LED SOLUTIONS 2021

Barthelme
LED Solutions

TECHNISCHE ANGABEN |
TECHNICAL INFORMATION

Die technischen Angaben in diesem Katalog entsprechen dem Stand bei Drucklegung und sind nach bestem Wissen ermittelt worden. Dennoch behalten wir uns Irrtümer und Druckfehler vor. Die Angaben dienen der näheren Artikelbeschreibung, sind jedoch keine zugesicherten Eigenschaften nach §459 BGB, wenn sie nicht ausdrücklich als solche bezeichnet werden.

The technical information in this catalogue is correct at the time of printing and has been determined with greatest care. All rights reserved including errors in content and misprints. The information given is for description of the product, but is not a guaranteed feature according to §459 BGB (German Civil Code), if not explicitly indicated as such.

ÄNDERUNGEN |
MODIFICATION

Änderungen zu Gunsten des technischen Fortschritts bzw. Anpassungen an geänderte Normen oder Vorschriften bleiben vorbehalten.

Modifications due to technical progress or due to changed statutory requirements are reserved.

FOTOS UND STRICHZEICHNUNGEN |
PHOTOS AND DRAWINGS

Fotos und Strichzeichnungen in diesem Katalog sind Ausführungsbeispiele und nicht verbindlich für die Ausführung bei Lieferung.

Photos and drawings in this catalogue are examples and not binding for the finished product at delivery.

QUALITY. KNOWLEDGE. INNOVATION. FLEXIBILITY. DEDICATION.

90 JAHRE YEARS

SINCE 1931

Barthelme
LED Solutions

INHALT
CONTENTS

00
INTRO

INHALT | CONTENT 04
BARTHELME LED-LICHTSYSTEME |
BARTHELME LED LIGHT SYSTEMS 08
VORWORT | FOREWORD 10
ÜBERBLICK DER BARTHELME PRODUKTGARANTIEN |
OVERVIEW BARTHELME PRODUCT GUARANTEE 13
BARTHELME WELT | BARTHELME WORLD 14
FERTIGUNG | PRODUCTION 16
SHOWTIME 18
INTERNET 20
SOCIAL MEDIA 21

01
IP-GESCHÜTZTE LICHTLINIEN |
IP PROTECTED LIGHT LINES

AQUALUC ÜBERSICHT | AQUALUC OVERVIEW 30
MAX. BAUBARE LÄNGE | MAX. BUILD LENGTH 34
AQUALUC BESTELLNUMMER |AQUALUC ORDER CODE 37

24V-LICHTLINIEN |
24V LIGHT LINES

IP-GESCHÜTZTE, STARRE LICHTLINIE |
IP PROTECTED, RIGID LIGHT LINE

AQUALUC S:OLID

AQUALUC S:OLID Monochrome Bright 42
AQUALUC S:OLID Monochrome High Brightness 42
AQUALUC S:OLID RGB 46
AQUALUC S:OLID RGBW 46

IP-GESCHÜTZTE, FLEXIBLE LICHTLINIEN |
IP PROTECTED, FLEXIBLE LIGHT LINES

AQUALUC MINI

AQUALUC MINI STANDARD CLEAR 52
AQUALUC MINI STANDARD FROSTED 52
AQUALUC MINI BRIGHT CLEAR 54
AQUALUC MINI BRIGHT FROSTED 54
AQUALUC MINI HIGH BRIGHTNESS CLEAR 58
AQUALUC MINI HIGH BRIGHTNESS FROSTED 58
AQUALUC MINI RGB CLEAR 62
AQUALUC MINI RGB FROSTED 62

AQUALUC W:AVE

AQUALUC W:AVE BRIGHT 64
AQUALUC W:AVE HIGH BRIGHTNESS 64
AQUALUC W:AVE RGB 68
AQUALUC W:AVE RGBW 68

AQUALUC C:URVE

AQUALUC C:URVE MINI 72
AQUALUC C:URVE STANDARD 74
AQUALUC C:URVE BRIGHT 74
AQUALUC C:URVE HIGH BRIGHTNESS 76
AQUALUC C:URVE WIDE 80
AQUALUC C:URVE RGB 84
AQUALUC C:URVE RGBW 84

NEW 48V-LICHTLINIEN |
48V LIGHT LINES

IP-GESCHÜTZTE, STARRE LICHTLINIE |
IP PROTECTED RIGID LIGHT LINE

AQUALUC S:OLID

AQUALUC S:OLID Monochrome Bright 44
AQUALUC S:OLID Monochrome High Brightness 44

IP-GESCHÜTZTE, FLEXIBLE LICHTLINIEN |
IP PROTECTED, FLEXIBLE LIGHT LINES

AQUALUC MINI

AQUALUC MINI BRIGHT CLEAR 56
AQUALUC MINI BRIGHT FROSTED 56
AQUALUC MINI HIGH BRIGHTNESS CLEAR 60
AQUALUC MINI HIGH BRIGHTNESS FROSTED 60

AQUALUC W:AVE

AQUALUC W:AVE 17,5 BRIGHT 66
AQUALUC W:AVE 17,5 HIGH BRIGHTNESS 66

AQUALUC C:URVE

AQUALUC C:URVE BRIGHT 78

AQUALUC C:URVE HIGH BRIGHTNESS 78
AQUALUC C:URVE WIDE BRIGHT 82
AQUALUC C:URVE WIDE HIGH BRIGHTNESS 82

AQUALUC C:USTOM MADE 86

AQUALUC ZUBEHÖR | AQUALUC ACCESSORIES 88

AQUALUC MATERIALTESTERGEBNISSE | AQUALUC MATERIAL TEST RESULTS 383

02 LEUCHTEN | LUMINAIRIES

FASSADENLEUCHTEN | FACADE LUMINAIRES
BERGAMO 1.2 WEISS | WHITE 96
BERGAMO 1.2 RGB 98
BERGAMO 1.2 RGBW 100
BERGAMO 1.2 ZUBEHÖR | BERGAMO 1.2 ACCESSORIES 103

EINBAULEUCHTEN (AUSSENBEREICH) | RECESSED LUMINAIRES (OUTDOORS)
LINEARE BODENEINBAULEUCHTE | INGROUND LINEAR LUMINAIRE 114

PENDELLEUCHTEN (INNENBEREICH) | PENDANT LUMINAIRES (INDOORS)
NEW MILANO UGR < 16 106
MESSINA 4050-P 108

AUFBAULEUCHTEN (INNENBEREICH) | SURFACE-MOUNTED LUMINAIRES (INDOORS)
NEW PALERMO | PALERMO T 104
MESSINA 4050-S 110
MARSALA 6075-S 112
BARI 120

EINBAULEUCHTEN (INNENBEREICH) | RECESSED LUMINAIRES (INDOORS)
CEVO 116
CETO 118
PESCARA 122
TRIENT 124
MODENA 126
MODENA EINBAURAHMEN | MOUNTING FRAMES 128

LIGHTPANELS
NEPTUN (INNENBEREICH | INDOORS) 129
KRONOS (INNENBEREICH | INDOORS) 130
MARS (AUSSENBEREICH | OUTDOORS) 131

03 KUNDENSPEZIFISCHE LINEARE LEUCHTEN | CUSTOMISED LINEAR LUMINAIRIES

134

04 LED-STREIFEN | LED STRIPS

LEDLIGHT FLEX VORTEILE | BENEFITS 150
LEDLIGHT FLEX TYPENSCHLÜSSEL | PRODUCT CODE 151
LEDLIGHT FLEX AUF EINEN BLICK | AT A GLANCE 152
LEDLIGHT FLEX MAX EINSPEISELÄNGEN | MAX. IN-FEED LENGTHS 156
MUSTERKOFFER LED-STREIFEN | LED STRIPS SAMPLE CASE 149

PREMIUM LED-STREIFEN | PREMIUM LED STRIPS

VIBRANT-SERIE | VIBRANT SERIES 158
LEDLIGHT FLEX 08 8 VIBRANT 2000 162

PROFESSIONAL-SERIE | PROFESSIONAL SERIES 164
LEDLIGHT FLEX 12 8p PROFESSIONAL 700 168
LEDLIGHT FLEX 08 8 PROFESSIONAL 1000 169
LEDLIGHT FLEX 12 8p PROFESSIONAL 2000 170
LEDLIGHT FLEX 08 8 PROFESSIONAL 3000 171

HIGH EFFICIENCY-SERIE | HIGH EFFICIENCY SERIES 172
LEDLIGHT FLEX 10 8 ULTRA HIGH EFFICIENCY 2000 176
LEDLIGHT FLEX 08 8 HIGH EFFICIENCY 177
LEDLIGHT FLEX 08 8 HIGH EFFICIENCY PLUS 178
LEDLIGHT FLEX 08 8 HIGH EFFICIENCY PRO 179
LEDLIGHT FLEX 12 8p HIGH EFFICIENCY 180
LEDLIGHT FLEX 12 8p HIGH EFFICIENCY PLUS 181
LEDLIGHT FLEX 12 8p HIGH EFFICIENCY PLUS IP 66-MFC 182
LEDLIGHT FLEX 12 8p HIGH EFFICIENCY PRO 183
LEDLIGHT FLEX 24 8p HIGH EFFICIENCY 184
LEDLIGHT FLEX 24 8p HIGH EFFICIENCY PLUS 185

TUNABLE WHITE-SERIE | TUNABLE WHITE SERIES 186
LEDLIGHT FLEX 15 8p TUNABLE WHITE 2000 190
LEDLIGHT FLEX 15 8p TUNABLE WHITE 3000 191
LEDLIGHT FLEX 15 8p TUNABLE WHITE 4000 192

COLOR-SERIE | COLOR SERIES 194
LEDLIGHT FLEX 08 8 COLOR – GRÜN | GREEN 198
LEDLIGHT FLEX 14 8p COLOR – GRÜN | GREEN 199
LEDLIGHT FLEX 08 8 COLOR – BLAU | BLUE 198
LEDLIGHT FLEX 14 8p COLOR – BLAU | BLUE 199
LEDLIGHT FLEX 08 8 COLOR – ROT | RED 200
LEDLIGHT FLEX 12 8p COLOR – ROT | RED 201
LEDLIGHT FLEX 08 8 COLOR – AMBER 200
LEDLIGHT FLEX 12 8p COLOR – AMBER 201
LEDLIGHT FLEX 15 8p RGB 202
LEDLIGHT FLEX 25 8p RGB 203
LEDLIGHT FLEX 16 10 RGBW 204
LEDLIGHT FLEX 16 10 RGBA 204

SPECIAL EDITION-SERIE | SPECIAL EDITION SERIES 206
LEDLIGHT FLEX 08 4 SLIM 210
LEDLIGHT FLEX 12 8p SMALL CUT 211

48 V-SERIE | 48 V SERIES 212
LEDLIGHT FLEX 12 8p 48 V 1000 216
LEDLIGHT FLEX 12 8p 48 V 2000 217

STANDARD LED-STREIFEN | STANDARD LED STRIPS

NEW STANDARD-SERIE | STANDARD SERIES 218
LEDLIGHT FLEX 16 8p STANDARD 500 2.0 222
LEDLIGHT FLEX 16 8p STANDARD 1000 2.0 223
LEDLIGHT FLEX 08 8 STANDARD 1500 2.0 224
LEDLIGHT FLEX 08 8 STANDARD 2000 2.0 225
LEDLIGHT FLEX 08 10 STANDARD 3000 2.0 226
LEDLIGHT FLEX 16 10 STANDARD RGB 227

NEW STANDARD IP 66-MFC-SERIE | STANDARD IP 66-MFC SERIES 228
LEDLIGHT FLEX 16 8 STANDARD 500 IP 66-MFC 2.0 232
LEDLIGHT FLEX 16 8 STANDARD 1000 IP 66-MFC 2.0 233
LEDLIGHT FLEX 08 8 STANDARD 1500 IP 66-MFC 2.0 234
LEDLIGHT FLEX 08 8 STANDARD 2000 IP 66-MFC 2.0 235
LEDLIGHT FLEX 08 10 STANDARD 3000 IP 66-MFC 2.0 236
LEDLIGHT FLEX 16 10 STANDARD RGB IP 66-MFC 237

NEW LITE LED-STREIFEN | LITE LED STRIPS

LITE-SERIE | LITE SERIES 238
LEDLIGHT FLEX 12 10 LITE 500 242
LEDLIGHT FLEX 12 10 LITE 1000 243
LEDLIGHT FLEX 12 10 LITE 1500 244

NEW BASIC LED-STREIFEN | BASIC LED STRIPS

BASIC COB-SERIE | BASIC COB SERIES 245
BASIC COB 247

LEDLIGHT FLEX ON DEMAND 248

ZUBEHÖR | ACCESSORIES

LED-STECKVERBINDER | LED PLUG-IN SYSTEM 250
ESD-SCHUTZ | ESD PROTECTION 251
VORKONFEKTIONIERTE KABEL | PRE-ASSEMBLED CABLES 252
KABEL | CABLES 253
DIENSTLEISTUNG: ANSCHLUSSFERTIG KONFEKTIONIERT | SERVICE: ASSEMBLED READY FOR CONNECTION 253
WEITERES ZUBEHÖR | FURTHER ACCESSORIES 254

05 PROFILE | PROFILES

MASSZEICHNUNGEN | DIMENSION DRAWINGS 260
INDIVIDUELLE VEREDELUNG | INDIVIDUAL FINISHING 269

AUFPUTZPROFILE [WAND/DECKE] | SURFACE-MOUNTED PROFILES [WALL/CEILING]

BARDOLINO MINI 270
BARDOLINO R MINI 272
BARDOLINO FLACH | FLAT 274
BARDOLINO HOCH | HIGH 276
BARDOLINO EDELSTAHL 1.4404 | STAINLESS STEEL 1.4404 278
BARDOLINO H 282
BARDOLINO ANGOLO 284
BARDOLINO MURO 286
BARDOLINO WALLLIGHT 2.0 288
GARGANO 292
PINO HP 294
GARLIANO 296
GARLIANO FLEX 298
CATANIA ANGOLO 3030 300
CATANIA 3030 302
CATANIA 3030 BLACKLINE 306
CATANIA 3060 310
CATANIA 3060 BLACKLINE 312
CATANIA 3060 DUO 314
CATANIA 4040 316
CATANIA 4050 318
CATANIA 6075 320
CATANIA 8090 324

BODENEINBAUPROFILE | GROUND PROFILES

BARDOLINO FLACH | FLAT 274
BARDOLINO HOCH | HIGH 276
BARDOLINO T 280
CATANIA 3030 T 308
BARDOLINO H 282
BARDOLINO SCALA UPLIGHT | DOWNLIGHT 290

EINBAUPROFILE [WAND/DECKE] | RECESSED PROFILES [WALL/CEILING]

BARDOLINO T 280
CATANIA 3030 T 308
CATANIA 6075 T 322
CATANIA 30 UP 330
CATANIA 30 TB 334
PALERMO BE 326
LUGANO 338

LEUCHTENPROFILE | LUMINAIRE PROFILES

BARDOLINO H 282
GARGANO 292
PINO HP 294

GARLIANO 296
CATANIA ANGOLO 3030 300
CATANIA 3030 302
CATANIA 3030 BLACKLINE 306
CATANIA 3060 310
CATANIA 3060 BLACKLINE 312
CATANIA 3060 DUO 314
CATANIA 4040 316
CATANIA 4050 318
CATANIA 6075 320
CATANIA 8090 324

EDELSTAHLPROFILE | STAINLESS STEEL PROFILES

BARDOLINO EDELSTAHL 1.4404 | BARDOLINO STAINLESS STEEL 1.4404 278

WEITERE PROFILE AUF ANFRAGE | FURTHER PROFILES ON REQUEST 342

MUSTERKOFFER | PROFILE SAMPLE CASE 343

06 STEUERUNGEN | CONTROLLER

CASAMBI
CHROMOFLEX CASAMBI 348

KNX
CHROMOFLEX PRO KNX STRIPE CV 350
CHROMOFLEX PRO KNX HUTSCHIENE CV | DIN RAIL CV 350
CHROMOFLEX PRO KNX I350 - I1050 CC 350

DALI
CHROMOFLEX PRO DALI STRIPE CV 352
CHROMOFLEX PRO DALI I350 - I700 CC 352
CHROMOFLEX PRO DALI DT8 STRIPE CV 352

BLUETOOTH
STRIPMAX MONOCHROME 354
STRIPMAX RGBW 354

NEW **POWER CONTROLLER V2** 355

PWM-REPEATER 356

07 NETZTEILE & KONVERTER | POWER SUPPLIES & CONVERTER

NETZTEILE 24 V DC / CV | POWER SUPPLIES 24 V DC / CV 362

NETZTEILE 48 V DC / CV | POWER SUPPLIES 48 V DC / CV 364

NETZTEILE 12 V DC / CV | POWER SUPPLIES 12 V DC / CV 365

EINSCHALTSTROMBEGRENZER | INRUSH-CURRENT LIMITER 367

ÜBERSPANNUNGSSCHUTZ | SURGE PROTECTION 367

DC-DC-WANDLER | DC-DC CONVERTERS 367

SICHERUNGSHALTER | FUSE CARRIERS 367

NETZANSCHLUSSSTECKER | MAIN PLUGS 367

KONVERTER CV / CC | CONVERTERS CV / CC 368

POWER-LED-KONVERTER CC 350 MA | POWER LED CONVERTERS CC 350 MA 369

POWER-LED-KONVERTER CC 700 MA | POWER LED CONVERTERS CC 700 MA 370

KONVERTER AUSGANGSSTROM EINSTELLBAR | CONVERTERS OUTPUT CURRENT SWITCHABLE 371

08 ANHANG | APPENDIX

ERKLÄRENDE SYMBOLE | ILLUSTRATIVE SYMBOLS 373

PLANUNGSSICHERHEIT IN DER LED-BELEUCHTUNG | PLANNING RELIABLITY IN LED LIGHTING 374

ESD-SCHUTZ | ESD PROTECTION 374

HOMOGENES LEUCHTBILD | HOMOGENEOUS LIGHT EMISSION 375

LÄNGENAUSDEHNUNG BEI TEMPERATURÄNDERUNG | LINEAR EXTENSION WITH TEMPERATURE VARIATIONS 375

METHODEN ZUR BESTIMMUNG DER FARBWIEDERGABE UND LICHTQUALITÄT | METHODS FOR DETERMINING COLOR RENDERING AND QUALITY OF LIGHT 376

VERARBEITUNGSHINWEISE LED-STREIFEN | PROCESSING NOTES LED STRIPS 378

BARTHELME LEDLIGHT FLEX IP 66-MFC 381

FARBTEMPERATURTOLERANZEN | COLOR TEMPERATURE TOLERANCES 382

PRÜFUNG DURCH TÜV RHEINLAND | TESTS BY TÜV RHEINLAND 382

AQUALUC MATERIALTESTERGEBNISSE | AQUALUC MATERIAL TEST RESULTS 383

INDEX 384

KONTAKTE | CONTACTS 392

BARTHELME LED-LICHTSYSTEME

WISSENSWERTES AUF EINEN BLICK.

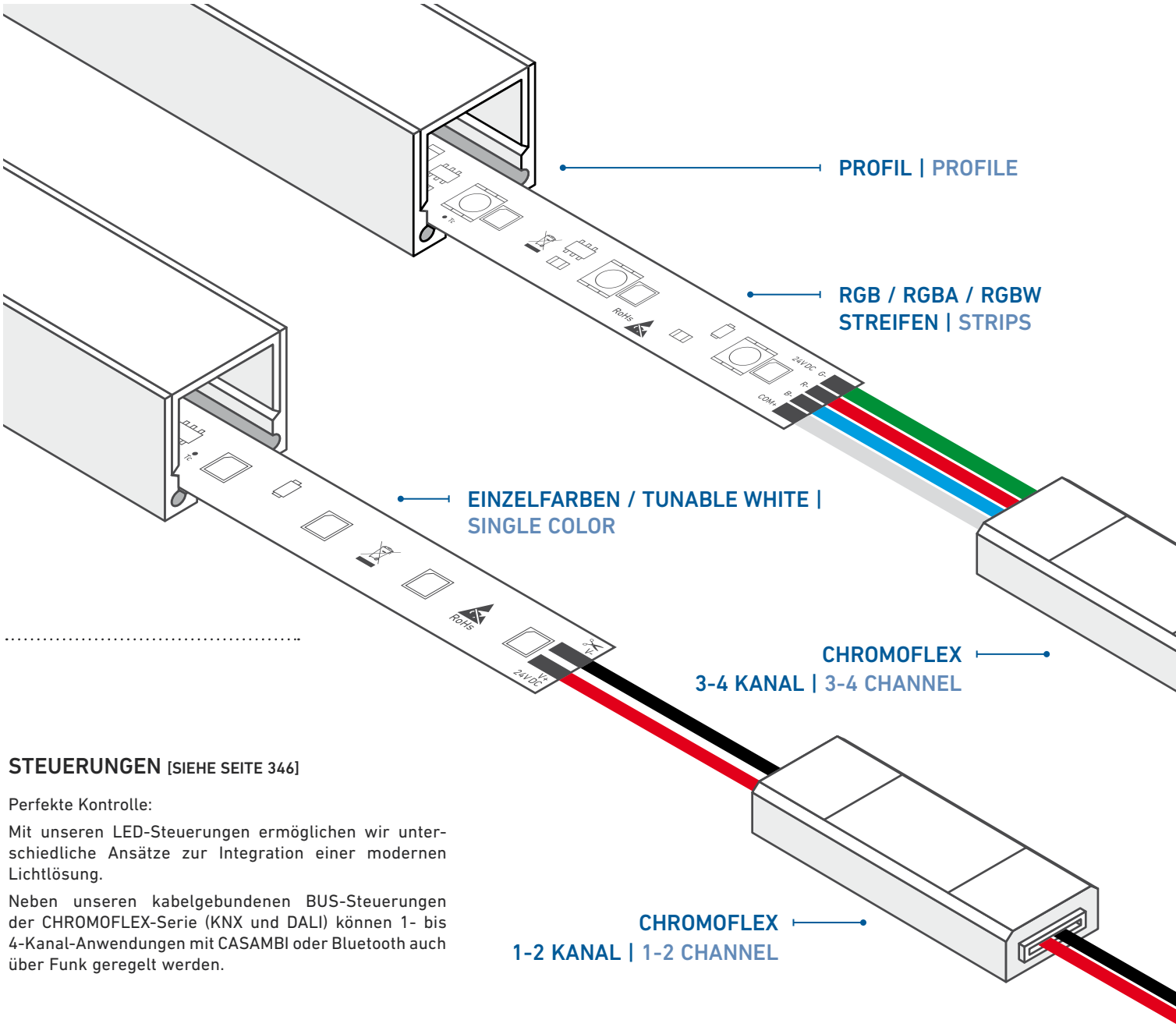

STEUERUNGEN [SIEHE SEITE 346]

Perfekte Kontrolle:

Mit unseren LED-Steuerungen ermöglichen wir unterschiedliche Ansätze zur Integration einer modernen Lichtlösung.

Neben unseren kabelgebundenen BUS-Steuerungen der CHROMOFLEX-Serie (KNX und DALI) können 1- bis 4-Kanal-Anwendungen mit CASAMBI oder Bluetooth auch über Funk geregelt werden.

CONTROLLERS [SEE PAGE 346]

Perfect control:

With our LED controls, we enable different approaches to the integration of a modern lighting solution.

In addition to our wired BUS controllers of the CHROMOFLEX series (KNX and DALI), 1 to 4 channel applications can also be controlled wirelessly with CASAMBI or Bluetooth.

* Schematische Darstellung | schematic representation

BARTHELME LED LIGHT SYSTEMS

INTERESTING FACTS AT A GLANCE

PROFILE [SIEHE SEITE 256]

LED-Profile nach Maß: Alle LED-Profile von Barthelme sind aus hochwertigem Aluminium gefertigt und in individuellen Längen bis zu 5.030 mm erhältlich. Sie bieten eine effektive Wärmeableitung sowie einen optimalen Schutz gegen äußere Einflüsse.

Wie erreichen Sie ein homogenes Lichtbild?

In Verbindung mit einer opalen Abdeckung können Sie ein homogenes Lichtbild erhalten. Dabei kommt es auf den Abstand zwischen den LEDs und der Abdeckung an. Als Faustformel gilt:

Abstand LEDs zueinander < Abstand LEDs zur opalen Abdeckung

PROFILES [SEE PAGE 256]

Custom-made LED profiles: All LED profiles from Barthelme are made of high-quality aluminium and available in individual lengths up to 5,030 mm. They offer effective heat dissipation and optimum protection against external influences.

How do you achieve a homogeneous light effect?

In conjunction with an opal cover, you can obtain a homogeneous light effect. This depends on the distance between the LEDs and the cover. As a rule of thumb:

Distance LEDs relative to each other < Distance LEDs to opal cover

LED-STREIFEN [SIEHE SEITE 146]

Für jedes Projekt das ideale Licht: Barthelme LEDlight flex LED-Streifen sind in verschiedenen Weißtönen und Farbvarianten erhältlich. Wählen Sie je nach Anforderung Lichtströme von über 6.000 lm/m.

Bitte beachten Sie die maximalen Einspeiselängen, die Sie dem folgenden Symbol entnehmen können:

LED STRIPS [SEE PAGE 146]

The ideal light for every project: LEDlight flex LED strips are available in a range of white tone and color versions. Choose luminous fluxes of more than 6,000 lm/m depending on your requirements.

Please note the maximum feed-in lengths, which can be taken from the following symbol:

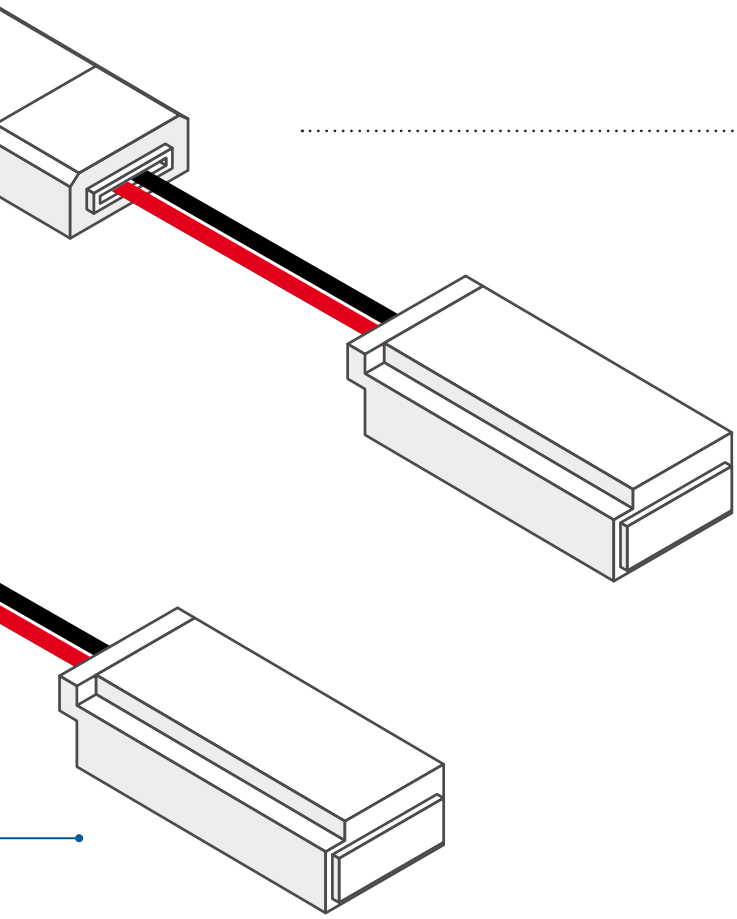

NETZTEILE [SIEHE SEITE 358]

Sicherer Betrieb: Durch unsere Auswahl an hochwertigen Netzteilen und Konvertern können Sie Ihre LED-Leuchte zuverlässig und dauerhaft betreiben. Welche Leistung benötigt wird, können sie einfach mit folgender Faustformel ermitteln.

Anzahl Cuts x Leistung eines Cuts = benötigte Leistung.

Wir empfehlen Ihnen, ein Netzteil mit einer 20 % höheren Leistung, als die tatsächlich benötigte Leistung zu wählen. Dadurch hat das Netzteil genug Reserven, um Spannungsspitzen zu kompensieren, was sich positiv auf die Lebensdauer des Systems auswirkt.

POWER SUPPLY UNITS [SEE PAGE 358]

Safe operation: With our selection of high-quality power supplies and converters, you can operate your LED luminaire reliably and durably. You can easily determine which power is required using the following rule of thumb.

Number of cuts x power of a cut = required power.

We recommend that you choose a power supply with 20 % more power than you actually need. As a result, the power supply unit has sufficient reserves to compensate voltage spikes, which has a positive effect on the service life of the system.

Nicola Barthelme und ihr Vater Gunter Barthelme | Nicola Barthelme and her father Gunter Barthelme

LIEBE KUNDEN, GESCHÄTZTE PARTNER,

in diesem Jahr feiern wir unser 90-jähriges Firmenjubiläum. Ich bin stolz darauf, dass ich unser Familienunternehmen 2008 von meinem Vater Gunter Barthelme übernommen habe und Barthelme in dritter Generation leiten darf. In unserer langen Firmengeschichte, in der wir bewegte Zeiten durchlebten, war und ist eines immer von entscheidender Bedeutung für uns: Ein hoher Qualitätsstandard und der Blick nach vorne. Dadurch sind wir in einem dynamischen Umfeld zu einem geschätzten und zuverlässigen Partner für inspirierende, nachhaltige und langlebige Lichtlösungen herangewachsen, dessen LED-Lösungen heute weltweit in prestigeträchtigen Objekten zum Einsatz kommen.

Unsere Qualitätsansprüche beziehen sich nicht nur auf unsere Produkte, sondern vor allen Dingen auch auf einen ausgezeichneten Service. Wir unterstützen Sie vom Presales- bis hin zum Aftersales-Service mit unserem Fachwissen und sorgen dafür, dass Sie immer beste Qualität zu einem guten Preis-Leistungsverhältnis geliefert bekommen. In diesem Katalog präsentieren wir Ihnen innovative Lösungen und Weiterentwicklungen unseres umfangreichen Sortiments, mit dem Sie eindrucksvolle Innen- und Außenbeleuchtungen in nahezu allen Bereichen des täglichen Lebens realisieren können.

Was das vergangene Jahr betrifft, bin ich vor allem sehr dankbar, dass unsere Mitarbeiter gesund geblieben sind und sie trotz der widrigen Umstände die bisher ungekannten Herausforderungen hochmotiviert gemeistert haben. Das hat uns als Team gestärkt und wir freuen uns jetzt auf eine neue Normalität in der Zukunft. **Wir gehen weiter. Gehen Sie mit.**

DEAR CUSTOMERS AND VALUED PARTNERS,

this year we are celebrating our 90th company anniversary. I am proud to have assumed the management of our family business from my father Gunter Barthelme in 2008 and to be the third generation to lead Barthelme. In our long company history, which has gone through turbulent times, one thing has always been of critical importance to us: a high standard of quality and a view to the future. As a result, we have grown in a dynamic environment to become a valued and reliable partner for inspiring, sustainable and long-lasting lighting solutions, whose LED solutions are now used in prestigious projects all over the world.

Our quality standards do not only apply to our products, but above all to our excellent service. We support you from presales to aftersales service with our expertise and ensure that you always receive the best quality at a competitive value for money. In this catalog we present you innovative solutions and further developments of our extensive product range, with which you can realize impressive interior and exterior lighting in almost all areas of daily life.

As far as the past year is concerned, I am above all very grateful that our employees have remained healthy and, despite the adverse circumstances, have mastered the unprecedented challenges with a high degree of motivation. This has strengthened us as a team and we are now looking forward to a new normal in the future. **We continue to evolve — please join us.**

NICOLA BARTHELME

GESCHÄFTSFÜHRERIN | MANAGING DIRECTOR

Mit Produkten von Barthelme entscheiden Sie sich für nachhaltige LED-Lösungen mit höchster Qualität.

Unser Licht ist eine Symbiose aus hochwertigen Materialien, geprüfter Elektronik, viel Leidenschaft und noch mehr Erfahrung.

DAVON SIND WIR NICHT NUR ÜBERZEUGT, WIR STEHEN AUCH DAZU.

Barthelme ist ein nach DIN EN ISO 9001:2015 zertifiziertes Unternehmen

Barthelme is a DIN EN ISO 9001:2015 certified company

Wir sind Mitglied im FACHVERBAND LICHT des

We are a member of the FEDERATION LIGHT of the

With products from Barthelme you are choosing sustainable LED solutions of the highest quality.

Our light is a symbiosis of high-quality materials, tested technology, loads of enthusiasm and even more experience.

WE ARE NOT ONLY CONVINCED OF THIS, WE STAND BY IT.

ÜBERBLICK DER BARTHELME PRODUKTGARANTIEN
OVERVIEW BARTHELME PRODUCT GUARANTEE

PRODUKT | PRODUCT	2-JAHRES-GARANTIE | 2 YEAR GUARANTEE	3-JAHRES-GARANTIE | 3 YEAR GUARANTEE	5-JAHRES-GARANTIE | 5 YEAR GUARANTEE
LED-STREIFEN | LED STRIPS	LED STRIP BASIC COB	LEDlight flex LITE	LEDlight flex VIBRANT LEDlight flex PROFESSIONAL LEDlight flex High Efficiency LEDlight flex Tunable White LEDlight flex SPECIAL EDITION LEDlight flex 48 V LEDlight flex STANDARD
IP-GESCHÜTZTE LICHTLINIEN | IP PROTECTED LIGHT LINES			AQUALUC-Serien | AQUALUC series
PROJEKTSPEZIFISCHE LINEARE LEUCHTEN | PROEJECT SPECIFIC LINEAR LUMINAIRES			ALLE INDOOR- UND OUTDOOR-VARIANTEN | ALL INDOOR AND OUTDOOR VERSIONS
STANDARD-LINEARLEUCHTEN | STANDARD LINEAR LUMINAIRES			BERGAMO MILANO MESSINA MARSALA PALERMO
INDOOR-LEUCHTEN (RUND/ECKIG) | INDOOR LUMINAIRES (ROUND/SQUARE)			BARI PESCARA TRIENT MODENA CEVO CETO NEPTUN KRONOS MARS
LED-STEUERUNGEN | LED CONTROLLERS			CHROMOFLEX CASAMBI CHROMOFLEX DALI CHROMOFLEX KNX STRIPMAX
LED-BETRIEBSGERÄTE | LED POWER SUPPLY UNITS			ALLE IM AKTUELLEN KATALOG AUFGEFÜHRTEN ARTIKEL | ALL ITEMS LISTED IN CURRENT CATALOGUE

Weitere Informationen finden Sie auf www.barthelme.de | Further information can be found at www.barthelme.de

IN IHRER WELT ZUHAUSE
AT HOME IN YOUR WORLD

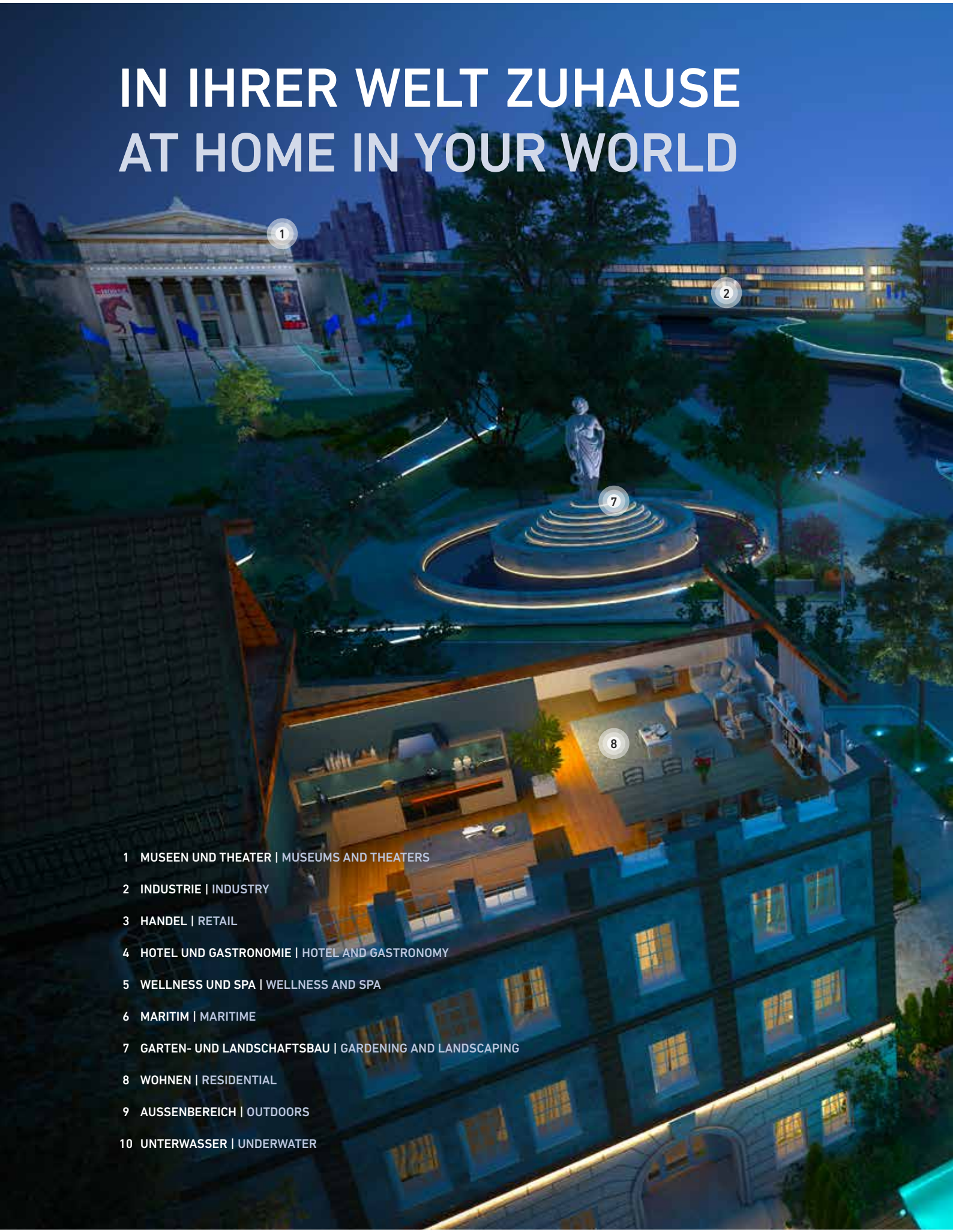

1 MUSEEN UND THEATER | MUSEUMS AND THEATERS

2 INDUSTRIE | INDUSTRY

3 HANDEL | RETAIL

4 HOTEL UND GASTRONOMIE | HOTEL AND GASTRONOMY

5 WELLNESS UND SPA | WELLNESS AND SPA

6 MARITIM | MARITIME

7 GARTEN- UND LANDSCHAFTSBAU | GARDENING AND LANDSCAPING

8 WOHNEN | RESIDENTIAL

9 AUSSENBEREICH | OUTDOORS

10 UNTERWASSER | UNDERWATER

KONFIGURIEREN SIE IHRE IDEALE LICHTLÖSUNG ONLINE AUF
CONFIGURE YOUR IDEAL LIGHTING SOLUTION ONLINE AT
HTTP://CONFIGURE.BARTHELME.DE

MADE IN GERMANY

Hingabe zum Produkt und Kundenservice sowie ein intensiver Austausch zwischen Entwicklung, Fertigung und Anwender sichern die hohen Qualitätsstandards, die Barthelme ansetzt.

Dedication to product and customer service together with an intensive interaction between development, production and end-user ensure the high quality standards for which Barthelme is renowned.

SHOWTIME

Faszinierende Beleuchtungskonzepte und kreative LED-Lösungen für den Innen- und Außenbereich erleben Sie in unserem Showroom oder auf unseren Messeständen hautnah. Lassen Sie sich inspirieren und besuchen Sie uns!

Fascinating lighting concepts and creative LED solutions for indoor and outdoor use can be experienced first-hand in new showroom or at one of our exhibition stands. Visit us and be inspired!

BARTHELME.DE

Egal ob am Arbeitsplatz oder unterwegs: Auf unserer Webseite haben Sie immer vollen Zugriff auf technische Informationen und Neuigkeiten.

» L^2-Tool: Berechnungshilfe für die Leitungslänge in Abhängigkeit von der LED-Streifenlänge
» EULUMDAT-Dateien
» Datenblätter
» Anleitungen
» Ausschreibungstexte
» Software
» Produktneuheiten
» Messen und Veranstaltungen
» Kontakte

Whether at work or on the road: on our website you always have full access to technical information and news.

» L^2-Tool: calculation assistance for cable length in relation to LED strip length
» EULUMDAT files
» data sheets
» instructions
» specification texts
» software
» product innovations
» trade shows and events
» contacts

Z.B. FARBSPEKTREN | E.G. COLOR SPECTRUM

FARBWIEDERGABEINDEX (CRI) | COLOR RENDERING INDEX (CRI)

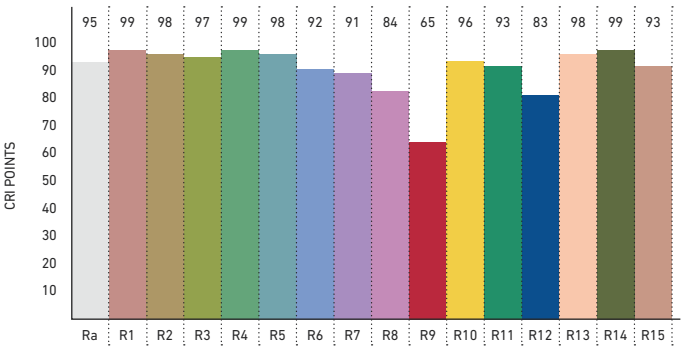

FARBQUALITÄTSSKALA [CQS] | COLOR QUALITY SCALE [CQS]

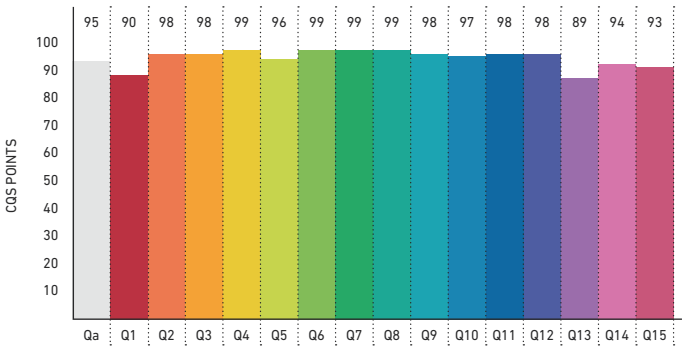

SOCIAL MEDIA

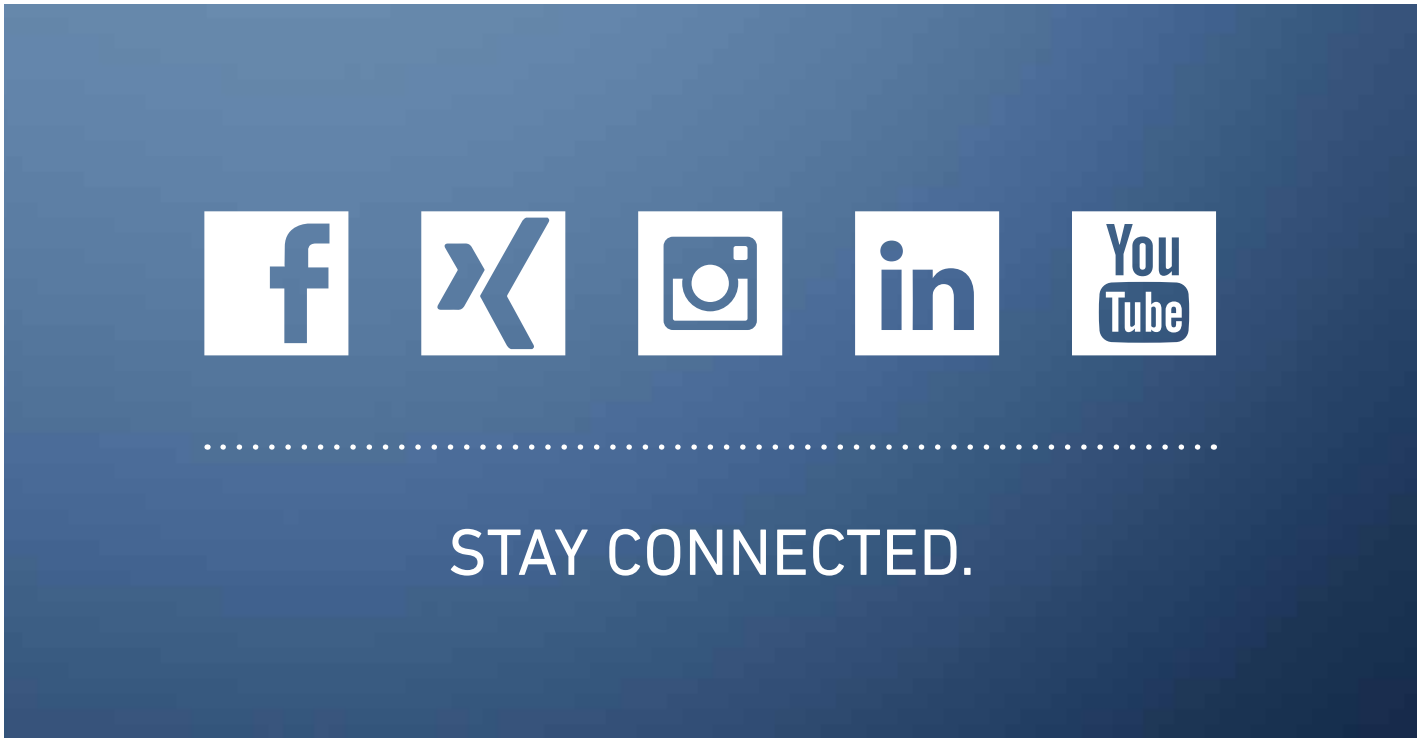

Neben unserer Homepage finden Sie uns auch in verschiedenen Social-Media-Kanälen. Folgen Sie uns und lassen Sie sich von außergewöhnlichen LED-Lösungen in verschiedenen Umgebungen inspirieren!

In addition to our homepage you will also find us in various social media channels. Follow us and be inspired by extraordinary LED solutions in a variety of environments!

NEWSLETTER ABONNIEREN

Abonnieren Sie jetzt unseren Newsletter, um aktuelle Informationen über Neuerscheinungen und Produktupdates, Veranstaltungen oder sonstige Aktionen zu erhalten.

Hier können Sie sich innerhalb von einer Minute registrieren:

https://www.barthelme.de/content/de/newsletter.aspx

SUBSCRIBE TO OUR NEWSLETTER

Subscribe to our newsletter to receive the latest information about new releases and product updates, events or other promotions.

Here you can register within one minute:

https://www.barthelme.de/content/en/newsletter.aspx

IP-GESCHÜTZTE LED-LICHTLINIEN | IP PROTECTED LED LIGHT LINES

ELEMENTARE WIDERSTANDSFÄHIGKEIT. ELEMENTAL RESISTANCE.

BAUHERR: Ayantamiento de Cuevas de Almanzora | LICHTPLANUNG: Javier Górriz, DCI Lighting Design | PARTNER: Noon light solutions | ÖFFENTLICHE HILFE: Andalusische Energieagentur, Junta de Andalucia | FOTOGRAF: Martín García Perez

Die vollvergossenen LED-Lichtlinien der AQUALUC-Serie zeichnen sich durch eine hervorragende Farbtreue aus, verfügen über eine effektive Wärmeableitung und trotzen auch in rauen Umgebungen äußeren Einflüssen. Sie sind je nach Ausführung kurven- oder wellenförmig biegbar und können an verschiedene architektonischen Gegebenheiten angepasst werden. Eine starre Variante ist darüber hinaus für den Einsatz unter Wasser geeignet.

Durch einen speziell entwickelten Aufbau im Inneren der AQUALUC-Lichtlinien wird ein absolut homogenes Lichtbild auf der transluzenten, völlig ebenen Lichtaustrittsfläche erzeugt. Somit ist ein planer Einbau, ohne konvexe oder konkave Abstrahlung realisierbar.

The fully encapsulated LED light lines of the AQUALUC series are characterised by excellent colour fidelity, effective heat dissipation and withstand external influences even in harsh environments. Depending on the design, they can be bent in a curved or wave-like manner and can be adapted to various architectural conditions. A rigid version is also suitable for use under water.

A specially developed structure inside the AQUALUC light lines creates an absolutely homogeneous light image on the translucent, completely flat light emission surface. This allows a flat installation without convex or concave emission.

AQUALUC ÜBERSICHT | AQUALUC OVERVIEW 30

MAX. BAUBARE LÄNGE | MAX. BUILD LENGTH 34

AQUALUC BESTELLNUMMER | AQUALUC ORDER CODE 37

24 V-LICHTLINIEN | 24 V LIGHT LINES

IP-GESCHÜTZTE, STARRE LICHTLINIE | IP PROTECTED, RIGID LIGHT LINE

AQUALUC S:OLID

AQUALUC S:OLID Monochrome Bright 42
AQUALUC S:OLID Monochrome High Brightness 42
AQUALUC S:OLID RGB 46
AQUALUC S:OLID RGBW 46

IP-GESCHÜTZTE, FLEXIBLE LICHTLINIEN | IP PROTECTED, FLEXIBLE LIGHT LINES

AQUALUC MINI

AQUALUC MINI Standard clear 52
AQUALUC MINI Standard frosted 52
AQUALUC MINI Bright clear 54
AQUALUC MINI Bright frosted 54
AQUALUC MINI High Brightness clear 58
AQUALUC MINI High Brightness frosted 58
AQUALUC MINI RGB clear 62
AQUALUC MINI RGB frosted 62

AQUALUC W:AVE

AQUALUC W:AVE Bright 64
AQUALUC W:AVE High Brightness 64
AQUALUC W:AVE RGB 68
AQUALUC W:AVE RGBW 68

AQUALUC C:URVE

AQUALUC C:URVE MINI 72
AQUALUC C:URVE Standard 74
AQUALUC C:URVE Bright 74
AQUALUC C:URVE High Brightness 76
AQUALUC C:URVE WIDE 80
AQUALUC C:URVE RGB 84
AQUALUC C:URVE RGBW 84

NEW 48 V-LICHTLINIEN | 48 V LIGHT LINES

IP-GESCHÜTZTE, STARRE LICHTLINIE | IP PROTECTED RIGID LIGHT LINE

AQUALUC S:OLID

AQUALUC S:OLID Monochrome Bright 44
AQUALUC S:OLID Monochrome High Brightness 44

IP-GESCHÜTZTE, FLEXIBLE LICHTLINIEN | IP PROTECTED, FLEXIBLE LIGHT LINES

AQUALUC MINI

AQUALUC MINI Bright clear 56
AQUALUC MINI Bright frosted 56
AQUALUC MINI High Brightness clear 60
AQUALUC MINI High Brightness frosted 60

AQUALUC W:AVE

AQUALUC W:AVE 17,5 Bright 66
AQUALUC W:AVE 17,5 High Brightness 66

AQUALUC C:URVE

AQUALUC C:URVE Bright 78
AQUALUC C:URVE High Brightness 78
AQUALUC C:URVE WIDE Bright 82
AQUALUC C:URVE WIDE High Brightness 82

AQUALUC C:USTOM MADE 86

AQUALUC ZUBEHÖR | AQUALUC ACCESSORIES 88

AQUALUC MATERIALTESTERGEBNISSE | AQUALUC MATERIAL TEST RESULTS 383

KUNDE: Franz Kraler | ARCHITEKT: Studio Marastoni | LICHTPLANUNG: Glip The Lighting Partner | FOTOGRAF: Marco Zanta

FÜR DIE GESTALTUNG UNVERGESSLICHER LICHTERLEBNISSE

Die AQUALUC Verguss-Materialien haben verschiedene Testreihen, in denen die Resistenz gegen Salz, Wasser, UV-Strahlung, Abrieb, Staub und Chemikalien geprüft wurden, erfolgreich bestanden. Jede AQUALUC-Lichtlinie eignet sich ideal zur Illumination in Innen- und Außenbereichen. Zum Beispiel an Fassaden und Brücken, in Wellness-Oasen und Schwimmbädern, vom maritimen Bereich über industrielle Anwendungen bis hin zur Fahrzeugtechnik – überall wird AQUALUC bereits erfolgreich verwendet.

FOR THE CREATION OF UNFORGETTABLE LIGHT EXPERIENCES

The AQUALUC encapsulation materials have successfully passed various test series in which resistance to salt, water, UV radiation, abrasion, dust and chemicals were tested. Each AQUALUC light line is ideally suited for indoor and outdoor illumination. For example on facades and bridges, in wellness oases and swimming pools, from maritime areas to industrial applications and vehicle technology - AQUALUC is already being used successfully everywhere.

IP-GESCHÜTZTE LED-LICHTLINIEN | IP-PROTECTED LED-LIGHT LINES

» MADE IN GERMANY «

TECHNISCHE HIGHLIGHTS

» endlos gefertigte LED-Streifen ermöglichen Produktionslängen ohne potentielle Schwachstellen an den Lötpunkten zwischen einzelnen Cuts

» nur ein Bin je Lichtfarbe nach 3-Step-MacAdam für hervorragende Farbtreue und hohe Reproduzierbarkeit

» hochwertige ICs von Infineon zur Konstantstromregelung sorgen für gleichbleibende Helligkeit und korrekte Farbwiedergabe über die gesamte Lichtaustrittsfläche

» doppelschichtige, flexible Leiterplatten aus hochreinem Kupfer gewährleisten einen zuverlässigen Betrieb der Lichtlinien auch bei erhöhten Ta- und Tc-Werten

» die Kombination von Polyurethan und keramischen Materialien ermöglicht den Schutz vor Feuchtigkeit bei sehr gutem Wärmemanagement und hoher Flexibilität des Kunststoffes

» hohe UV-Beständigkeit ohne Vergilbung des Materials

DESIGN HIGHLIGHTS

» Made-to-Order:
exakt auf Ihre Wunschlänge gefertigt

» hervorragende Farbtreue und absolut homogene*, helle Ausleuchtung über die gesamte Lichtaustrittfläche hinweg

» die matten, planen Lichtaustrittflächen ermöglichen eine optisch ansprechende Integration der LED-Lichtlinien, auch in ausgeschaltetem Zustand

» keine formverändernden Bauteile wie Einspeiseblöcke oder Endkappen

» wasser-, schmutz- und staubabweisend, geruchsneutral

» hochwertiger, lufteinschlussfreier Verguss

» rückseitiger Einspeisepunkt ermöglicht lange, durchgehende Lichtlinien

TECHNICAL HIGHLIGHTS

» endless manufactured LED strips enable production lengths without potential weak spots at the soldering points between individual cuts

» only one bin per light color after 3-Step-MacAdam for outstanding color fidelity and high reproducibility

» high-quality ICs from Infineon for constant current control ensure consistent brightness and correct color rendition over the entire light emission area

» double-layer, flexible circuit boards made of high-purity copper ensure reliable operation of the light lines even at elevated Ta and Tc values

» the combination of polyurethane and ceramic materials provides protection against moisture with very good thermal management and high flexibility of the plastic

» high UV resistance without yellowing of the material

DESIGN HIGHLIGHTS

» Made-to-Order:
manufactured exactly to your desired length

» excellent colour fidelity and absolutely homogeneous*, bright illumination across the entire light-emitting surface

» the matt, flat light emission surfaces enable visually appealing integration of the LED light lines, even when switched off

» no shape-changing components such as feed blocks or end caps

» water, dirt and dust repellent, odourless

» high-quality, air pocket-free encapsulation

» rear in-feed point enables long, continuous light lines

* gilt nicht für AQUALUC MINI | does not apply to AQUALUC MINI

Foto: Riehen, Kanton Basel-Stadt, Barthelme Schweiz

PROJEKT Køge North Station | ARCHITEKTUR Cobe, DISSING+WEITLING architecture, COWI, Bladt Industries | LICHTPLANUNG Relight | FOTOGRAF Rasmus Hjortshøj - COAST K

PROJEKT : dm-Unternehmenszentrale | ARCHITEKTUR: Lederer Ragnarsdóttir Oei (LRO) | ELEKTRO- UND LICHTPLANUNG: GBI Gesellschaft Beratender Ingenieure mhH | TECHNISCHE UMSETZUNG: Frank Bossert GmbH & Co.KG | ELEKTROINSTALLATION: Schlagenhauf GmbH | FOTOGRAF: Roland Halbe Fotografie

BARTHELME AQUALUC 24 V-ÜBERSICHT | OVERVIEW

AQUALUC S:OLID [siehe Seite 42 | see page 42]

Begehbare, IP 68-geschützte, homogene LED-Lichtlinie mit sehr hohem Lichtstrom für Innen-, Außen- und Unterwasserbereiche. Als Akzent- oder Direktbeleuchtung einsetzbar. Erhältlich in verschiedenen Weißtönen, RGB und RGBW. | Walkable, IP 68-protected, homogeneous LED light line with very high luminous flux for indoor, outdoor and underwater areas. Can be used as accent or direct lighting. Available in various white tones, RGB and RGBW.

	Bright	High Brightness
Abmessungen | Dimensions	17,5 x 17,5 mm	17,5 x 17,5 mm
Biegeradius | Bending Radius	starr | rigid	starr | rigid
Spannung | Voltage	24 V DC	24 V DC
Leistung | Power	8 W/m	17,3 W/m
Effizienz | Efficacy	84 lm/W	72 lm/W
Lichtstrom | Luminous flux	671 lm/m	1.224 lm/m
Ta_{max}	60 °C	35 °C
Tc_{max}	66 °C	63 °C

Alle Werte beziehen sich auf Versionen mit 3100 K | all values refer to versions with 3100 K

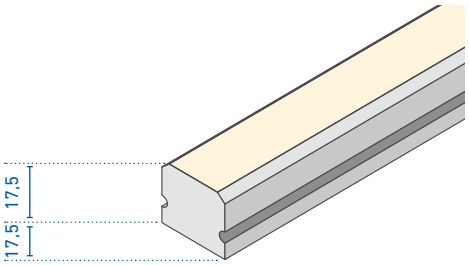

AQUALUC MINI [siehe Seite 52 | see page 52]

IP 67-geschützte, LED-Lichtlinie mit hohem Lichtstrom für die Akzentbeleuchtung in Innen- und Außenbereichen. Ideal für Applikationen mit geringem Platzbedarf. Erhältlich in verschiedenen Weißtönen und RGB. | IP 67-protected, homogeneous LED light line with high luminous flux for accent lighting in indoor and outdoor areas. Ideal for applications with a small installation space requirement. Available in various white tones and RGB.

	Standard	Bright	High Brightness
Abmessungen | Dimensions	10,5 x 5 mm	10,5 x 5 mm	10,5 x 5 mm
Biegeradius | Bending Radius	≥ 50 mm	≥ 50 mm	≥ 50 mm
Spannung | Voltage	24 V DC	24 V DC	24 V DC
Leistung | Power	5,3 W/m	8,0 W/m	17,3 W/m
Effizienz | Efficacy	122 lm/W	122 lm/W	117 lm/W
Lichtstrom | Luminous flux	648 lm/m	971 lm/m	2.025 lm/m
Ta_{max}	55 °C	50 °C	40 °C
Tc_{max}	68 °C	70 °C	72 °C

Alle Werte beziehen sich auf Versionen mit 3300 K und klarem Verguß | all values refer to versions with 3300 K and clear encapsulation

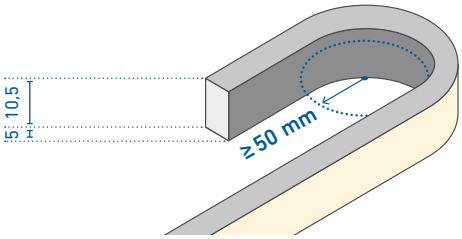

AQUALUC W:AVE [siehe Seite 64 | see page 64]

IP 67-geschützte, homogene LED-Lichtlinie mit hohem Lichtstrom für die Akzentbeleuchtung in Innen- und Außenbereichen. Erhältlich in verschiedenen Weißtönen, als RGB-, und RGBW-Variante. | IP 67-protected, homogeneous LED light line with high luminous flux for accent lighting in indoor applications and outdoor areas. Available in different white tones, RGB or RGBW versions.

	Bright	High Brightness
Abmessungen | Dimensions	13,5 x 13,5 mm	17,5 x 17,5 mm
Biegeradius | Bending Radius	≥ 200 mm	≥ 200 mm
Spannung | Voltage	24 V DC	24 V DC
Leistung | Power	8,0 W/m	17,3 W/m
Effizienz | Efficacy	86 lm/W	75 lm/W
Lichtstrom | Luminous flux	687 lm/m	1.296 lm/m
Ta_{max}	55 °C	40 °C
Tc_{max}	69 °C	62 °C

Alle Werte beziehen sich auf Versionen mit 3200 K | all values refer to versions with 3200 K

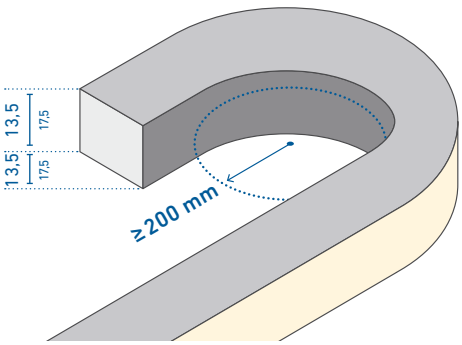

AQUALUC C:URVE MINI [siehe Seite 72 | see page 72]

IP 67-geschützte, homogene LED-Lichtlinie mit hohem Lichtstrom für die Akzentbeleuchtung in Innen- und Außenbereichen. Ideal für Applikationen mit geringem Platzbedarf. Erhältlich in verschiedenen Weißtönen. | IP 67-protected, homogeneous LED light line with high luminous flux for accent lighting in indoor and outdoor areas. Ideal for applications with a small installation space requirement. Available in various white tones.

	C:URVE MINI
Abmessungen | Dimensions	6 x 13,5 mm
Biegeradius | Bending Radius	≥ 50 mm
Spannung | Voltage	24 V DC
Leistung | Power	8 W/m
Effizienz | Efficacy	35 lm/W
Lichtstrom | Luminous flux	278 lm/m
Ta_{max}	50 °C
Tc_{max}	67 °C

Alle Werte beziehen sich auf Versionen mit 3000 K | all values refer to versions with 3000 K

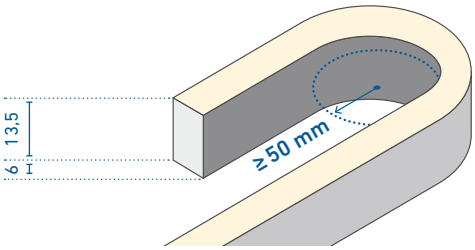

AQUALUC C:URVE [siehe Seite 74 | see page 74]

IP 67-geschützte, homogene LED-Lichtlinie mit hohem Lichtstrom für Innen- und Außenbereiche. Als Akzent- oder Direktbeleuchtung einsetzbar. Erhältlich in verschiedenen Weißtönen, als RGB- und RGBW-Variante. | IP 67 protected, homogeneous LED light line with high luminous flux for accent lighting in indoor applications and outdoor areas. Available in different white tones, RGB or RGBW.

	Standard	Bright	High Brightness
Abmessungen | Dimensions	10 x 18,5 mm	10 x 18,5 mm	10 x 18,5 mm
Biegeradius | Bending Radius	≥ 150 mm	≥ 150 mm	≥ 150 mm
Spannung | Voltage	24 V DC	24 V DC	24 V DC
Leistung | Power	5,3 W/m	8,0 W/m	17,3 W/m
Effizienz | Efficacy	54 lm/W	50 lm/W	46 lm/W
Lichtstrom | Luminous flux	287 lm/m	399 lm/m	777 lm/m
Ta_{max}	60 °C	55 °C	40 °C
Tc_{max}	71 °C	68 °C	66 °C

Alle Werte beziehen sich auf Versionen mit 3200 K | all values refer to versions with 3200 K

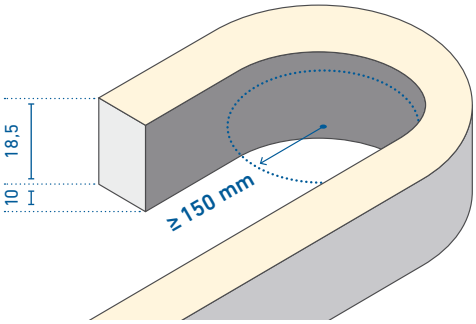

AQUALUC C:URVE WIDE [siehe Seite 80 | see page 80]

IP 67-geschützte, homogene LED-Lichtlinie mit sehr hohem Lichtstrom für Innen- und Außenbereiche. Als Akzent- oder Direktbeleuchtung einsetzbar. Erhältlich in verschiedenen Weißtönen. | IP 67-protected, homogeneous LED light line with very high luminous flux for indoor and outdoor use. Can be used as accent or direct lighting. Available in various white tones.

	C:URVE WIDE
Abmessungen | Dimensions	17,5 x 17,5 mm
Biegeradius | Bending Radius	≥ 200 mm
Spannung | Voltage	24 V DC
Leistung | Power	17,3 W/m
Effizienz | Efficacy	69 lm/W
Lichtstrom | Luminous flux	1.200 lm/m
Ta_{max}	40 °C
Tc_{max}	62 °C

Alle Werte beziehen sich auf Versionen mit 3200 K | all values refer to versions with 3200 K

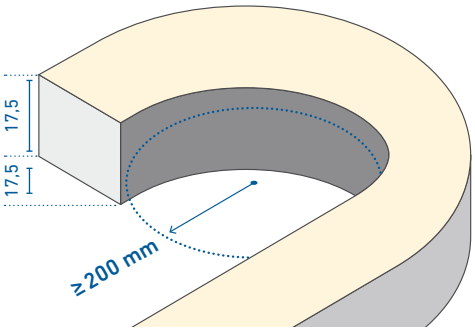

BARTHELME AQUALUC 48 V-ÜBERSICHT | OVERVIEW

AQUALUC S:OLID [siehe Seite 44 | see page 44]

Begehbare, IP 68-geschützte, homogene LED-Lichtlinie mit sehr hohem Lichtstrom für Innen-, Außen- und Unterwasserbereiche. Als Akzent- oder Direktbeleuchtung einsetzbar. Erhältlich in verschiedenen Weißtönen. | Walkable, IP 68-protected, homogeneous LED light line with very high luminous flux for indoor, outdoor and underwater areas. Can be used as accent or direct lighting. Available in various white tones.

	Bright	High Brightness
Abmessungen | Dimensions	17,5 x 17,5 mm	17,5 x 17,5 mm
Biegeradius | Bending Radius	starr | rigid	starr | rigid
Spannung | Voltage	48 V DC	48 V DC
Leistung | Power	8,7 W/m	17,3 W/m
Effizienz | Efficacy	73 lm/W	72 lm/W
Lichtstrom | Luminous flux	557 lm/m	1.102 lm/m
Ta_{max}	60 °C	35 °C
Tc_{max}	66 °C	63 °C

Alle Werte beziehen sich auf Versionen mit 3100 K bei S:OLID Bright und High Brightness bzw. 3300K bei S:OLID 270° |
all values refer to versions with 3100 K bei S:OLID Bright und HB bzw. 3300K bei S:OLID 270°

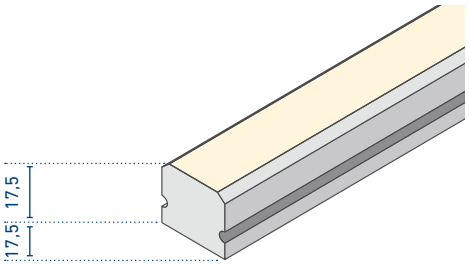

AQUALUC MINI [siehe Seite 56 | see page 56]

IP 67-geschützte, LED-Lichtlinie mit hohem Lichtstrom für die Akzentbeleuchtung in Innen- und Außenbereichen. Ideal für Applikationen mit geringem Platzbedarf. Erhältlich in verschiedenen Weißtönen. | IP 67-protected, homogeneous LED light line with high luminous flux for accent lighting in indoor and outdoor areas. Ideal for applications with a small installation space requirement. Available in various white tones.

	Bright	High Brightness
Abmessungen | Dimensions	10,5 x 5 mm	10,5 x 5 mm
Biegeradius | Bending Radius	≥ 50 mm	≥ 50 mm
Spannung | Voltage	48 V DC	48 V DC
Leistung | Power	8,7 W/m	17,3 W/m
Effizienz | Efficacy	100 lm/W	97 lm/W
Lichtstrom | Luminous flux	796 lm/m	1.557 lm/m
Ta_{max}	50 °C	40 °C
Tc_{max}	70 °C	72 °C

Alle Werte beziehen sich auf Versionen mit 3300 K und klarem Verguß | all values refer to versions with 3300 K and clear encapsulation

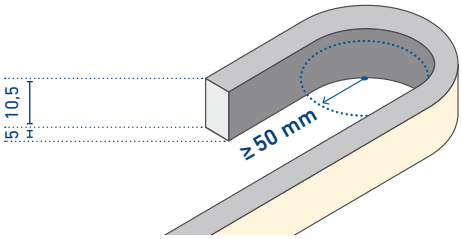

AQUALUC W:AVE 17,5 [siehe Seite 66 | see page 66]

IP 67-geschützte, homogene LED-Lichtlinie mit hohem Lichtstrom für die Akzentbeleuchtung in Innen- und Außenbereichen. Erhältlich in verschiedenen Weißtönen | IP 67-protected, homogeneous LED light line with high luminous flux for accent lighting in indoor applications and outdoor areas. Available in different white tones.

	Bright	High Brightness
Abmessungen | Dimensions	17,5 x 17,5 mm	17,5 x 17,5 mm
Biegeradius | Bending Radius	≥ 200 mm	≥ 200 mm
Spannung | Voltage	48 V DC	48 V DC
Leistung | Power	8,7 W/m	17,3 W/m
Effizienz | Efficacy	85 lm/W	81 lm/W
Lichtstrom | Luminous flux	676 lm/m	1.292 lm/m
Ta_{max}	55 °C	40 °C
Tc_{max}	68 °C	62 °C

Alle Werte beziehen sich auf Versionen mit 3200 K | all values refer to versions with 3200 K

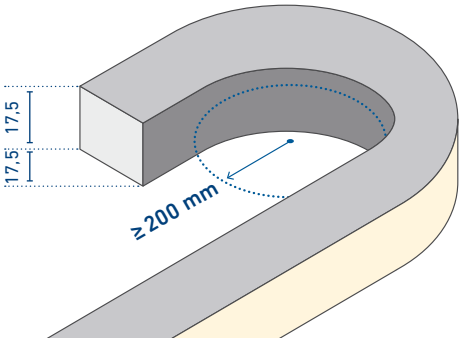

AQUALUC C:URVE [siehe Seite 78 | see page 78]

IP 67-geschützte, homogene LED-Lichtlinie mit hohem Lichtstrom für Innen- und Außenbereiche. Als Akzent- oder Direktbeleuchtung einsetzbar. Erhältlich in verschiedenen Weißtönen. | IP 67 protected, homogeneous LED light line with high luminous flux for accent lighting in indoor applications and outdoor areas. Available in different white tones.

	Bright	High Brightness
Abmessungen | Dimensions	10 x 18,5 mm	10 x 18,5 mm
Biegeradius | Bending Radius	≥ 150 mm	≥ 150 mm
Spannung | Voltage	48 V DC	48 V DC
Leistung | Power	8,7 W/m	17,3 W/m
Effizienz | Efficacy	55 lm/W	57 lm/W
Lichtstrom | Luminous flux	438 lm/m	904 lm/m
Ta_{max}	55 °C	40 °C
Tc_{max}	68 °C	66 °C

Alle Werte beziehen sich auf Versionen mit 3100 K | all values refer to versions with 3100 K

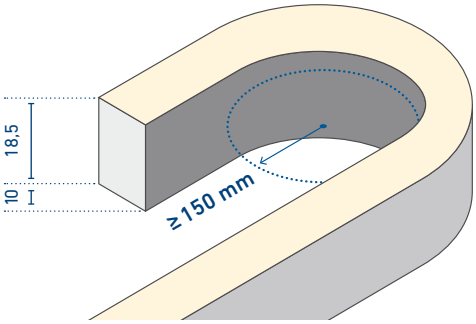

AQUALUC C:URVE WIDE [siehe Seite 82 | see page 82]

IP 67-geschützte, homogene LED-Lichtlinie mit sehr hohem Lichtstrom für Innen- und Außenbereiche. Als Akzent- oder Direktbeleuchtung einsetzbar. Erhältlich in verschiedenen Weißtönen. | IP 67-protected, homogeneous LED light line with very high luminous flux for indoor and outdoor use. Can be used as accent or direct lighting. Available in various white tones.

	C:URVE WIDE	High Brightness
Abmessungen | Dimensions	17,5 x 17,5 mm	17,5 x 17,5 mm
Biegeradius | Bending Radius	≥ 200 mm	>200 mm
Spannung | Voltage	48 V DC	48 V DC
Leistung | Power	8,7 W/m	17,3 W/m
Effizienz | Efficacy	82 lm/W	79 lm/W
Lichtstrom | Luminous flux	657 lm/m	1.255 lm/m
Ta_{max}	55 °C	40°
Tc_{max}	68 °C	62°

Alle Werte beziehen sich auf Versionen mit 3200 K | all values refer to versions with 3200 K

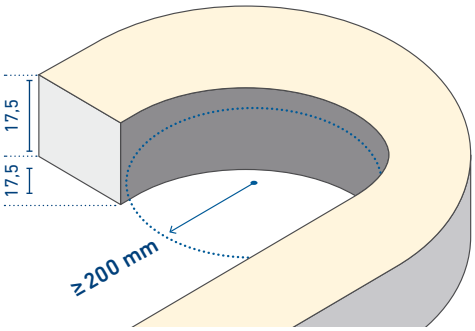

MAXIMAL BAUBARE LÄNGE | MAXIMUM BUILD LENGTH

PRODUKT | PRODUCT	0,35 m-Kabel mit M8-Stecker | 0.35 m cable with M8 connector	Kabel-Zuleitung mit freien Drahtenden | cable supply line with free wire ends								Seite | Page
		1 m	2 m	3 m	4 m	5 m	6 m	8 m	10 m*	
AQUALUC S:OLID										
Monochrome Bright	-	2.720	2.720	2.720	2.720	2.720	2.720	2.720	-	2
Monochrome Bright 48 V	-	2.720	2.720	2.720	2.720	2.720	2.720	2.720	-	44
Monochrome Bright COLOR R/A	-	2.720	2.720	2.720	2.720	2.720	2.720	2.720	-	42
Monochrome Bright COLOR G/B	-	2.720	2.720	2.720	2.720	2.720	2.720	2.720	-	42
Monochrome High Brightness	-	2.720	2.720	2.720	2.720	2.720	2.720	2.720	-	42
Monochrome High Brightness 48 V	-	2.720	2.720	2.720	2.720	2.720	2.720	2.720	-	44
Monochrome High Brightness COLOR R/A	-	2.720	2.720	2.720	2.720	2.720	2.720	2.720	-	42
Monochrome High Brightness COLOR G/B	-	2.687	2.687	2.687	2.687	2.687	2.687	2.687	-	42
RGB	-	2.720	2.720	2.720	2.720	2.720	2.720	2.720	-	46
RGBW	-	2.680	2.680	2.680	2.680	2.680	2.680	-	-	46
Monochrome Bright (RE)	-	2.724	2.724	2.724	2.724	2.724	2.724	2.724	-	42
Monochrome Bright 48 V (RE)	-	2.724	2.724	2.724	2.724	2.724	2.724	2.724	-	44
Monochrome High Brightness (RE)	-	2.724	2.724	2.724	2.724	2.724	2.724	2.724	-	42
Monochrome High Brightness 48 V (RE)	-	2.724	2.724	2.724	2.724	2.724	2.724	2.724	-	44
Monochrome Bright COLOR R/A (RE)	-	2.724	2.724	2.724	2.724	2.724	2.724	2.724	-	42
Monochrome Bright COLOR G/B (RE)	-	2.724	2.724	2.724	2.724	2.724	2.724	2.691	-	42
Monochrome High Brightness COLOR R/A (RE)	-	2.724	2.724	2.724	2.724	2.724	2.724	2.724	-	42
Monochrome High Brightness COLOR G/B (RE)	-	2.691	2.691	2.691	2.691	2.691	2.691	2.724	-	42
RGB (RE)	-	2.636	2.636	2.636	2.636	2.636	2.636	2.636	-	46
RGBW (RE)	-	2.686	2.686	2.686	2.686	2.686	2.686	-	-	46
AQUALUC MINI										
Standard clear	9.651	9.651	9.651	9.651	9.651	9.651	9.651	-	8.031	52
Standard frosted	9.651	9.651	9.651	9.651	9.651	9.651	9.651	-	8.031	52
Bright clear	9.441	9.261	8.961	8.721	8.421	8.181	7.881	-	5.961	54
Bright clear 48 V	9.651	9.651	9.651	9.651	9.651	9.651	9.651	-	9.651	56
Bright clear COLOR R/A	8.601	8.481	8.181	7.881	7.641	7.341	7.101	-	5.241	54
Bright clear COLOR G/B	8.671	8.521	8.221	7.871	7.571	7.321	7.021	-	5.071	54
Bright frosted	9.441	9.261	8.961	8.721	8.421	8.181	7.881	-	5.961	54
Bright frosted 48 V	9.651	9.651	9.651	9.651	9.651	9.651	9.651	-	9.651	56
Bright frosted COLOR R/A	8.601	8.481	8.181	7.881	7.641	7.341	7.101	-	5.241	54
Bright frosted COLOR G/B	8.671	8.521	8.221	7.871	7.571	7.321	7.021	-	5.071	54
High Brightness clear	4.971	4.791	4.521	4.251	3.981	3.801	3.531	-	2.181	58
High Brightness clear 48 V	9.651	9.651	9.651	9.651	9.651	9.651	9.651	-	9.651	60
High Brightness clear COLOR R/A	4.701	4.611	4.341	4.071	3.801	3.531	3.351	-	2.001	58
High Brightness clear COLOR G/B	5.104	4.937	4.604	4.354	4.104	3.854	3.688	-	2.271	58
High Brightness frosted	4.971	4.791	4.521	4.251	3.981	3.801	3.531	-	2.181	58
High Brightness frosted 48 V	9.651	9.651	9.651	9.651	9.651	9.651	9.651	-	9.651	60
High Brightness frosted COLOR R/A	4.701	4.611	4.341	4.071	3.801	3.531	3.351	-	2.001	58
High Brightness frosted COLOR G/B	5.104	4.937	4.604	4.354	4.104	3.854	3.688	-	2.271	58
RGB	8.271	8.121	7.671	7.371	7.071	6.771	6.621	-	4.671	62

* RE = rückseitige Einspeisung | rear side in-feed
* nur in Verbindung mit Zuleitung 0,35 m-Kabel mit M8-Stecker und 10 m-Verlängerung. Siehe Seite 91 | * only in conjunction with 0.35 m cable with M8 connector and 10 m extension. See page 91
alle angegebenen Werte gelten bei einseitiger Einspeisung und bei Einspeisung durch die Endkappe (S:OLID) | all indicated values are valid for one-sided power supply and for power supply through the end cap (S:OLID)

24 V AQUALUC 24 V | 48 V AQUALUC 48 V

PRODUKT | PRODUCT	0,35 m-Kabel mit M8-Stecker | 0.35 m cable with M8 connector	Kabel-Zuleitung mit freien Drahtenden | cable supply line with free wire ends								Seite | Page
		1 m	2 m	3 m	4 m	5 m	6 m	8 m	10 m*	
AQUALUC W:AVE										
Bright	9.442	9.262	8.962	8.722	8.422	8.182	7.882	-	5.962	64
Bright 48 V	9.742	9.742	9.742	9.742	9.742	9.742	9.742	-	9.742	66
Bright COLOR R/A	8.602	8.482	8.182	7.882	7.642	7.342	7.102	-	5.242	64
Bright COLOR G/B	8.672	8.522	8.222	7.872	7.572	7.322	7.022	-	5.072	64
High Brightness	4.972	4.792	4.522	4.252	3.982	3.802	3.532	-	2.182	64
High Brightness 48 V	9.742	9.742	9.742	9.742	9.742	9.742	9.742	-	9.742	66
High Brightness COLOR R/A	4.702	4.612	4.342	4.072	3.802	3.532	3.352	-	2.002	64
High Brightness COLOR G/B	5.105	4.938	4.605	4.355	4.105	3.855	3.689	-	2.272	64
RGB	6.412	6.232	5.872	5.602	5.332	5.062	4.792	-	3.082	68
RGBW	5.622	5.482	5.272	4.992	4.782	4.572	4.362	-	2.892	68
AQUALUC C:URVE MINI										
MINI	9.441	9.261	8.961	8.721	8.421	8.181	7.881	-	5.961	72
MINI COLOR R/A	8.601	8.481	8.181	7.881	7.641	7.341	7.101	-	5.241	72
MINI COLOR G/B	8.671	8.521	8.221	7.871	7.571	7.321	7.021	-	5.071	72
AQUALUC C:URVE										
Standard	9.742	9.742	9.742	9.742	9.742	9.742	9.742	-	8.032	74
Bright	9.442	9.262	8.962	8.722	8.422	8.182	7.882	-	5.962	74
Bright 48 V	9.742	9.742	9.742	9.742	9.742	9.742	9.742	-	9.742	78
Bright COLOR R/A	8.602	8.482	8.182	7.882	7.642	7.342	7.102	-	5.242	74
Bright COLOR G/B	8.672	8.522	8.222	7.872	7.572	7.322	7.022	-	5.072	74
High Brightness	4.972	4.792	4.522	4.252	3.982	3.802	3.532	-	2.182	76
High Brightness 48 V	9.742	9.742	9.742	9.742	9.742	9.742	9.742	-	9.742	78
High Brightness COLOR R/A	4.702	4.612	4.342	4.072	3.802	3.532	3.352	-	2.002	76
High Brightness COLOR G/B	5.105	4.938	4.605	4.355	4.105	3.855	3.689	-	2.272	76
WIDE	4.972	4.792	4.522	4.252	3.982	3.802	3.532	-	2.182	80
WIDE Bright 48 V	9.742	9.742	9.742	9.742	9.742	9.742	9.742	-	9.742	82
WIDE High Brightness 48 V	9.742	9.742	9.742	9.742	9.742	5.692	9.742	-	9.742	82
WIDE COLOR R/A	4.702	4.612	4.342	4.072	3.802	3.532	3.352	-	2.002	80
WIDE COLOR G/B	5.105	4.938	4.605	4.355	4.105	3.855	3.689	-	2.272	80
RGB	6.412	6.232	5.872	5.602	5.332	5.062	4.792	-	3.082	84
RGBW	5.622	5.482	5.272	4.992	4.782	4.572	4.362	-	2.892	84

* RE = rückseitige Einspeisung | rear side in-feed
* nur in Verbindung mit Zuleitung 0,35 m-Kabel mit M8-Stecker und 10 m-Verlängerung. Siehe Seite 91 | * only in conjunction with 0.35 m cable with M8 connector and 10 m extension. See page 91
alle angegebenen Werte gelten bei einseitiger Einspeisung und bei Einspeisung durch die Endkappe (S:OLID) | all indicated values are valid for one-sided power supply and for power supply through the end cap (S:OLID)

Barthelme
LED Solutions
Die vollvergossenen LED-Lichtlinien der AQUALUC-Serie bieten unzählige Möglichkeiten in der Lichtplanung. Sie können in vielen Bereichen der Architektur als Akzentbeleuchtung oder Direktbeleuchtung eingesetzt werden und bieten eine sehr hohe Lichtqualität.
Diese Lichtlösung kann mit dem Barthelme-Konfigurator für jedes Projekt bedarfsgerecht definiert werden.
The fully encapsulated LED light lines of the AQUALUC series offer countless possibilities in lighting design. They can be used in many areas of architecture to provide accent or direct lighting and offer a sophisticated quality of light.
This lighting solution can be tailored to the needs of each project using the Barthelme configurator.
0:05 / 2:04

Barthelme
AQUALUC
IP-GESCHÜTZTE LED-LICHTLINIEN
- MADE IN GERMANY -

Barthelme
DURABILITY

Barthelme
GESTALTUNGSFREIHEIT

Barthelme
FLEXIBILITY

DE

EN

IN NUR 6 SCHRITTEN ZU IHREM INDIVIDUELLEN AQUALUC
IN ONLY 6 STEPS TO YOUR CUSTOMISED AQUALUC

Die Bestellnummer für eine selbst konfigurierte AQUALUC-Lichtlinie setzt sich aus 6 Teilbereichen zusammen.
Bestimmen Sie bitte für jeden Teilbereich den entsprechenden Code:

The order number for a self-configured AQUALUC light line consists of six portions.
Determine the relevant code for each portion:

BEISPIEL BESTELLNUMMER| EXAMPLE ORDER NUMBER:

AQUA-	5001-	0031-	2720-	21-	003-	000
	1	2	3	4	5	6

= AQUALUC S:OLID Monochrome High Brightness, 3100 K, 2.720 mm, einseitige Einspeisung, 3 m-Kabel mit freien Drahtenden, keine Weiterleitung |
AQUALUC S:OLID Monochrome High Brightness, 3100 K, 2,720 mm, one-sided in-feed, 3 m cable with free wire ends, no cable out-feed

ALTERNATIV KÖNNEN SIE IHRE INDIVIDUELLE AQUALUC-LICHTLINIE DIREKT IN UNSEREM KONFIGURATOR ERSTELLEN
ALTERNATIVELY, YOU CAN ALSO CREATE YOUR INDIVIDUAL AQUALUC LIGHT LINE IN OUR ONLINE CONFIGURATOR

https://configure.barthelme.de

1 TYP | TYPE

24 V	MAX. BAUBARE LÄNGE* MAX. BUILD LENGTH*	CODE
AQUALUC S:OLID Monochrome Bright	2.720 mm	**5004**
AQUALUC S:OLID Monochrome High Brightness	2.720 mm	**5001**
AQUALUC S:OLID RGB	2.720 mm	**5002**
AQUALUC S:OLID RGBW	2.680 mm	**5003**
AQUALUC MINI Standard clear	9.651 mm	**2001**
AQUALUC MINI Standard frosted	9.651 mm	**2002**
AQUALUC MINI Bright clear	9.261 mm	**2003**
AQUALUC MINI Bright frosted	9.261 mm	**2004**
AQUALUC MINI High Brightness clear	4.791 mm	**2005**
AQUALUC MINI High Brightness frosted	4.791 mm	**2006**
AQUALUC MINI RGB clear	8.121 mm	**2007**
AQUALUC MINI RGB frosted	8.121 mm	**2008**
AQUALUC W:AVE Bright	9.262 mm	**4001**
AQUALUC W:AVE High Brightness	4.792 mm	**4002**
AQUALUC W:AVE RGB	6232 mm	**4003**
AQUALUC W:AVE RGBW	5.482 mm	**4004**
AQUALUC C:URVE MINI	9.261 mm	**3001**
AQUALUC C:URVE Standard	9.742 mm	**3002**
AQUALUC C:URVE Bright	9.262 mm	**3003**
AQUALUC C:URVE High Brightness	4.792 mm	**3004**
AQUALUC C:URVE WIDE	4.792 mm	**3006**
AQUALUC C:URVE RGB	6.232 mm	**3005**
AQUALUC C:URVE RGBW	5.482 mm	**3007**

48 V	MAX. BAUBARE LÄNGE* MAX. BUILD LENGTH*	CODE
AQUALUC S:OLID Monochrome Bright	2.720 mm	**5011**
AQUALUC S:OLID Monochrome High Brightness	2.720 mm	**5012**
AQUALUC MINI Bright clear	9.651 mm	**2009**
AQUALUC MINI Bright frosted	9.651 mm	**2010**
AQUALUC MINI High Brightness clear	9.651 mm	**2011**
AQUALUC MINI High Brightness frosted	9.651 mm	**2012**
AQUALUC W:AVE 17,5 Bright	9.742 mm	**4007**
AQUALUC W:AVE 17,5 High Brightness	9.742 mm	**4008**
AQUALUC C:URVE Bright	9.742 mm	**3010**
AQUALUC C:URVE High Brightness	9.742 mm	**3011**
AQUALUC C:URVE WIDE Bright	9.742 mm	**3012**
AQUALUC C:URVE WIDE High Brightness	9.742 mm	**3013**

* alle Werte mit 1 m-Kabel Zuleitung | all values with 1 m in-feed cable

2 LICHTFARBE | LIGHT COLOR

Bitte immer 4-stellig angebeben | Please always use 4 digits

	CODE
WEISS | WHITE	
0027 (für | for 2700 K), 0030 (für | for 3000 K) usw.	
EINZELFARBEN | SINGLE COLORS	
Rot | red	0625
Grün | green	0525
Blau | blue	0470
Amber | amber	0593
RGB	0RGB
RGBW	RGBW

3 WUNSCHLÄNGE IN MM | WISH LENGTH IN MM

Bitte immer 4-stellig angeben. Bei Längen < 1.000 mm mit 0 anfangen z.B. 0560

Please always use 4 digits. With lengths < 1,000 mm begin with 0 e.g. 0560

Bitte beachten Sie, dass Sie bei Angabe Ihrer AQUALUC - Wunschlänge sowohl die Länge des LED-Segments (Zuschnitt-Länge: siehe Punkt 1) als auch die Kabelzuführung (siehe Punkt 4) berücksichtigen müssen.

In dem gezeigten Beispiel werden 30 LED-Segmente (je Zuschnitt 90 mm) des LEDlightflex 12 8p High Efficiency Plus zu einer Länge von 2.700 mm verbaut. Eine einseitige Kabelzuführung benötigt zusätzlich 20 mm. Dies ergibt eine Gesamtlänge von 2.720 mm.

Please note that when you enter your AQUALUC wish length, that you need to consider the length of the LED segment (cut length: see step 1) and the cable feed (see step 4).

In the example shown on the left page, 30 LED segments (each cut 90 mm) of the LEDlightflex 12 8p High Efficiency Plus for a length of 2,700 mm are inserted. A one-sided cable feed requires an extra 20 mm. This results in a total length of 2,720 mm.

FORMEL | FORMULA :

Anzahl Segmente x Zuschnitt-Länge + z.B. 20 mm (einseitige Kabelzuführung) = Wunschlänge (= Code)
Anzahl Segmente x Zuschnitt-Länge + z.B. 34 mm (beidseitige Kabelzuführung) = Wunschlänge (= Code)

Number of segments x cutting length + e.g. 20 mm (one-sided cable feed) = wish length (= code)
Number of segments x cutting length + e.g. 34 mm (double-sided cable feed) = wish length (= code)

4 KABELZUFÜHRUNG | CABLE FEED

	CODE
einseitig | one-sided	21
beidseitig | double-sided	22
Rückseite, einseitig** | one-sided, rear	23
Rückseite, beidseitig** | double-sided, rear	24

Bei Weiterleitung (beidseitig) muss die max. Einspeiselänge beachtet werden! |
Max. feed-in length must be observed when double-sided cable feed is selected!

5 ZULEITUNG | CABLE IN-FEED

Die angegebene Kabellänge ist die gesamte Länge des Kabels inklusive des im Produkt vergossenen Bereiches. Bitte den Spannungsabfall bei der Auswahl der Kabellänge beachten. |

The specified cable length is the total length of the cable including the area encapsulated in the product. Please observe the voltage drop when selecting the cable length.

	CODE
1 m-Kabel mit freien Drahtenden | 1 m cable with free wire ends	001
2 m-Kabel mit freien Drahtenden | 2 m cable with free wire ends	002
3 m-Kabel mit freien Drahtenden | 3 m cable with free wire ends	003
4 m-Kabel mit freien Drahtenden | 4 m cable with free wire ends	004
5 m-Kabel mit freien Drahtenden | 5 m cable with free wire ends	005
6 m-Kabel mit freien Drahtenden | 6 m cable with free wire ends	006
8 m-Kabel mit freien Drahtenden** | 8 m cable with free wire ends **	008
0,35 m-Kabel mit M8-Stecker | 0.35 m cable with M8 connector	101

6 WEITERLEITUNG | CABLE OUT-FEED

Die angegebene Kabellänge ist die gesamte Länge des Kabels inklusive des im Produkt vergossenen Bereiches. | The specified cable length is the total length of the cable including the area encapsulated in the product.

	CODE
einseitig gewählt (keine Weiterleitung) | one-sided selected (no cable-outfeed)	000
1 m-Kabel mit freien Drahtenden | 1 m cable with free wire ends	001
2 m-Kabel mit freien Drahtenden | 2 m cable with free wire ends	002
3 m-Kabel mit freien Drahtenden | 3 m cable with free wire ends	003
4 m-Kabel mit freien Drahtenden | 4 m cable with free wire ends	004
5 m-Kabel mit freien Drahtenden | 5 m cable with free wire ends	005
6 m-Kabel mit freien Drahtenden | 6 m cable with free wire ends	006
8 m-Kabel mit freien Drahtenden** | 8 m cable with free wire ends **	008
0,35 m-Kabel mit M8-Buchse | 0.35 m cable with M8 socket	102

** gilt nur für AQUALUC S:OLID | only with AQUALUC S:OLID

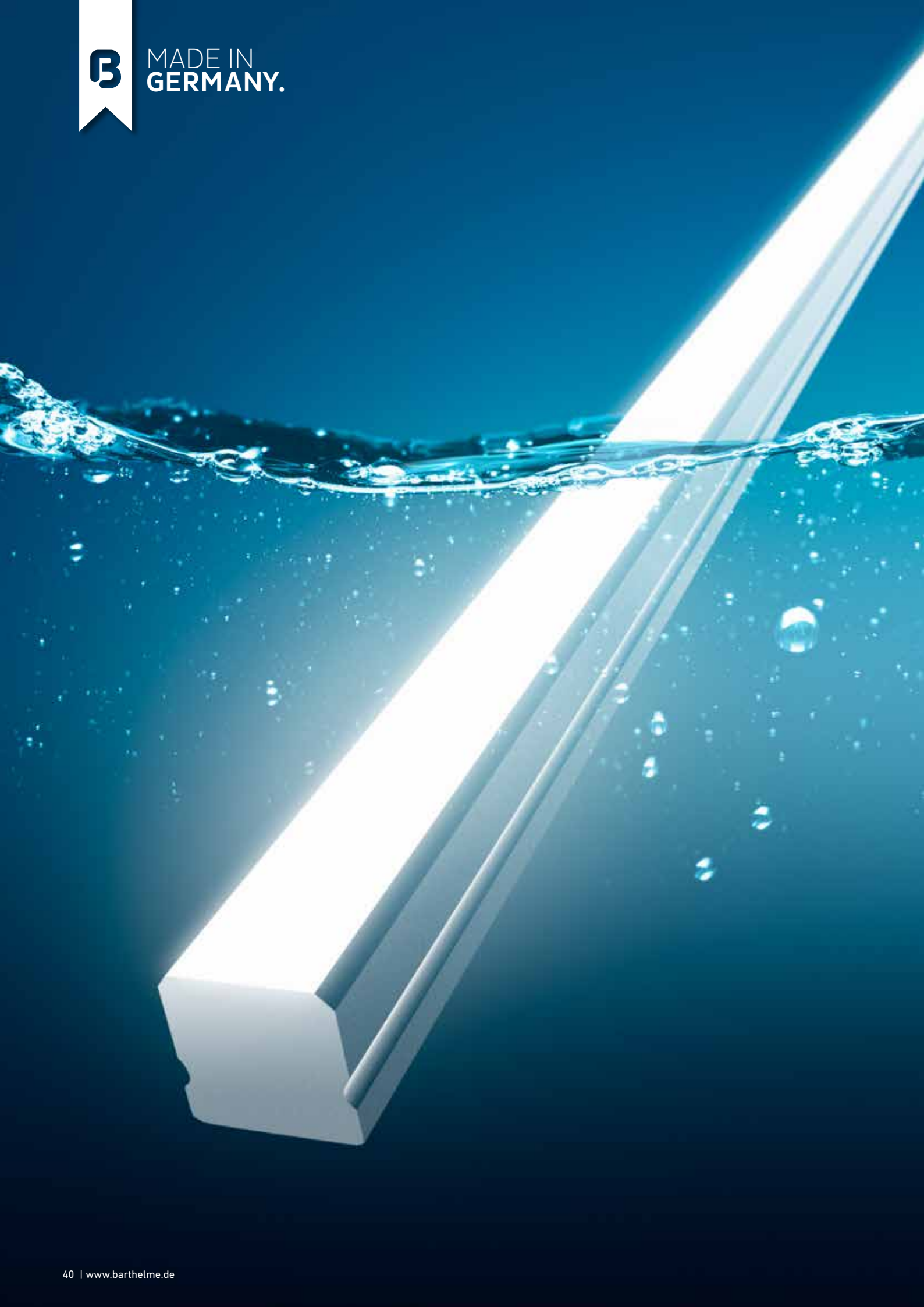
MADE IN
GERMANY.

AQUALUC S:OLID

Die LED-Lichtlinie AQUALUC S:OLID wurde für den dauerhaften Einsatz unter der Wasseroberfläche entwickelt und kann durch ihren extrem robusten Aufbau darüber hinaus auch als begehbare Bodeneinbauleuchte eingesetzt werden. Der starre Kunststoffmantel aus einer Polyurethan-Keramik-Verbindung und der hochwertige Verguss mit sehr hohem Shore-Härtegrad schützen die verbaute LED-Technik zuverlässig vor Wasser, UV-Strahlung, Chlor, Salz und Chemikalien.

The LED light line AQUALUC S:OLID was developed for permanent use under the water surface and can also be used as a recessed walkable floor luminaire due to its extremely robust construction. The rigid plastic sheath consisting of a polyurethane ceramic compound and the high-quality encapsulation with a very high shore grade reliably protect the built-in LED technology from water, UV radiation, chlorine, salt and chemicals.

MADE IN GERMANY.

24 V

AQUALUC S:OLID

MONOCHROME BRIGHT
MONOCHROME HIGH BRIGHTNESS

» mit wärmeleitender Polyurethan-Keramik-Verbindung vollvergossene, starre LED-Lichtlinie mit der Schutzart IP 68*

» für den Verbau unter Wasser bis 1,2 m Tiefe

» nur ein Bin je Lichtfarbe nach 3-Step-MacAdam

» hoher Lichtstrom von über 1.300 lm/m möglich

» durch Hartverguss gegen mechanische, physikalische und chemische Einflüsse geschützt

» beständig gegen Wasser und UV-Strahlung

» gleichmäßige, absolut homogene Ausleuchtung über die gesamte Lichtaustrittsfläche

» im Vergleich zu Metall kein Auftreten von Oxidstellen (Rost), da Gehäuse komplett aus Kunststoff gefertigt

» Stromkonstanter und hoher Kupferanteil im FPC sorgen für lange Lebensdauer

» rückseitige Einspeisung möglich zur Aneinanderreihung von mehreren Modulen

* bei max. 1,2 m Wassertiefe; Verweildauer < 2 Jahre
1 ppm freies Chlor bei 35 °C, ph-Wert von 6,8 - 7,6

» fully encapsulated rigid LED light line with thermal conducive polyurethane-ceramic compound and IP 68* protection

» for underwater installations up to a depth of 1.2 m

» only one bin per color according to 3 step MacAdam

» high luminous flux of over 1,300 lm/m possible

» protected by hard encapsulation against mechanical, physical and chemical influences

» resistant to water and UV radiation

» uniform, absolute homogeneous illumination over the entire light emitting surface

» as opposed to metal, no occurence of oxidation (rust) as housing completely made of plastic

» current limiter and high amount of copper in FPC enable a long lifetime

» rear side in-feed possible for side-by-side installation of multiple modules

* at max. 1.2 m water depth; immersion time < 2 years
1 ppm free chlorine at 35 °C, ph value of 6.8 - 7.6

AQUALUC S:OLID Monochrome Bright

ABMESSUNGEN: 17,5 x 17,5 mm | DIMENSIONS: 17.5 x 17.5 mm

24 V | CV | 117 m | PITCH 8 | 120° | DIMM | 1BIN | SDCM 3 | 60 Ta max | 66° Tc | IP68 | IK10

TYP | TYPE: 5004

Max. baubare Länge (mit 1 m-Kabel Zuleitung): 2.720 mm | Max. build length (with 1 m in-feed cable): 2,720 mm

Lichtfarbe Light color	typ. Farbtemp. typ. color temp.	typ. Watt/Meter	typ. Lumen/Watt	typ. Lumen/Meter	typ. CRI	EEK EEC
warmweiß 828 | warm white	2800 K	8,0 W/m	74 lm/W	595 lm/m	82	A+
weiß 831 | white	3100 K	8,0 W/m	84 lm/W	671 lm/m	82	A+
kaltweiß 841 | cool white	4100 K	8,0 W/m	84 lm/W	669 lm/m	82	A+
tageslicht 850 | daylight	5000 K	8,0 W/m	74 lm/W	588 lm/m	82	A+

Längentoleranz +/- 5 mm bei < 1m und +/- 0,2 % bei > 1 m | length tolerance +/- 5 mm at < 1 m and +/- 0.2 % at > 1 m

Verbauter LED-Streifen: LEDlight flex 08 8 High Efficiency, Segmente à 60 mm | inserted LED strip: LEDlight flex 08 8 High Efficiency, segments à 60 mm

Lebensdauerabschätzung L90/B10 bei Ta < 60 °C: > 60.000 h | estimated lifetime L90/B10 at Ta < 60 °C: > 60,000 h

* Die EEK-Angabe bezieht sich auf eine Länge von 1 m | The EEC value is based on a length of 1 m

Einzelfarben auf Anfrage erhältlich | single colors available on request

AQUALUC S:OLID Monochrome High Brightness

ABMESSUNGEN: 17,5 x 17,5 mm | DIMENSIONS: 17.5 x 17.5 mm

24 V | CV | 78 m | PITCH 12 | 120° | DIMM | 1BIN | SDCM 3 | 35 Ta max | 63° Tc | IP68 | IK10

TYP | TYPE: 5001

Max. baubare Länge (mit 1 m-Kabel Zuleitung): 2.720 mm | Max. build length (with 1 m in-feed cable): 2,720 mm

Lichtfarbe Light color	typ. Farbtemp. typ. color temp.	typ. Watt/Meter	typ. Lumen/Watt	typ. Lumen/Meter	typ. CRI	EEK EEC
warmweiß 828 | warm white	2800 K	17,3 W/m	69 lm/W	1.173 lm/m	85	A
weiß 831 | white	3100 K	17,3 W/m	72 lm/W	1.224 lm/m	85	A
kaltweiß 840 | cool white	4000 K	17,3 W/m	79 lm/W	1.343 lm/m	85	A
tageslicht 857 | daylight	5700 K	17,3 W/m	80 lm/W	1.360 lm/m	85	A

Längentoleranz +/- 5 mm bei < 1m und +/- 0,2 % bei > 1 m | length tolerance +/- 5 mm at < 1 m and +/- 0.2 % at > 1 m

Verbauter LED-Streifen: LEDlight flex 12 8p High Efficiency Plus, Segmente à 90 mm | inserted LED strip: LEDlight flex 12 8p High Efficiency Plus, segments à 90 mm

Lebensdauerabschätzung L90/B10 bei Ta < 35 °C: > 60.000 h | estimated lifetime L90/B10 at Ta < 35 °C: > 60,000 h

* Die EEK-Angabe bezieht sich auf eine Länge von 1 m | The EEC value is based on a length of 1 m

Einzelfarben auf Anfrage erhältlich | single colors available on request

AQUA - XXXX - XXXX - XXXX - XX - XXX - XXX

1 – TYP | TYPE

5004 – Monochrome Bright
5001 – Monochrome High Brightness

2 – LICHTFARBE | LIGHT COLOUR

0028 – 2800 K
0031 – 3100 K
0040 – 4000 K
0041 – 4100 K
0050 - 5000 K
0057 – 5700 K
0625 – Rot | Red
0525 – Grün | Green
0470 – Blau | Blue
0593 – Amber

3 – WUNSCHLÄNGE IN MM | WISH LENGTH IN MM

4 – KABEL-ZUFÜHRUNG | CABLE FEED

21 – einseitig | one-sided
22 – beidseitig | double-sided
23 – Rückseite, einseitig | one-sided, rear
24 – Rückseite, beidseitig | double-sided, rear

5 – ZULEITUNG | CABLE IN-FEED

001 – 1 m-Kabel | cable
002 – 2 m-Kabel | cable
003 – 3 m-Kabel | cable
004 – 4 m-Kabel | cable
005 – 5 m-Kabel | cable
006 – 6 m-Kabel | cable
008 – 8 m-Kabel | cable

6 – WEITERLEITUNG | CABLE OUT-FEED

000 – keine Weiterleitung | no cable out-feed
001 – 1 m-Kabel | cable
002 – 2 m-Kabel | cable
003 – 3 m-Kabel | cable
004 – 4 m-Kabel | cable
005 – 5 m-Kabel | cable
006 – 6 m-Kabel | cable
008 – 8m-Kabel | cable

IN INDIVIDUELLEN LÄNGEN, MIT BEIDSEITIGER UND RÜCKSEITIGER EINSPEISUNG ERHÄLTLICH | AVAILABLE IN INDIVIDUAL LENGTHS, WITH OPTIONAL IN-FEED ON BOTH SIDES AND REAR SIDE

PASSENDES ZUBEHÖR (SEITE 88 FF.) | SUITABLE ACCESSORIES (PAGE 88 FF.)

Längenausdehnung bei Temperaturänderungen beachten (siehe Seite 375) | Please consider linear extension with temperature variations (see page 375)
Produkte der Schutzart IP 67/68 können Farbtoleranzen aufweisen. Näheres hierzu finden Sie auf der Seite 382. |
Products with the protection class IP 67/68 can exhibit color tolerances. More information regarding this can be found on page 382.

MADE IN GERMANY.

48 V

AQUALUC S:OLID

MONOCHROME BRIGHT 48 V
MONOCHROME HIGH BRIGHTNESS 48 V

» mit 48 V-Technologie für extra große Einspeiselängen (bis 22.590 mm bei Bright, bis 14.400 mm bei High Brightness möglich); mehrere Teilstücke können miteinander verbunden und mit nur einem Netzteil betrieben werden

» mit wärmeleitender Polyurethan-Keramik-Verbindung vollvergossene, starre LED-Lichtlinie mit der Schutzart IP 68*

» für den Verbau unter Wasser bis 1,2 m Tiefe

» nur ein Bin je Lichtfarbe nach 3-Step-MacAdam

» hoher Lichtstrom von über 1.200 lm/m möglich

» durch Hartverguss gegen mechanische, physikalische und chemische Einflüsse geschützt

» beständig gegen Wasser und UV-Strahlung

» gleichmäßige, absolut homogene Ausleuchtung über die gesamte Lichtaustrittsfläche

» im Vergleich zu Metall kein Auftreten von Oxidstellen (Rost), da Gehäuse komplett aus Kunststoff gefertigt

» Stromkonstanter und hoher Kupferanteil im FPC sorgen für lange Lebensdauer

» rückseitige Einspeisung zur Aneinanderreihung von mehreren Modulen

* bei max. 1,2 m Wassertiefe; Verweildauer < 2 Jahre
1 ppm freies Chlor bei 35 °C, ph-Wert von 6,8 - 7,6

» with 48 V technology for extra long feed-in lengths; (up to 22,590 mm possible with Bright, up to 14,400 mm possible with High Brightness) several sections can be connected and operated with only one power supply unit

» fully encapsulated rigid LED light line with thermal conducive polyurethane-ceramic compound and IP 68* protection

» for underwater installations up to a depth of 1.2 m

» only one bin per color according to 3 step MacAdam

» high luminous flux of over 1,200 lm/m possible

» protected by hard encapsulation against mechanical, physical and chemical influences

» resistant to water and UV radiation

» uniform, absolute homogeneous illumination over the entire light emitting surface

» as opposed to metal, no occurence of oxidation (rust) as housing completely made of plastic

» current limiter and high amount of copper in FPC enable a long lifetime

» rear side in-feed for side-by-side installation of multiple modules

* at max. 1.2 m water depth; immersion time < 2 years
1 ppm free chlorine at 35 °C, ph value of 6.8 - 7.6

NEW

AQUALUC S:OLID Monochrome Bright 48 V

ABMESSUNGEN: 17,5 x 17,5 mm | DIMENSIONS: 17.5 x 17.5 mm

48 V | CV | 78 m | PITCH 12 | 120° | DIMM | 1BIN | SDCM 3 | 60 Ta max | 66° Tc | IP68 | IK10

TYP | TYPE: 5011

Max. baubare Länge (mit 1 m-Kabel Zuleitung): 2.720 mm | Max. build length (with 1 m in-feed cable): 2,720 mm

Lichtfarbe Light color	typ. Farbtemp. typ. color temp.	typ. Watt/Meter	typ. Lumen/Watt	typ. Lumen/Meter	typ. CRI	EEK EEC
warmweiß 828 | warm white	2800 K	8,7 W/m	66 lm/W	501 lm/m	88	A
weiß 831 | white	3100 K	8,7 W/m	73 lm/W	557 lm/m	86	A
kaltweiß 842 | cool white	4200 K	8,7 W/m	84 lm/W	643 lm/m	84	A+
tageslicht 861 | daylight	6100 K	8,7 W/m	75 lm/W	574 lm/m	88	A

Längentoleranz +/- 5 mm bei < 1m und +/- 0,2 % bei > 1 m | length tolerance +/- 5 mm at < 1 m and +/- 0.2 % at > 1 m

Verbauter LED-Streifen: LEDlight flex 12 8 48 V, Segmente à 90 mm | inserted LED strip: LEDlight flex 12 8 48 V High Efficiency, segments à 90 mm

Lebensdauerabschätzung L90/B10 bei Ta < 60 °C: > 60.000 h | estimated lifetime L90/B10 bei Ta < 60 °C: > 60.000 h

* Die EEK-Angabe bezieht sich auf eine Länge von 1 m | The EEC value is based on a length of 1 m

AQUALUC S:OLID Monochrome High Brightness 48 V

ABMESSUNGEN: 17,5 x 17,5 mm | DIMENSIONS: 17.5 x 17.5 mm

48 V | CV | 78 m | PITCH 12 | 120° | DIMM | 1BIN | SDCM 3 | 35 Ta max | 63° Tc | IP68 | IK10

TYP | TYPE: 5012

Max. baubare Länge (mit 1 m-Kabel Zuleitung): 2.720 mm | Max. build length (with 1 m in-feed cable): 2,720 mm

Lichtfarbe Light color	typ. Farbtemp. typ. color temp.	typ. Watt/Meter	typ. Lumen/Watt	typ. Lumen/Meter	typ. CRI	EEK EEC
warmweiß 828 | warm white	2800 K	17,3 W/m	64 lm/W	975 lm/m	87	A
weiß 831 | white	3100 K	17,3 W/m	72 lm/W	1.102 lm/m	85,6	A
kaltweiß 842 | cool white	4200 K	17,3 W/m	82 lm/W	1.250 lm/m	84	A
tageslicht 861 | daylight	6100 K	17,3 W/m	73 lm/W	1.114 lm/m	88	A

Längentoleranz +/- 5 mm bei < 1m und +/- 0,2 % bei > 1 m | length tolerance +/- 5 mm at < 1 m and +/- 0.2 % at > 1 m

Verbauter LED-Streifen: LEDlight flex 12 8 48 V, Segmente à 90 mm | inserted LED strip: LEDlight flex 12 8 48 V High Efficiency, segments à 90 mm

Lebensdauerabschätzung L90/B10 bei Ta < 35 °C: > 60.000 h | estimated lifetime L90/B10 bei Ta < 35 °C: > 60.000 h

* Die EEK-Angabe bezieht sich auf eine Länge von 1 m | The EEC value is based on a length of 1 m

AQUA - XXXX - XXXX - XXXX - XX - XXX - XXX

1	2	3	4	5	6
TYP | TYPE	LICHTFARBE | LIGHT COLOUR	WUNSCHLÄNGE IN MM | WISH LENGTH IN MM	KABEL-ZUFÜHRUNG | CABLE FEED	ZULEITUNG | CABLE IN-FEED	WEITERLEITUNG | CABLE OUT-FEED
5011 – Monochrome Bright 48 V 5012 – Monochrome High Brightness 48 V	0028 – 2800 K 0031 – 3100 K 0042 – 4200 K 0061 – 6100 K		21 – einseitig | one-sided 22 – beidseitig | double-sided 23 – Rückseite, einseitig | one-sided, rear 24 – Rückseite, beidseitig | double-sided, rear	001 – 1 m-Kabel | cable 002 – 2 m-Kabel | cable 003 – 3 m-Kabel | cable 004 – 4 m-Kabel | cable 005 – 5 m-Kabel | cable 006 – 6 m-Kabel | cable 008 – 8 m-Kabel | cable	000 – keine Weiterleitung | no cable out-feed 001 – 1 m-Kabel | cable 002 – 2 m-Kabel | cable 003 – 3 m-Kabel | cable 004 – 4 m-Kabel | cable 005 – 5 m-Kabel | cable 006 – 6 m-Kabel | cable 008 – 8m-Kabel | cable

IN INDIVIDUELLEN LÄNGEN, MIT BEIDSEITIGER UND RÜCKSEITIGER EINSPEISUNG ERHÄLTLICH | AVAILABLE IN INDIVIDUAL LENGTHS, WITH OPTIONAL IN-FEED ON BOTH SIDES AND REAR SIDE

PASSENDES ZUBEHÖR (SEITE 88 FF.) | SUITABLE ACCESSORIES (PAGE 88 FF.)

Längenausdehnung bei Temperaturänderungen beachten (siehe Seite 375) | Please consider linear extension with temperature variations (see page 375)
Produkte der Schutzart IP 67/68 können Farbtoleranzen aufweisen. Näheres hierzu finden Sie auf der Seite 382. |
Products with the protection class IP 67/68 can exhibit color tolerances. More information regarding this can be found on page 382.

MADE IN GERMANY.

24 V

AQUALUC S:OLID

RGB | RGBW

» mit wärmeleitender Polyurethan-Keramik-Verbindung vollvergossene, starre LED-Lichtlinie mit der Schutzart IP 68*

» für den Verbau unter Wasser bis 1,2 m Tiefe

» durch Hartverguss gegen mechanische, physikalische und chemische Einflüsse geschützt

» beständig gegen Wasser und UV-Strahlung

» gleichmäßige, absolut homogene Ausleuchtung über die gesamte Lichtaustrittsfläche

» im Vergleich zu Metall kein Auftreten von Oxidstellen (Rost), da komplett aus Kunststoff gefertigt

» Stromkonstanter und hoher Kupferanteil im FPC sorgen für lange Lebensdauer

» rückseitige Einspeisung möglich zur Aneinanderreihung von mehreren Modulen

» fully encapsulated rigid LED light line with thermal conducive polyurethane-ceramic compound and IP 68* protection

» for underwater installations up to a depth of 1.2 m

» protected by hard encapsulation against mechanical, physical and chemical influences

» resistant to water and UV radiation

» uniform, absolute homogeneous illumination over the entire light emitting surface

» as opposed to metal, no occurence of oxidation (rust) as completely made of plastic

» current limiter and high amount of copper in FPC enable a long lifetime

» rear side in-feed possible for side-by-side installation of multiple modules

* bei max. 1,2 m Wassertiefe; Verweildauer < 2 Jahre
1 ppm freies Chlor bei 35 °C, ph-Wert von 6,8 - 7,6

* at max. 1.2 m water depth; immersion time < 2 years
1 ppm free chlorine at 35 °C, ph value of 6.8 - 7.6

AQUALUC S:OLID RGB

ABMESSUNGEN: 17,5 x 17,5 mm | DIMENSIONS: 17.5 x 17.5 mm

24 V | CV | 66 m | PITCH 15 | 120° | DIMM | 35 Tamax | 63 °Tc | IP68 | IK10

TYP | TYPE: 5002

Max. baubare Länge (mit 1 m-Kabel Zuleitung): 2.720 mm | Max. build length (with 1 m in-feed cable): 2,720 mm

Lichtfarbe Light color	typ. Farbtemp. typ. color temp.	typ. Watt/Meter	typ. Lumen/Watt	typ. Lumen/Meter	EEK EEC
RGB	■■■	16 W/m	26 lm/W	R: 148 lm/m G: 223 lm/m B: 46 lm/m	B

Längentoleranz +/- 5 mm bei < 1m und +/- 0,2 % bei > 1 m | length tolerance +/- 5 mm at < 1 m and +/- 0.2 % at > 1 m

Verbauter LED-Streifen: LEDlight flex 15 8p RGB, Segmente à 90 mm | inserted LED strip: LEDlight flex 15 8p RGB, segments à 90 mm

* Die EEK-Angabe bezieht sich auf eine Länge von 1 m | The EEC value is based on a length of 1 m

Lebensdauerabschätzung L70/B50 bei Ta < 35 °C: > 30.000 h | estimated lifetime L70/B50 at Ta < 35 °C: > 30,000 h

AQUALUC S:OLID RGBW

ABMESSUNGEN: 17,5 x 17,5 mm | DIMENSIONS: 17.5 x 17.5 mm

24 V | CV | 342 m | PITCH 12 | 120° | DIMM | 35 Tamax | 71 °Tc | IP68 | IK10

TYP | TYPE: 5003

Max. baubare Länge (mit 1 m-Kabel Zuleitung): 2.680 mm | Max. build length (with 1 m in-feed cable): 2,680 mm

Lichtfarbe Light color	typ. Farbtemp. typ. color temp.	typ. Watt/Meter	typ. Lumen/Watt	typ. Lumen/Meter	EEK EEC
RGBW (3000 K)	■■■□	16,3 W/m	30 lm/W	R: 83 lm/m G: 170 lm/m B: 35 lm/m 3000 K: 204 lm/m	B

Längentoleranz +/- 5 mm bei < 1m und +/- 0,2 % bei > 1 m | length tolerance +/- 5 mm at < 1 m and +/- 0.2 % at > 1 m

Verbauter LED-Streifen: LEDlight flex 12 10 RGBW, Segmente à 70 mm | inserted LED strip: LEDlight flex 12 10 RGBW, segments à 70 mm

* Die EEK-Angabe bezieht sich auf eine Länge von 1 m | The EEC value is based on a length of 1 m

Lebensdauerabschätzung L70/B50 bei Ta < 35 °C: > 30.000 h | estimated lifetime L70/B50 at Ta < 35 °C: > 30,000 h

AQUA - XXXX - XXXX - XXXX - XX - XXX - XXX

1	2	3	4	5	6
TYP | TYPE	**LICHTFARBE | LIGHT COLOUR**	**WUNSCHLÄNGE IN MM | WISH LENGTH IN MM**	**KABEL-ZUFÜHRUNG | CABLE FEED**	**ZULEITUNG | CABLE IN-FEED**	**WEITERLEITUNG | CABLE OUT-FEED**
5002 – RGB 5003 – RGBW	0RGB – RGB RGBW – RGBW		21 – einseitig | one-sided 22 – beidseitig | double-sided 23 – Rückseite, einseitig | one-sided, rear 24 – Rückseite, beidseitig | double-sided, rear	001 – 1 m-Kabel | cable 002 – 2 m-Kabel | cable 003 – 3 m-Kabel | cable 004 – 4 m-Kabel | cable 005 – 5 m-Kabel | cable 006 – 6 m-Kabel | cable 008* – 8 m-Kabel | cable	000 – keine Weiterleitung | no cable out-feed 001 – 1 m-Kabel | cable 002 – 2 m-Kabel | cable 003 – 3 m-Kabel | cable 004 – 4 m-Kabel | cable 005 – 5 m-Kabel | cable 006 – 6 m-Kabel | cable 008* – 8m-Kabel | cable

* 8 m nur für RGB | 8 m only for RGB

IN INDIVIDUELLEN LÄNGEN, MIT BEIDSEITIGER UND RÜCKSEITIGER EINSPEISUNG ERHÄLTLICH | AVAILABLE IN INDIVIDUAL LENGTHS, WITH OPTIONAL IN-FEED ON BOTH SIDES AND REAR SIDE

PASSENDES ZUBEHÖR (SEITE 88 FF.) | SUITABLE ACCESSORIES (PAGE 88 FF.)

Längenausdehnung bei Temperaturänderungen beachten (siehe Seite 375) | Please consider linear extension with temperature variations (see page 375)
Produkte der Schutzart IP 67/68 können Farbtoleranzen aufweisen. Näheres hierzu finden Sie auf der Seite 382. |
Products with the protection class IP 67/68 can exhibit color tolerances. More information regarding this can be found on page 382.

Kunde: Franz Kraler Architekt: Studio Marastoni Lichtplanung: Glip the lighting Partner ©Fotograf: Marco Zanta

Foto: Wind Tower, Hong Kong, Brighten Lighting Engineering Ltd., Fotografie: Hans Astrup

Kunde: Bürgenstock Hotel & Resort | Lichtplanung: Sektor 4 GmbH + Barthelme Schweiz | Fotograf: Florian Leu

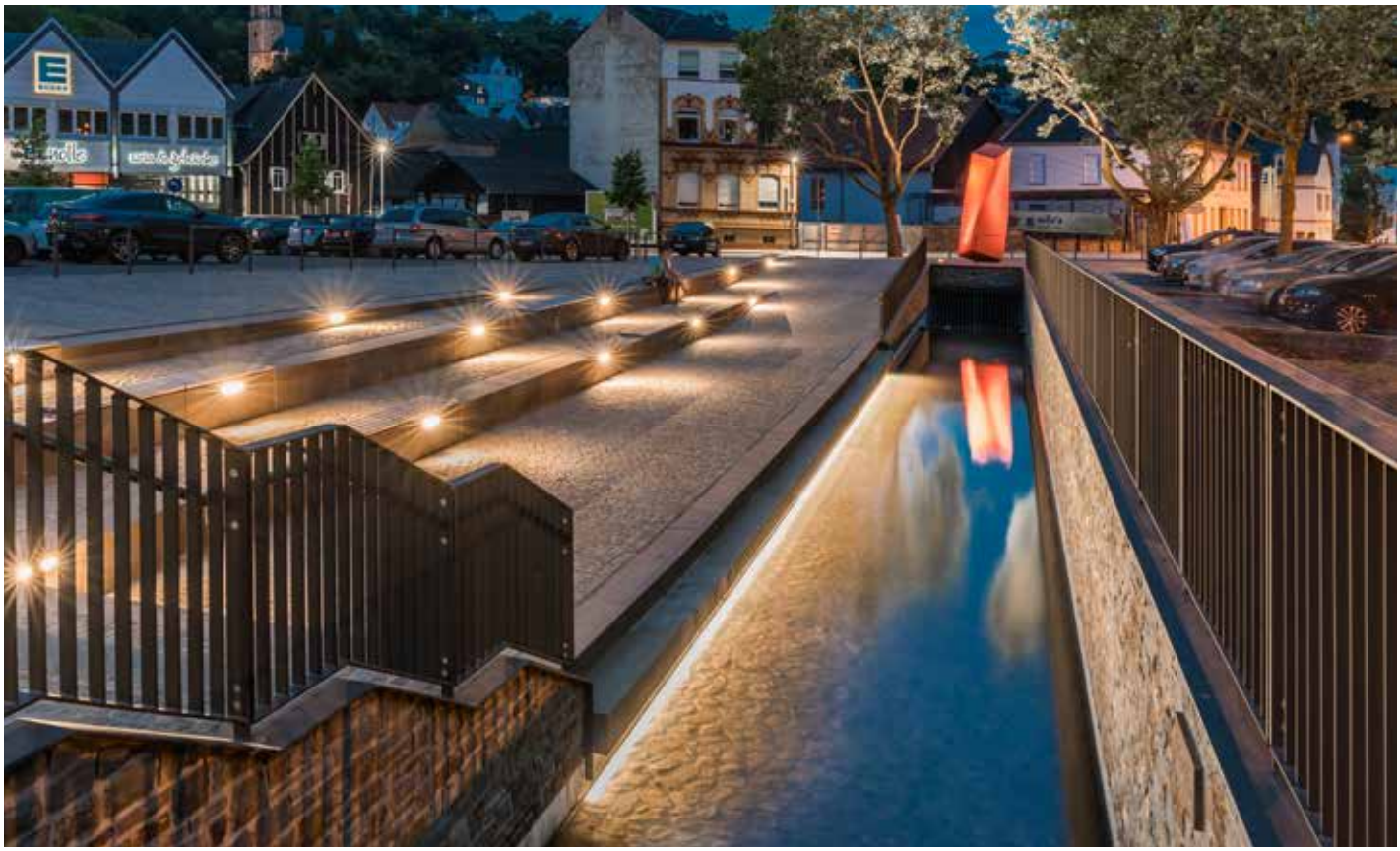

Foto: Rambach Hofgartenplatz, Frank Bossert Industrievertretungen

MADE IN GERMANY.

24 V

AQUALUC MINI
STANDARD

» mit wärmeleitender Polyurethan-Keramik-Verbindung vollvergossene, flexible LED-Lichtlinie mit der Schutzart IP 67
» nur ein Bin je Lichtfarbe nach 3-Step-MacAdam
» hohe Effizienz durch Barthelme LEDlight flex High Efficiency LED-Streifen von bis zu 129 lm/W (bei LF 843 in klar)
» beständig gegen Wasser, UV-Strahlung, Abrieb und Chemikalien
» große Bandbreite an Weißtönen (2700 K bis 6500 K)
» kleinste Abmessungen von nur 10,5 x 5 mm
» geringer Biegeradius von lediglich 50 mm (nur eine Achse)
» in klar und frosted erhätlich - frosted für eine reduzierte Blendwirkung
» Stromkonstanter und hoher Kupferanteil im FPC sorgen für lange Lebensdauer

» fully encapsulated flexible LED light line with thermal conducive polyurethane-ceramic compound and IP 67 protection
» only one bin per color according to 3 step MacAdam
» high efficiency with Barthelme LEDlight flex High Efficiency LED strip of up to 129 lm/W (at light color 843, clear version)
» resistant to water, UV radiation, abrasion and chemicals
» wide range of white tones (2700 K to 6500 K)
» compact dimensions of only 10,5 x 5 mm
» small bending radius of only 50 mm (only one axis)
» available in clear and frosted; frosted reduces the glare effect
» current limiter and high amount of copper in FPC enable a long lifetime

Abbildung | Image: AQUALUC MINI Standard clear

AQUALUC MINI Standard clear

ABMESSUNGEN: 10,5 x 5 mm | DIMENSIONS: 10.5 x 5 mm

24 V | CV | 78 m | PITCH 12 | 120° | DIMM | 1BIN | SDCM 3 | 55 Tamax | 68°Tc | IP67

TYP | TYPE: 2001

Max. baubare Länge (mit 1 m-Kabel Zuleitung): 9.651 mm | Max. build length (with 1 m in-feed cable): 9,651 mm

Lichtfarbe Light color	typ. Farbtemp. typ. color temp.	typ. Watt/Meter	typ. Lumen/Watt	typ. Lumen/Meter	typ. CRI	EEK EEC
weiß 830 | white	3000 K	5,3 W/m	122 lm/W	645 lm/m	85	A++
weiß 833 | white	3300 K	5,3 W/m	122 lm/W	648 lm/m	85	A++
kaltweiß 843 | cool white	4300 K	5,3 W/m	129 lm/W	679 lm/m	85	A++
tageslicht 865 | daylight	6500 K	5,3 W/m	126 lm/W	663 lm/m	85	A++

Längentoleranz +/- 5 mm bei < 1m und +/- 0,2 % bei > 1 m | length tolerance +/- 5 mm at < 1 m and +/- 0.2 % at > 1 m

Verbauter LED-Streifen: LEDlight flex 12 8p High Efficiency, Segmente à 90 mm | inserted LED strip: LEDlight flex 12 8p High Efficiency, segments à 90 mm

Lebensdauerabschätzung L90/B10 bei Ta < 55 °C: > 60.000 h | estimated lifetime L90/B10 at Ta < 55 °C: > 60,000 h

* Die EEK-Angabe bezieht sich auf eine Länge von 1 m | The EEC value is based on a length of 1 m

Einzelfarben auf Anfrage erhältlich | single colors available on request

AQUALUC MINI Standard frosted

ABMESSUNGEN: 10,5 x 5 mm | DIMENSIONS: 10.5 x 5 mm

24 V | CV | 78 m | PITCH 12 | 120° | DIMM | 1BIN | SDCM 3 | 55 Tamax | 68°Tc | IP67

TYP | TYPE: 2002

Max. baubare Länge (mit 1 m-Kabel Zuleitung): 9.651 mm | Max. build lengthh: 9,651 mm

Lichtfarbe Light color	typ. Farbtemp. typ. color temp.	typ. Watt/Meter	typ. Lumen/Watt	typ. Lumen/Meter	typ. CRI	EEK EEC
warmweiß 827 | warm white	2700 K	5,3 W/m	98 lm/W	520 lm/m	85	A+
weiß 831 | white	3100 K	5,3 W/m	99 lm/W	525 lm/m	85	A+
kaltweiß 840 | cool white	4000 K	5,3 W/m	106 lm/W	562 lm/m	85	A++
tageslicht 855 | daylight	5500 K	5,3 W/m	104 lm/W	551 lm/m	85	A+

Längentoleranz +/- 5 mm bei < 1m und +/- 0,2 % bei > 1 m | length tolerance +/- 5 mm at < 1 m and +/- 0.2 % at > 1 m

Verbauter LED-Streifen: LEDlight flex 12 8p High Efficiency, Segmente à 90 mm | inserted LED strip: LEDlight flex 12 8p High Efficiency, segments à 90 mm

Lebensdauerabschätzung L90/B10 bei Ta < 55 °C: > 60.000 h | estimated lifetime L90/B10 at Ta < 55 °C: > 60,000 h

* Die EEK-Angabe bezieht sich auf eine Länge von 1 m | The EEC value is based on a length of 1 m

Einzelfarben auf Anfrage erhältlich | single colors available on request

AQUA - XXXX - XXXX - XXXX - XX - XXX - XXX

1 – TYP | TYPE

2001 – Standard clear
2002 – Standard frosted

2 – LICHTFARBE | LIGHT COLOUR

0027 - 2700 K
0030 - 3000 K
0031 - 3100 K
0033 - 3300 K
0040 - 4000 K
0043 - 4300 K
0055 - 5500 K
0065 - 6500 K
0625 – Rot | Red
0525 – Grün | Green
0470 – Blau | Blue
0593 – Amber

3 – WUNSCHLÄNGE IN MM | WISH LENGTH IN MM

4 – KABEL-ZUFÜHRUNG | CABLE FEED

21 – einseitig | one-sided
22 – beidseitig | double-sided

5 – ZULEITUNG | CABLE IN-FEED

001 – 1 m-Kabel | cable
002 – 2 m-Kabel | cable
003 – 3 m-Kabel | cable
004 – 4 m-Kabel | cable
005 – 5 m-Kabel | cable
006 – 6 m-Kabel | cable
101 - 0,35-m-Kabel mit M8-Stecker
0,35 m cable with M8 connector

6 – WEITERLEITUNG | CABLE OUT-FEED

000 – keine Weiterleitung | no cable out-feed
001 – 1 m-Kabel | cable
002 – 2 m-Kabel | cable
003 – 3 m-Kabel | cable
004 – 4 m-Kabel | cable
005 – 5 m-Kabel | cable
006 – 6 m-Kabel | cable
102 - 0,35-m-Kabel mit M8-Buchse
0,35 m cable with M8 socket

IN INDIVIDUELLEN LÄNGEN, MIT BEIDSEITIGER EINSPEISUNG ERHÄLTLICH | AVAILABLE IN INDIVIDUAL LENGTHS, WITH OPTIONAL IN-FEED ON BOTH SIDES

PASSENDES ZUBEHÖR (SEITE 88 FF.) | SUITABLE ACCESSORIES (PAGE 88 FF.)

Längenausdehnung bei Temperaturänderungen beachten (siehe Seite 375) | Please consider linear extension with temperature variations (see page 375)
Produkte der Schutzart IP 67/68 können Farbtoleranzen aufweisen. Näheres hierzu finden Sie auf der Seite 382. |
Products with the protection class IP 67/68 can exhibit color tolerances. More information regarding this can be found on page 382.

MADE IN GERMANY.

24 V

AQUALUC MINI
BRIGHT

» mit wärmeleitender Polyurethan-Keramik-Verbindung vollvergossene, flexible LED-Lichtlinie mit der Schutzart IP 67
» nur ein Bin je Lichtfarbe nach 3-Step-MacAdam
» hoher Lichtstrom von über 1.000 lm/m möglich
» hohe Effizienz von bis zu 127 lm/W (bei LF 843 in klar) durch Barthelme LEDlight flex High Efficiency LED-Streifen
» beständig gegen Wasser, UV-Strahlung, Abrieb und Chemikalien
» große Bandbreite an Weißtönen (2700 K bis 6500 K)
» kleinste Abmessungen von nur 10,5 x 5 mm
» geringer Biegeradius von lediglich 50 mm (nur eine Achse)
» Stromkonstanter und hoher Kupferanteil im FPC sorgen für lange Lebensdauer

» fully encapsulated flexible LED light line with thermal conducive polyurethane-ceramic compound and IP 67 protection
» only one bin per color according to 3 step MacAdam
» high luminous flux of over 1,000 lm/m possible
» high efficiency with Barthelme LEDlight flex High Efficiency LED strip of up to 127 lm/W (at light color 843 with clear version)
» resistant to water, UV radiation, abrasion and chemicals
» wide range of white tones (2700 K to 6500 K)
» compact dimensions of only 10,5 x 5 mm
» small bending radius of only 50 mm (only one axis)
» current limiter and high amount of copper in FPC enable a long lifetime

Abbildung | Image: AQUALUC MINI Bright clear

AQUALUC MINI Bright clear

ABMESSUNGEN: 10,5 x 5 mm | DIMENSIONS: 10.5 x 5 mm

24 V | CV | 117 m | PITCH 8 | 120° | DIMM | 1BIN | SDCM 3 | 50 Ta max | 70°Tc | IP67

TYP | TYPE: 2003

Max. baubare Länge (mit 1 m-Kabel Zuleitung): 9.261 mm | Max. build length (with 1 m in-feed cable): 9,261 mm

Lichtfarbe Light color	typ. Farbtemp. typ. color temp.	typ. Watt/Meter	typ. Lumen/Watt	typ. Lumen/Meter	typ. CRI	EEK EEC
weiß 830 | white	3000 K	8,0 W/m	121 lm/W	967 lm/m	85	A++
weiß 833 | white	3300 K	8,0 W/m	122 lm/W	971 lm/m	85	A++
kaltweiß 843 | cool white	4300 K	8,0 W/m	127 lm/W	1.017 lm/m	85	A++
tageslicht 865 | daylight	6500 K	8,0 W/m	124 lm/W	994 lm/m	85	A++

Längentoleranz +/- 5 mm bei < 1m und +/- 0,2 % bei > 1 m | length tolerance +/- 5 mm at < 1 m and +/- 0.2 % at > 1 m

Verbauter LED-Streifen: LEDlight flex 08 8 High Efficiency, Segmente à 60 mm | inserted LED strip: LEDlight flex 08 8 High Efficiency, segments à 60 mm

Lebensdauerabschätzung L90/B10bei Ta < 50 °C: > 60.000 h | estimated lifetime L90/B10 at Ta < 50 °C: > 60,000 h

* Die EEK-Angabe bezieht sich auf eine Länge von 1 m | The EEC value is based on a length of 1 m

Einzelfarben auf Anfrage erhältlich | single colors available on request

AQUALUC MINI Bright frosted

ABMESSUNGEN: 10,5 x 5 mm | DIMENSIONS: 10.5 x 5 mm

24 V | CV | 117 m | PITCH 8 | 120° | DIMM | 1BIN | SDCM 3 | 50 Ta max | 70°Tc | IP67

TYP | TYPE: 2004

Max. baubare Länge (mit 1 m-Kabel Zuleitung): 9.261 mm | Max. build length (with 1 m in-feed cable): 9,261 mm

Lichtfarbe Light color	typ. Farbtemp. typ. color temp.	typ. Watt/Meter	typ. Lumen/Watt	typ. Lumen/Meter	typ. CRI	EEK EEC
warmweiß 827 | warm white	2700 K	8,0 W/m	97 lm/W	780 lm/m	85	A+
weiß 831 | white	3100 K	8,0 W/m	98 lm/W	789 lm/m	85	A+
kaltweiß 840 | cool white	4000 K	8,0 W/m	105 lm/W	844 lm/m	85	A+
tageslicht 855 | daylight	5500 K	8,0 W/m	104 lm/W	827 lm/m	85	A+

Längentoleranz +/- 5 mm bei < 1m und +/- 0,2 % bei > 1 m | length tolerance +/- 5 mm at < 1 m and +/- 0.2 % at > 1 m

Verbauter LED-Streifen: LEDlight flex 08 8 High Efficiency, Segmente à 60 mm | inserted LED strip: LEDlight flex 08 8 High Efficiency, segments à 60 mm

Lebensdauerabschätzung L90/B10 bei Ta < 50 °C: > 60.000 h | estimated lifetime L90/B10 at Ta < 50 °C: > 60,000 h

* Die EEK-Angabe bezieht sich auf eine Länge von 1 m | The EEC value is based on a length of 1 m

Einzelfarben auf Anfrage erhältlich | single colors available on request

AQUA - XXXX - XXXX - XXXX - XX - XXX - XXX

1 – TYP | TYPE

2003 – Bright clear
2004 – Bright frosted

2 – LICHTFARBE | LIGHT COLOUR

0027 - 2700 K
0030 - 3000 K
0031 - 3100 K
0033 - 3300 K
0040 - 4000 K
0043 - 4300 K
0055 - 5500 K
0065 - 6500 K
0625 – Rot | Red
0525 – Grün | Green
0470 – Blau | Blue
0593 – Amber

3 – WUNSCHLÄNGE IN MM | WISH LENGTH IN MM

4 – KABEL-ZUFÜHRUNG | CABLE FEED

21 – einseitig | one-sided
22 – beidseitig | double-sided

5 – ZULEITUNG | CABLE IN-FEED

001 – 1 m-Kabel | cable
002 – 2 m-Kabel | cable
003 – 3 m-Kabel | cable
004 – 4 m-Kabel | cable
005 – 5 m-Kabel | cable
006 – 6 m-Kabel | cable
101 - 0,35-m-Kabel mit M8-Stecker
0,35 m cable with M8 connector

6 – WEITERLEITUNG | CABLE OUT-FEED

000 – keine Weiterleitung | no cable out-feed
001 – 1 m-Kabel | cable
002 – 2 m-Kabel | cable
003 – 3 m-Kabel | cable
004 – 4 m-Kabel | cable
005 – 5 m-Kabel | cable
006 – 6 m-Kabel | cable
102 - 0,35-m-Kabel mit M8-Buchse
0,35 m cable with M8 socket

IN INDIVIDUELLEN LÄNGEN, MIT BEIDSEITIGER EINSPEISUNG ERHÄLTLICH | AVAILABLE IN INDIVIDUAL LENGTHS, WITH OPTIONAL IN-FEED ON BOTH SIDES

PASSENDES ZUBEHÖR (SEITE 88 FF.) | SUITABLE ACCESSORIES (PAGE 88 FF.)

Längenausdehnung bei Temperaturänderungen beachten (siehe Seite 375) | Please consider linear extension with temperature variations (see page 375)
Produkte der Schutzart IP 67/68 können Farbtoleranzen aufweisen. Näheres hierzu finden Sie auf der Seite 382. |
Products with the protection class IP 67/68 can exhibit color tolerances. More information regarding this can be found on page 382.

MADE IN GERMANY.

48 V

AQUALUC MINI

BRIGHT 48 V

» mit 48 V-Technologie für extra große Einspeiselängen (bis 22.590 mm bei Bright möglich); mehrere Teilstücke können miteinander verbunden und mit nur einem Netzteil betrieben werden

» mit wärmeleitender Polyurethan-Keramik-Verbindung vollvergossene, flexible LED-Lichtlinie mit der Schutzart IP 67

» nur ein Bin je Lichtfarbe nach 3-Step-MacAdam

» hoher Lichtstrom von über 900 lm/m möglich

» hohe Effizienz von bis zu 116 lm/W (bei LF 843 in klar) durch Barthelme LEDlight flex High Efficiency LED-Streifen

» beständig gegen Wasser, UV-Strahlung, Abrieb und Chemikalien

» große Bandbreite an Weißtönen (2700 K bis 6500 K)

» kleinste Abmessungen von nur 10,5 x 5 mm

» geringer Biegeradius von lediglich 50 mm (nur eine Achse)

» Stromkonstanter und hoher Kupferanteil im FPC sorgen für lange Lebensdauer

» with 48 V technology for extra long feed-in lengths (up to 22,590 mm possible with Bright); several sections can be connected and operated with only one power supply unit

» fully encapsulated flexible LED light line with thermal conducive polyurethane-ceramic compound and IP 67 protection

» only one bin per color according to 3 step MacAdam

» high luminous flux of over 900 lm/m possible

» high efficiency with Barthelme LEDlight flex High Efficiency LED strip of up to 116 lm/W (at light color 843 with clear version)

» resistant to water, UV radiation, abrasion and chemicals

» wide range of white tones (2700 K to 6500 K)

» compact dimensions of only 10,5 x 5 mm

» small bending radius of only 50 mm (only one axis)

» current limiter and high amount of copper in FPC enable a long lifetime

Abbildung | Image: AQUALUC MINI Bright - clear

NEW

AQUALUC MINI Bright clear 48 V

ABMESSUNGEN: 10,5 x 5 mm | DIMENSIONS: 10.5 x 5 mm

48 V | CV | 78 m | PITCH 12 | 120° | DIMM | 1BIN | SDCM 3 | 50 Ta max | 70°Tc | IP67

TYP | TYPE: 2009

Max. baubare Länge (mit 1 m-Kabel Zuleitung): 9.651 mm | Max. build length (with 1 m in-feed cable): 9,651 mm

Lichtfarbe Light color	typ. Farbtemp. typ. color temp.	typ. Watt/Meter	typ. Lumen/Watt	typ. Lumen/Meter	typ. CRI	EEK EEC
weiß 931 | white	3000 K	8,7 W/m	94 lm/W	752 lm/m	91	A+
weiß 933 | white	3300 K	8,7 W/m	100 lm/W	796 lm/m	90	A+
kaltweiß 845 | cool white	4500 K	8,7 W/m	116 lm/W	930 lm/m	88	A+
tageslicht 965 | daylight	6500 K	8,7 W/m	107 lm/W	854 lm/m	91	A+

Längentoleranz +/- 5 mm bei < 1m und +/- 0,2 % bei > 1 m | length tolerance +/- 5 mm at < 1 m and +/- 0.2 % at > 1 m

Verbauter LED-Streifen: LEDlight flex 12 8 48 V, Segmente à 90 mm | inserted LED strip: LEDlight flex 12 8 48 V, segments à 90 mm

Lebensdauerabschätzung L90/B10 bei Ta < 50 °C: > 60.000 h | estimated lifetime L90/B10 bei Ta < 50 °C: > 60.000 h

* Die EEK-Angabe bezieht sich auf eine Länge von 1 m | The EEC value is based on a length of 1 m

AQUALUC MINI Bright frosted 48 V

ABMESSUNGEN: 10,5 x 5 mm | DIMENSIONS: 10.5 x 5 mm

48 V | CV | 78 m | PITCH 12 | 120° | DIMM | 1BIN | SDCM 3 | 50 Ta max | 70°Tc | IP67

TYP | TYPE: 2010

Max. baubare Länge (mit 1 m-Kabel Zuleitung): 9.651 mm | Max. build length (with 1 m in-feed cable): 9,651 mm

Lichtfarbe Light color	typ. Farbtemp. typ. color temp.	typ. Watt/Meter	typ. Lumen/Watt	typ. Lumen/Meter	typ. CRI	EEK EEC
warmweiß 827 | warm white	2700 K	8,7 W/m	86 lm/W	654 lm/m	87	A+
weiß 831 | white	3100 K	8,7 W/m	88 lm/W	666 lm/m	89	A+
kaltweiß 840 | cool white	4000 K	8,7 W/m	105 lm/W	797 lm/m	85	A+
tageslicht 856 | daylight	5600 K	8,7 W/m	101 lm/W	766 lm/m	88	A+

Längentoleranz +/- 5 mm bei < 1m und +/- 0,2 % bei > 1 m | length tolerance +/- 5 mm at < 1 m and +/- 0.2 % at > 1 m

Verbauter LED-Streifen: LEDlight flex 12 8 48 V High Efficiency, Segmente à 90 mm | inserted LED strip: LEDlight flex 12 8 48 V High Efficiency, segments à 90 mm

Lebensdauerabschätzung L90/B10 bei Ta < 50 °C: > 60.000 h | estimated lifetime L90/B10 bei Ta < 50 °C: > 60.000 h

* Die EEK-Angabe bezieht sich auf eine Länge von 1 m | The EEC value is based on a length of 1 m

AQUA - XXXX - XXXX - XXXX - XX - XXX - XXX

1	2	3	4	5	6
TYP | TYPE	LICHTFARBE | LIGHT COLOUR	WUNSCHLÄNGE IN MM | WISH LENGTH IN MM	KABEL-ZUFÜHRUNG | CABLE FEED	ZULEITUNG | CABLE IN-FEED	WEITERLEITUNG | CABLE OUT-FEED
2009 – Bright clear 48 V 2010 – Bright frosted 48 V	0027 – 2700 K 0030 – 3000 K 0031 – 3100 K 0033 – 3300 K 0040 – 4000 K 0045 – 4500 K 0056 – 5600 K 0065 – 6500 K		21 – einseitig | one-sided 22 – beidseitig | double-sided	001 – 1 m-Kabel | cable 002 – 2 m-Kabel | cable 003 – 3 m-Kabel | cable 004 – 4 m-Kabel | cable 005 – 5 m-Kabel | cable 006 – 6 m-Kabel | cable 101 - 0,35-m-Kabel mit M8-Stecker 0,35 m cable with M8 connector	000 – keine Weiterleitung | no cable out-feed 001 – 1 m-Kabel | cable 002 – 2 m-Kabel | cable 003 – 3 m-Kabel | cable 004 – 4 m-Kabel | cable 005 – 5 m-Kabel | cable 006 – 6 m-Kabel | cable 102 - 0,35-m-Kabel mit M8-Buchse 0,35 m cable with M8 socket

IN INDIVIDUELLEN LÄNGEN, MIT BEIDSEITIGER EINSPEISUNG ERHÄLTLICH |
AVAILABLE IN INDIVIDUAL LENGTHS, WITH OPTIONAL IN-FEED ON BOTH SIDES

PASSENDES ZUBEHÖR (SEITE 88 FF.) | SUITABLE ACCESSORIES (PAGE 88 FF.)

Längenausdehnung bei Temperaturänderungen beachten (siehe Seite 375) | Please consider linear extension with temperature variations (see page 375)
Produkte der Schutzart IP 67/68 können Farbtoleranzen aufweisen. Näheres hierzu finden Sie auf der Seite 382. |
Products with the protection class IP 67/68 can exhibit color tolerances. More information regarding this can be found on page 382.

MADE IN GERMANY.

24 V

AQUALUC MINI
HIGH BRIGHTNESS

» mit wärmeleitender Polyurethan-Keramik-Verbindung vollvergossene flexible LED-Lichtlinie mit der Schutzart IP 67
» nur ein Bin je Lichtfarbe nach 3-Step-MacAdam
» hoher Lichtstrom von über 2.000 lm/m möglich
» hohe Effizienz durch Barthelme LEDlight flex High Efficiency LED-Streifen von bis zu 123 lm/W (bei LF 845 in klar)
» beständig gegen Wasser, UV-Strahlung, Abrieb und Chemikalien
» große Bandbreite an Weißtönen (2700 K bis 6500 K)
» kleinste Abmessungen von nur 10,5 x 5 mm
» geringer Biegeradius von lediglich 50 mm (nur eine Achse)
» in clear und frosted erhältlich - frosted für eine reduzierte Blendwirkung
» Stromkonstanter und hoher Kupferanteil im FPC sorgen für lange Lebensdauer

» fully encapsulated flexible LED light line with thermal conducive polyurethane-ceramic compound and IP 67 protection
» only one bin per color according to 3 step MacAdam
» high luminous flux of over 2,000 lm/m possible
» high efficiency with Barthelme LEDlight flex High Efficiency LED strip of up to 123 lm/W (at light color 845 with clear version)
» resistant to water, UV radiation, abrasion and chemicals
» wide range of white tones (2700 K to 6500 K)
» compact dimensions of only 10,5 x 5 mm
» small bending radius of only 50 mm (only one axis)
» available in clear and frosted; frosted reduces the glare effect
» current limiter and high amount of copper in FPC enable a long lifetime

Abbildung | Image: AQUALUC MINI High Brightness frosted

AQUALUC MINI High Brightness clear

ABMESSUNGEN: 10,5 x 5 mm | DIMENSIONS: 10.5 x 5 mm

24 V | CV | 78 m | PITCH 12 | 120° | DIMM | 1BIN | SDCM 3 | 40 Ta max | 72°Tc | IP67

TYP | TYPE: 2005

Max. baubare Länge (mit 1 m-Kabel Zuleitung): 4.791 mm | Max. build length (with 1 m in-feed cable): 4,791 mm

Lichtfarbe Light color	typ. Farbtemp. typ. color temp.	typ. Watt/Meter	typ. Lumen/Watt	typ. Lumen/Meter	typ. CRI	EEK EEC
warmweiß 830 | warm white	3000 K	17,3 W/m	115 lm/W	2.002 lm/m	85	A+
weiß 833 | white	3300 K	17,3 W/m	117 lm/W	2.025 lm/m	85	A+
kaltweiß 843 | cool white	4300 K	17,3 W/m	123 lm/W	2.136 lm/m	85	A++
tageslicht 865 | daylight	6500 K	17,3 W/m	120 lm/W	2.078 lm/m	85	A+

Längentoleranz +/- 5 mm bei < 1m und +/- 0,2 % bei > 1 m | length tolerance +/- 5 mm at < 1 m and +/- 0.2 % at > 1 m

Verbauter LED-Streifen: LEDlight flex 12 8p High Efficiency Plus, Segmente à 90 mm | inserted LED strip: LEDlight flex 12 8p High Efficiency Plus, segments à 90 mm

Lebensdauerabschätzung L90/B10 bei Ta < 40 °C: > 60.000 h | estimated lifetime L90/B10 at Ta < 40 °C: > 60,000 h

* Die EEK-Angabe bezieht sich auf eine Länge von 1 m | The EEC value is based on a length of 1 m

Einzelfarben auf Anfrage erhältlich | single colors available on reques

AQUALUC MINI High Brightness frosted

ABMESSUNGEN: 10,5 x 5 mm | DIMENSIONS: 10.5 x 5 mm

24 V | CV | 78 m | PITCH 12 | 120° | DIMM | 1BIN | SDCM 3 | 40 Ta max | 72°Tc | IP67

TYP | TYPE: 2006

Max. baubare Länge (mit 1 m-Kabel Zuleitung): 4.791 mm | Max. build length (with 1 m in-feed cable): 4,791 mm

Lichtfarbe Light color	typ. Farbtemp. typ. color temp.	typ. Watt/Meter	typ. Lumen/Watt	typ. Lumen/Meter	typ. CRI	EEK EEC
warmweiß 827 | warm white	2700 K	17,3 W/m	93 lm/W	1.608 lm/m	85	A+
weiß 831 | white	3100 K	17,3 W/m	95 lm/W	1.642 lm/m	85	A+
kaltweiß 840 | cool white	4000 K	17,3 W/m	102 lm/W	1.769 lm/m	85	A+
tageslicht 855 | daylight	5500 K	17,3 W/m	100 lm/W	1.725 lm/m	85	A+

Längentoleranz +/- 5 mm bei < 1m und +/- 0,2 % bei > 1 m | length tolerance +/- 5 mm at < 1 m and +/- 0.2 % at > 1 m

Verbauter LED-Streifen: LEDlight flex 12 8p High Efficiency Plus, Segmente à 90 mm | inserted LED strip: LEDlight flex 12 8p High Efficiency Plus, segments à 90 mm

Lebensdauerabschätzung L90/B10 bei Ta < 40 °C: > 60.000 h | estimated lifetime L90/B10 at Ta < 40 °C: > 60,000 h

* Die EEK-Angabe bezieht sich auf eine Länge von 1 m | The EEC value is based on a length of 1 m

Einzelfarben auf Anfrage erhältlich | single colors available on request

AQUA	XXXX	XXXX	XXXX	XX	XXX	XXX
	1	2	3	4	5	6
	TYP | TYPE	LICHTFARBE | LIGHT COLOUR	WUNSCHLÄNGE IN MM | WISH LENGTH IN MM	KABEL-ZUFÜHRUNG | CABLE FEED	ZULEITUNG | CABLE IN-FEED	WEITERLEITUNG | CABLE OUT-FEED
	2005 – High Brightness clear 2006 – High Brightness frosted	0027 - 2700 K 0030 - 3000 K 0031 - 3100 K 0033 - 3300 K 0040 - 4000 K 0043 - 4300 K 0055 - 5500 K 0065 - 6500 K 0625 – Rot | Red 0525 – Grün | Green 0470 – Blau | Blue 0593 – Amber		21 – einseitig | one-sided 22 – beidseitig | double-sided	001 – 1 m-Kabel | cable 002 – 2 m-Kabel | cable 003 – 3 m-Kabel | cable 004 – 4 m-Kabel | cable 005 – 5 m-Kabel | cable 006 – 6 m-Kabel | cable 101 - 0,35-m-Kabel mit M8-Stecker 0,35 m cable with M8 connector	000 – keine Weiterleitung | no cable out-feed 001 – 1 m-Kabel | cable 002 – 2 m-Kabel | cable 003 – 3 m-Kabel | cable 004 – 4 m-Kabel | cable 005 – 5 m-Kabel | cable 006 – 6 m-Kabel | cable 102 - 0,35-m-Kabel mit M8-Buchse 0,35 m cable with M8 socket

IN INDIVIDUELLEN LÄNGEN, MIT BEIDSEITIGER EINSPEISUNG ERHÄLTLICH |
AVAILABLE IN INDIVIDUAL LENGTHS, WITH OPTIONAL IN-FEED ON BOTH SIDES

PASSENDES ZUBEHÖR (SEITE 88 FF.) | SUITABLE ACCESSORIES (PAGE 88 FF.)

Längenausdehnung bei Temperaturänderungen beachten (siehe Seite 375) | Please consider linear extension with temperature variations (see page 375)
Produkte der Schutzart IP 67/68 können Farbtoleranzen aufweisen. Näheres hierzu finden Sie auf der Seite 382. |
Products with the protection class IP 67/68 can exhibit color tolerances. More information regarding this can be found on page 382.

MADE IN GERMANY.

48 V

AQUALUC MINI
HIGH BRIGHTNESS 48 V

» mit 48 V-Technologie für extra große Einspeiselängen (bis 14.400 mm bei High Brightness möglich); mehrere Teilstücke können miteinander verbunden und mit nur einem Netzteil betrieben werden

» mit wärmeleitender Polyurethan-Keramik-Verbindung vollvergossene flexible LED-Lichtlinie mit der Schutzart IP 67

» nur ein Bin je Lichtfarbe nach 3-Step-MacAdam

» hoher Lichtstrom von über 1.700 lm/m möglich

» hohe Effizienz durch Barthelme LEDlight flex High Efficiency LED-Streifen von bis zu 111 lm/W (bei LF 843 in klar)

» beständig gegen Wasser, UV-Strahlung, Abrieb und Chemikalien

» große Bandbreite an Weißtönen (2700 K bis 6500 K)

» kleinste Abmessungen von nur 10,5 x 5 mm

» geringer Biegeradius von lediglich 50 mm (nur eine Achse)

» in clear und frosted erhätlich - frosted für eine reduzierte Blendwirkung

» Stromkonstanter und hoher Kupferanteil im FPC sorgen für lange Lebensdauer

» with 48 V technology for extra long feed-in lengths (up to 14,400 mm possible with High Brightness); several sections can be connected and operated with only one power supply unit

» fully encapsulated flexible LED light line with thermal conducive polyurethane-ceramic compound and IP 67 protection

» only one bin per color according to 3 step MacAdam

» high luminous flux of over 1,700 lm/m possible

» high efficiency with Barthelme LEDlight flex High Efficiency LED strip of up to 111 lm/W (at light color 843 with clear version)

» resistant to water, UV radiation, abrasion and chemicals

» wide range of white tones (2700 K to 6500 K)

» compact dimensions of only 10,5 x 5 mm

» small bending radius of only 50 mm (only one axis)

» available in clear and frosted; frosted reduces the glare effect

» current limiter and high amount of copper in FPC enable a long lifetime

Abbildung | Image: AQUALUC MINI High Brightness frosted

NEW

AQUALUC MINI High Brightness clear 48 V

ABMESSUNGEN: 10,5 x 5 mm | DIMENSIONS: 10.5 x 5 mm

48 V | CV | 78 m | PITCH 12 | 120° | DIMM | 1BIN | SDCM 3 | 40 Ta max | 72°Tc | IP67

TYP | TYPE: 2011

Max. baubare Länge (mit 1 m-Kabel Zuleitung): 9.651 mm | Max. build length (with 1 m in-feed cable): 9,651 mm

Lichtfarbe Light color	typ. Farbtemp. typ. color temp.	typ. Watt/Meter	typ. Lumen/Watt	typ. Lumen/Meter	typ. CRI	EEK EEC
warmweiß 830 | warm white	3000 K	17,3 W/m	89 lm/W	1.416 lm/m	89	A+
weiß 833 | white	3300 K	17,3 W/m	97 lm/W	1.557 lm/m	88	A+
kaltweiß 845 | cool white	4500 K	17,3 W/m	111 lm/W	1.773 lm/m	86	A+
tageslicht 965 | daylight	6500 K	17,3 W/m	105 lm/W	1.677 lm/m	90	A+

Längentoleranz +/- 5 mm bei < 1m und +/- 0,2 % bei > 1 m | length tolerance +/- 5 mm at < 1 m and +/- 0.2 % at > 1 m

Verbauter LED-Streifen: LEDlight flex 12 8 48 V High Efficiency, Segmente à 90 mm | inserted LED strip: LEDlight flex 12 8 48 V High Efficiency, segments à 90 mm

Lebensdauerabschätzung L90/B10 bei Ta < 40 °C: > 60.000 h | estimated lifetime L90/B10 bei Ta < 40 °C: > 60.000 h

* Die EEK-Angabe bezieht sich auf eine Länge von 1 m | The EEC value is based on a length of 1 m

AQUALUC MINI High Brightness frosted 48 V

ABMESSUNGEN: 10,5 x 5 mm | DIMENSIONS: 10.5 x 5 mm

48 V | CV | 78 m | PITCH 12 | 120° | DIMM | 1BIN | SDCM 3 | 40 Ta max | 72°Tc | IP67

TYP | TYPE: 2012

Max. baubare Länge (mit 1 m-Kabel Zuleitung): 9.651 mm | Max. build length (with 1 m in-feed cable): 9,651 mm

Lichtfarbe Light color	typ. Farbtemp. typ. color temp.	typ. Watt/Meter	typ. Lumen/Watt	typ. Lumen/Meter	typ. CRI	EEK EEC
warmweiß 827 | warm white	2700 K	17,3 W/m	78 lm/W	1.180 lm/m	87	A
weiß 831 | white	3100 K	17,3 W/m	88 lm/W	1.332 lm/m	86	A
kaltweiß 840 | cool white	4000 K	17,3 W/m	98 lm/W	1.494 lm/m	86	A+
tageslicht 856 | daylight	5600 K	17,3 W/m	91 lm/W	1.388 lm/m	89	A+

Längentoleranz +/- 5 mm bei < 1m und +/- 0,2 % bei > 1 m | length tolerance +/- 5 mm at < 1 m and +/- 0.2 % at > 1 m

Verbauter LED-Streifen: LEDlight flex 12 8 48 V High Efficiency, Segmente à 90 mm | inserted LED strip: LEDlight flex 12 8 48 V High Efficiency, segments à 90 mm

Lebensdauerabschätzung L90/B10 bei Ta < 40 °C: > 60.000 h | estimated lifetime L90/B10 bei Ta < 40 °C: > 60.000 h

* Die EEK-Angabe bezieht sich auf eine Länge von 1 m | The EEC value is based on a length of 1 m

AQUA - XXXX - XXXX - XXXX - XX - XXX - XXX

1	2	3	4	5	6
TYP | TYPE	LICHTFARBE | LIGHT COLOUR	WUNSCHLÄNGE IN MM | WISH LENGTH IN MM	KABEL-ZUFÜHRUNG | CABLE FEED	ZULEITUNG | CABLE IN-FEED	WEITERLEITUNG | CABLE OUT-FEED
2011 – High Brightness clear 48 V 2012 – High Brightness frosted 48 V	0027 – 2700 K 0030 – 3000 K 0031 – 3100 K 0033 – 3300 K 0040 – 4000 K 0045 – 4500 K 0056 – 5600 K 0065 – 6500 K		21 – einseitig | one-sided 22 – beidseitig | double-sided	001 – 1 m-Kabel | cable 002 – 2 m-Kabel | cable 003 – 3 m-Kabel | cable 004 – 4 m-Kabel | cable 005 – 5 m-Kabel | cable 006 – 6 m-Kabel | cable 101 - 0,35-m-Kabel mit M8-Stecker 0,35 m cable with M8 connector	000 – keine Weiterleitung | no cable out-feed 001 – 1 m-Kabel | cable 002 – 2 m-Kabel | cable 003 – 3 m-Kabel | cable 004 – 4 m-Kabel | cable 005 – 5 m-Kabel | cable 006 – 6 m-Kabel | cable 102 - 0,35-m-Kabel mit M8-Buchse 0,35 m cable with M8 socket

IN INDIVIDUELLEN LÄNGEN, MIT BEIDSEITIGER EINSPEISUNG ERHÄLTLICH | AVAILABLE IN INDIVIDUAL LENGTHS, WITH OPTIONAL IN-FEED ON BOTH SIDES

PASSENDES ZUBEHÖR (SEITE 88 FF.) | SUITABLE ACCESSORIES (PAGE 88 FF.)

Längenausdehnung bei Temperaturänderungen beachten (siehe Seite 375) | Please consider linear extension with temperature variations (see page 375)
Produkte der Schutzart IP 67/68 können Farbtoleranzen aufweisen. Näheres hierzu finden Sie auf der Seite 382. |
Products with the protection class IP 67/68 can exhibit color tolerances. More information regarding this can be found on page 382.

MADE IN GERMANY.

24 V

AQUALUC MINI
RGB

» mit wärmeleitender Polyurethan-Keramik-Verbindung vollvergossene, flexible LED-Lichtlinie mit der Schutzart IP 67
» beständig gegen Wasser, UV-Strahlung, Abrieb und Chemikalien
» satte Farben für stimmungsvolle Akzentbeleuchtungen
» geringer Biegeradius von nur 50 mm (nur eine Achse)
» Stromkonstanter und hoher Kupferanteil im FPC sorgen für lange Lebensdauer

» fully encapsulated flexible LED light line with thermal conducive polyurethane-ceramic compound and IP 67 protection
» resistant to water, UV radiation, abrasion and chemicals
» rich color tones for impressive accent lighting
» small bending radius of 50 mm (only one axis)
» current limiter and high amount of copper in FPC enable a long lifetime

Abbildung | Image: AQUALUC MINI RGB - frosted

AQUALUC MINI RGB clear

ABMESSUNGEN: 10,5 x 5 mm | DIMENSIONS: 10.5 x 5 mm

24 V | CV | 40 m | PITCH 25 | 120° | DIMM | 35 Ta max | 77° Tc | IP67

TYP | TYPE: 2007

Max. baubare Länge (mit 1 m-Kabel Zuleitung): 8.121 mm | Max. build length (with 1 m in-feed cable): 8,121 mm

Lichtfarbe Light color	typ. Farbtemp. typ. color temp.	typ. Watt/Meter	typ. Lumen/Watt	typ. Lumen/Meter	EEK EEC
RGB		9,6 W/m	38 lm/W	R: 124 lm/m G: 203 lm/m B: 41 lm/m	B

Längentoleranz +/- 5 mm bei < 1m und +/- 0,2 % bei > 1 m | length tolerance +/- 5 mm at < 1 m and +/- 0.2 % at > 1 m

Verbauter LED-Streifen: LEDlight flex 25 8p RGB, Segmente à 150 mm | inserted LED strip: LEDlight flex 25 8p RGB, segments à 150 mm

Lebensdauerabschätzung L70/B50 bei Ta < 35 °C: > 30.000 h | estimated lifetime L70/B50 at Ta < 35 °C: > 30,000 h

* Die EEK-Angabe bezieht sich auf eine Länge von 1 m | The EEC value is based on a length of 1 m

AQUALUC MINI RGB frosted

ABMESSUNGEN: 10,5 x 5 mm | DIMENSIONS: 10.5 x 5 mm

24 V | CV | 40 m | PITCH 25 | 120° | DIMM | 35 Ta max | 77° Tc | IP67

TYP | TYPE: 2008

Max. baubare Länge (mit 1 m-Kabel Zuleitung): 8.121 mm | Max. build length (with 1 m in-feed cable): 8,121 mm

Lichtfarbe Light color	typ. Farbtemp. typ. color temp.	typ. Watt/Meter	typ. Lumen/Watt	typ. Lumen/Meter	EEK EEC
RGB		9,6 W/m	40 lm/W	R: 128 lm/m G: 213 lm/m B: 43 lm/m	B

Längentoleranz +/- 5 mm bei < 1m und +/- 0,2 % bei > 1 m | length tolerance +/- 5 mm at < 1 m and +/- 0.2 % at > 1 m

Verbauter LED-Streifen: LEDlight flex 25 8p RGB, Segmente à 150 mm | inserted LED strip: LEDlight flex 25 8p RGB, segments à 150 mm

Lebensdauerabschätzung L70/B50 bei Ta < 35 °C: > 30.000 h | estimated lifetime L70/B50 at Ta < 35 °C: > 30,000 h

* Die EEK-Angabe bezieht sich auf eine Länge von 1 m | The EEC value is based on a length of 1 m

AQUA	XXXX	XXXX	XXXX	XX	XXX	XXX
	1	2	3	4	5	6
	TYP | TYPE	LICHTFARBE | LIGHT COLOUR	WUNSCHLÄNGE IN MM | WISH LENGTH IN MM	KABEL-ZUFÜHRUNG | CABLE FEED	ZULEITUNG | CABLE IN-FEED	WEITERLEITUNG | CABLE OUT-FEED
	2007 – RGB clear 2008 – RGB frosted	0RGB – RGB		21 – einseitig | one-sided 22 – beidseitig | double-sided	001 – 1 m-Kabel | cable 002 – 2 m-Kabel | cable 003 – 3 m-Kabel | cable 004 – 4 m-Kabel | cable 005 – 5 m-Kabel | cable 006 – 6 m-Kabel | cable 101 - 0,35-m-Kabel mit M8-Stecker 0,35 m cable with M8 connector	000 – keine Weiterleitung | no cable out-feed 001 – 1 m-Kabel | cable 002 – 2 m-Kabel | cable 003 – 3 m-Kabel | cable 004 – 4 m-Kabel | cable 005 – 5 m-Kabel | cable 006 – 6 m-Kabel | cable 102 - 0,35-m-Kabel mit M8-Buchse 0,35 m cable with M8 socket

IN INDIVIDUELLEN LÄNGEN, MIT BEIDSEITIGER EINSPEISUNG ERHÄLTLICH | AVAILABLE IN INDIVIDUAL LENGTHS, WITH OPTIONAL IN-FEED ON BOTH SIDES

PASSENDES ZUBEHÖR (SEITE 88 FF.) | SUITABLE ACCESSORIES (PAGE 88 FF.)

Längenausdehnung bei Temperaturänderungen beachten (siehe Seite 375) | Please consider linear extension with temperature variations (see page 375)
Produkte der Schutzart IP 67/68 können Farbtoleranzen aufweisen. Näheres hierzu finden Sie auf der Seite 382. |
Products with the protection class IP 67/68 can exhibit color tolerances. More information regarding this can be found on page 382.

MADE IN GERMANY.

24 V

AQUALUC W:AVE

BRIGHT
HIGH BRIGHTNESS

» mit wärmeleitender Polyurethan-Keramik-Verbindung vollvergossene, flexible LED-Lichtlinie mit der Schutzart IP 67
» nur ein Bin je Lichtfarbe nach 3-Step-MacAdam
» hoher Lichtstrom von über 1.400 lm/m möglich
» beständig gegen Wasser, UV-Strahlung, Abrieb und Chemikalien
» große Bandbreite an Weißtönen (2900 K bis 6500 K)
» geringer Biegeradius von 200 mm (nur eine Achse)
» absolut homogene, sehr helle Ausleuchtung über die gesamte Lichtaustrittsfläche in Wellenform (d.h. bei Lichtaustritt nach oben kann das Band nach oben und unten gebogen werden)
» klare Linien und Lichtaustrittsflächen ermöglichen ein bündiges Verbauen in Decken, Wänden und Möbeln
» speziell entwickeltes Einspeisesystem: Kabelzuführung von unten/seitlich, was ein schattenfreies Aneinanderreihen von mehreren Modulen zu einer homogenen Lichtlinie ohne Lichtunterbrechung ermöglicht

» fully encapsulated flexible LED light line with thermal conducive polyurethane-ceramic compound and IP 67 protection
» only one bin per color according to 3 step MacAdam
» high luminous flux of over 1,400 lm/m possible
» resistant to water, UV radiation, abrasion and chemicals
» wide range of white tones (2900 K to 6500 K)
» small bending radius of only 200 mm (only one axis)
» very bright and absolutely homogeneous illumination over the entire light-emitting surface in wave form (i.e. with upward light emittance the W:AVE can be vertically bent up and down in wave form)
» clear lines and light-emitting surface enables a flush installation in ceilings, walls and furniture
» specially designed in-feed system: cable feed from below/side which enables a shadow-free alignment of numerous modules for a homogeneous light line with uninterrupted illumination

Abbildung | Image: AQUALUC W:AVE Bright

AQUALUC W:AVE Bright

ABMESSUNGEN: 13,5 x 13,5 mm | DIMENSIONS: 13.5 x 13.5 mm

24 V | CV | 117 m | PITCH 8 | 120° | DIMM | 1BIN | SDCM 3 | 55 Tamax | 69° Tc | IP67

TYP | TYPE: 4001

Max. baubare Länge (mit 1 m-Kabel Zuleitung): 9.262 mm | Max. build length (with 1 m in-feed cable): 9,262 mm

Lichtfarbe Light color	typ. Farbtemp. typ. color temp.	typ. Watt/Meter	typ. Lumen/Watt	typ. Lumen/Meter	typ. CRI	EEK EEC
warmweiß 829 | warm white	2900 K	8 W/m	86 lm/W	684 lm/m	85	A+
weiß 832 | white	3200 K	8 W/m	86 lm/W	687 lm/m	85	A+
kaltweiß 842 | cool white	4200 K	8 W/m	94 lm/W	759 lm/m	85	A+
tageslicht 865 | daylight	6500 K	8 W/m	92 lm/W	740 lm/m	85	A+

Längentoleranz +/- 5 mm bei < 1m und +/- 0,2 % bei > 1 m | length tolerance +/- 5 mm at < 1 m and +/- 0.2 % at > 1 m

Verbauter LED-Streifen: LEDlight flex 08 8 High Efficiency, Segmente à 60 mm | inserted LED strip: LEDlight flex 08 8 High Efficiency, segments à 60 mm

Lebensdauerabschätzung L90/B10 bei Ta < 55 °C: > 60.000 h | estimated lifetime L90/B10 at Ta < 55 °C: > 60,000 h

* Die EEK-Angabe bezieht sich auf eine Länge von 1 m | The EEC value is based on a length of 1 m

Einzelfarben auf Anfrage erhältlich | single colors available on request

AQUALUC W:AVE High Brightness

ABMESSUNGEN: 17,5 x 17,5 mm | DIMENSIONS: 17.5 x 17.5 mm

24 V | CV | 78 m | PITCH 12 | 120° | DIMM | 1BIN | SDCM 3 | 40 Tamax | 62° Tc | IP67

TYP | TYPE: 4002

Max. baubare Länge (mit 1 m-Kabel Zuleitung): 4.792 mm | Max. build length (with 1 m in-feed cable): 4,792 mm

Lichtfarbe Light color	typ. Farbtemp. typ. color temp.	typ. Watt/Meter	typ. Lumen/Watt	typ. Lumen/Meter	typ. CRI	EEK EEC
warmweiß 829 | warm white	2900 K	17,3 W/m	72 lm/W	1.252 lm/m	85	A
weiß 832 | white	3200 K	17,3 W/m	75 lm/W	1.296 lm/m	85	A
kaltweiß 842 | cool white	4200 K	17,3 W/m	84 lm/W	1.458 lm/m	85	A+
tageslicht 865 | daylight	6500 K	17,3 W/m	81 lm/W	1.414 lm/m	85	A+

Längentoleranz +/- 5 mm bei < 1m und +/- 0,2 % bei > 1 m | length tolerance +/- 5 mm at < 1 m and +/- 0.2 % at > 1 m

Verbauter LED-Streifen: LEDlight flex 12 8p High Efficiency Plus, Segmente à 90 mm | inserted LED strip: LEDlight flex 12 8p High Efficiency Plus, segments à 90 mm

Lebensdauerabschätzung L90/B10 bei Ta < 40 °C: > 60.000 h | estimated lifetime L90/B10 at Ta < 40 °C: > 60,000 h

* Die EEK-Angabe bezieht sich auf eine Länge von 1 m | The EEC value is based on a length of 1 m

Einzelfarben auf Anfrage erhältlich | single colors available on request

AQUA	XXXX	XXXX	XXXX	XX	XXX	XXX
	1	2	3	4	5	6
	TYP | TYPE	LICHTFARBE | LIGHT COLOUR	WUNSCHLÄNGE IN MM | WISH LENGTH IN MM	KABEL-ZUFÜHRUNG | CABLE FEED	ZULEITUNG | CABLE IN-FEED	WEITERLEITUNG | CABLE OUT-FEED
	4001 – Bright 4002 – High Brightness	0029 – 2900 K 0032 - 3200 K 0042 – 4200 K 0065 – 6500 K 0625 – Rot | Red 0525 – Grün | Green 0470 – Blau | Blue 0593 – Amber		21 – einseitig | one-sided 22 – beidseitig | double-sided	001 – 1 m-Kabel | cable 002 – 2 m-Kabel | cable 003 – 3 m-Kabel | cable 004 – 4 m-Kabel | cable 005 – 5 m-Kabel | cable 006 – 6 m-Kabel | cable 101 - 0,35-m-Kabel mit M8-Stecker 0,35 m cable with M8 connector	000 – keine Weiterleitung | no cable out-feed 001 – 1 m-Kabel | cable 002 – 2 m-Kabel | cable 003 – 3 m-Kabel | cable 004 – 4 m-Kabel | cable 005 – 5 m-Kabel | cable 006 – 6 m-Kabel | cable 102 - 0,35-m-Kabel mit M8-Buchse 0,35 m cable with M8 socket

IN INDIVIDUELLEN LÄNGEN, MIT BEIDSEITIGER EINSPEISUNG ERHÄLTLICH |
AVAILABLE IN INDIVIDUAL LENGTHS, WITH OPTIONAL IN-FEED ON BOTH SIDES

PASSENDES ZUBEHÖR (SEITE 88 FF.) | SUITABLE ACCESSORIES (PAGE 88 FF.)

Längenausdehnung bei Temperaturänderungen beachten (siehe Seite 375) | Please consider linear extension with temperature variations (see page 375)
Produkte der Schutzart IP 67/68 können Farbtoleranzen aufweisen. Näheres hierzu finden Sie auf der Seite 382. |
Products with the protection class IP 67/68 can exhibit color tolerances. More information regarding this can be found on page 382.

MADE IN GERMANY.

48 V

AQUALUC W:AVE

17,5 BRIGHT 48 V
17,5 HIGH BRIGHTNESS 48 V

» mit 48 V-Technologie für extra große Einspeiselängen (bis 22.590 mm bei Bright, bis 14.400 mm bei High Brightness möglich); mehrere Teilstücke können miteinander verbunden und mit nur einem Netzteil betrieben werden

» mit wärmeleitender Polyurethan-Keramik-Verbindung vollvergossene, flexible LED-Lichtlinie mit der Schutzart IP 67

» nur ein Bin je Lichtfarbe nach 3-Step-MacAdam

» hoher Lichtstrom von über 1.500 lm/m möglich

» beständig gegen Wasser, UV-Strahlung, Abrieb und Chemikalien

» große Bandbreite an Weißtönen (2900 K bis 6300 K)

» geringer Biegeradius von 200 mm (nur eine Achse)

» absolut homogene, sehr helle Ausleuchtung über die gesamte Lichtaustrittsfläche in Wellenform (d.h. bei Lichtaustritt nach oben kann das Band nach oben und unten gebogen werden)

» klare Linien und Lichtaustrittsflächen ermöglichen ein bündiges Verbauen in Decken, Wänden und Möbeln

» speziell entwickeltes Einspeisesystem: Kabelzuführung von unten/seitlich, was ein schattenfreies Aneinanderreihen von mehreren Modulen zu einer homogenen Lichtlinie ohne Lichtunterbrechung ermöglicht

» with 48 V technology for extra long feed-in lengths (up to 22,590 mm possible with Bright, up to 14,400 mm possible with High Brightness); several sections can be connected and operated with only one power supply unit

» fully encapsulated flexible LED light line with thermal conducive polyurethane-ceramic compound and IP 67 protection

» only one bin per color according to 3 step MacAdam

» high luminous flux of over 1,500 lm/m possible

» resistant to water, UV radiation, abrasion and chemicals

» wide range of white tones (2900 K to 6300 K)

» small bending radius of only 200 mm (only one axis)

» very bright and absolutely homogeneous illumination over the entire light-emitting surface in wave form (i.e. with upward light emittance the W:AVE can be vertically bent up and down in wave form)

» clear lines and light-emitting surface enables a flush installation in ceilings, walls and furniture

» specially designed in-feed system: cable feed from below/side which enables a shadow-free alignment of numerous modules for a homogeneous light line with uninterrupted illumination

Abbildung | Image: AQUALUC W:AVE Bright 48 V

NEW

AQUALUC W:AVE 17,5 Bright 48 V

ABMESSUNGEN: 17,5 x 17,5 mm | DIMENSIONS: 17.5 x 17.5 mm

48 V | CV | 78 m | PITCH 12 | 120° | DIMM | 1BIN | SDCM 3 | 55 Tamax | 68° Tc | IP67

TYP | TYPE: 4007

Max. baubare Länge (mit 1 m-Kabel Zuleitung): 9.742 mm | Max. build length (with 1 m in-feed cable): 9,742 mm

Lichtfarbe Light color	typ. Farbtemp. typ. color temp.	typ. Watt/Meter	typ. Lumen/Watt	typ. Lumen/Meter	typ. CRI	EEK EEC
warmweiß 829 | warm white	2900 K	8,7 W/m	84 lm/W	673 lm/m	88	A+
weiß 832 | white	3200 K	8,7 W/m	85 lm/W	676 lm/m	88	A+
kaltweiß 843 | cool white	4300 K	8,7 W/m	101 lm/W	807 lm/m	84	A+
tageslicht 863 | daylight	6300 K	8,7 W/m	93 lm/W	747 lm/m	88	A+

Längentoleranz +/- 5 mm bei < 1m und +/- 0,2 % bei > 1 m | length tolerance +/- 5 mm at < 1 m and +/- 0.2 % at > 1 m

Verbauter LED-Streifen: LEDlight flex 12 8 48 V High Efficiency, Segmente à 90 mm | inserted LED strip: LEDlight flex 12 8 48 V High Efficiency, segments à 90 mm

Lebensdauerabschätzung L90/B10 bei Ta < 55 °C: > 60.000 h | estimated lifetime L90/B10 bei Ta < 55 °C: > 60.000 h

* Die EEK-Angabe bezieht sich auf eine Länge von 1 m | The EEC value is based on a length of 1 m

AQUALUC W:AVE 17,5 High Brightness 48 V

ABMESSUNGEN: 17,5 x 17,5 mm | DIMENSIONS: 17.5 x 17.5 mm

48 V | CV | 78 m | PITCH 12 | 120° | DIMM | 1BIN | SDCM 3 | 40 Tamax | 62° Tc | IP67

TYP | TYPE: 4008

Max. baubare Länge (mit 1 m-Kabel Zuleitung): 9.742 mm | Max. build length (with 1 m in-feed cable): 9,742 mm

Lichtfarbe Light color	typ. Farbtemp. typ. color temp.	typ. Watt/Meter	typ. Lumen/Watt	typ. Lumen/Meter	typ. CRI	EEK EEC
warmweiß 829 | warm white	2900 K	17,3 W/m	79 lm/W	1267 lm/m	88	A+
weiß 832 | white	3200 K	17,3 W/m	81 lm/W	1292 lm/m	85	A+
kaltweiß 843 | cool white	4300 K	17,3 W/m	98 lm/W	1559 lm/m	84	A+
tageslicht 863 | daylight	6300 K	17,3 W/m	91 lm/W	1459 lm/m	88	A+

Längentoleranz +/- 5 mm bei < 1m und +/- 0,2 % bei > 1 m | length tolerance +/- 5 mm at < 1 m and +/- 0.2 % at > 1 m

Verbauter LED-Streifen: LEDlight flex 12 8 48 V High Efficiency, Segmente à 90 mm | inserted LED strip: LEDlight flex 12 8 48 V High Efficiency, segments à 90 mm

Lebensdauerabschätzung L90/B10 bei Ta < 40 °C: > 60.000 h | estimated lifetime L90/B10 bei Ta < 40 °C: > 60.000 h

* Die EEK-Angabe bezieht sich auf eine Länge von 1 m | The EEC value is based on a length of 1 m

AQUA - XXXX - XXXX - XXXX - XX - XXX - XXX

1	2	3	4	5	6
TYP | TYPE	LICHTFARBE | LIGHT COLOUR	WUNSCHLÄNGE IN MM | WISH LENGTH IN MM	KABEL-ZUFÜHRUNG | CABLE FEED	ZULEITUNG | CABLE IN-FEED	WEITERLEITUNG | CABLE OUT-FEED
4007 – Bright 48 V 4008 – High Brightness 48 V	0029 – 2900 K 0032 – 3200 K 0043 – 4300 K 0063 – 6300 K		21 – einseitig | one-sided 22 – beidseitig | double-sided	001 – 1 m-Kabel | cable 002 – 2 m-Kabel | cable 003 – 3 m-Kabel | cable 004 – 4 m-Kabel | cable 005 – 5 m-Kabel | cable 006 – 6 m-Kabel | cable 101 - 0,35-m-Kabel mit M8-Stecker 0,35 m cable with M8 connector	000 – keine Weiterleitung | no cable out-feed 001 – 1 m-Kabel | cable 002 – 2 m-Kabel | cable 003 – 3 m-Kabel | cable 004 – 4 m-Kabel | cable 005 – 5 m-Kabel | cable 006 – 6 m-Kabel | cable 102 - 0,35-m-Kabel mit M8-Buchse 0,35 m cable with M8 socket

IN INDIVIDUELLEN LÄNGEN, MIT BEIDSEITIGER EINSPEISUNG ERHÄLTLICH |
AVAILABLE IN INDIVIDUAL LENGTHS, WITH OPTIONAL IN-FEED ON BOTH SIDES

PASSENDES ZUBEHÖR (SEITE 88 FF.) | SUITABLE ACCESSORIES (PAGE 88 FF.)

Längenausdehnung bei Temperaturänderungen beachten (siehe Seite 375) | Please consider linear extension with temperature variations (see page 375)
Produkte der Schutzart IP 67/68 können Farbtoleranzen aufweisen. Näheres hierzu finden Sie auf der Seite 382. |
Products with the protection class IP 67/68 can exhibit color tolerances. More information regarding this can be found on page 382.

MADE IN GERMANY.

24 V

AQUALUC W:AVE

RGB
RGBW

» mit wärmeleitender Polyurethan-Keramik-Verbindung vollvergossene, flexible LED-Lichtlinie mit der Schutzart IP 67

» beständig gegen Wasser, UV-Strahlung, Abrieb und Chemikalien

» satte Farben für stimmungsvolle Akzentbeleuchtung

» geringer Biegeradius von 200 mm (nur eine Achse)

» absolut homogene, sehr helle Ausleuchtung über die gesamte Lichtaustrittsfläche in Wellenform (d.h. bei Lichtaustritt nach oben kann das Band nach oben und unten gebogen werden)

» klare Linien und Lichtaustrittflächen ermöglichen ein bündiges Verbauen in Decken, Wänden und Möbeln

» speziell entwickeltes Einspeisesystem: Kabelführungen von unten/seitlich, was ein schattenfreies Aneinanderreihen von mehreren Modulen zu einer homogenen Lichtlinie ohne Lichtunterbrechung ermöglicht

» fully encapsulated flexible LED light line with thermal conducive polyurethane-ceramic compound and IP 67 protection

» resistant to water, UV radiation, abrasion and chemicals

» rich color tones for impressive accent lighting

» small bending radius of 200 mm (only one axis)

» very bright and absolutely homogeneous illumination over the entire light-emitting surface in wave

» form (i.e. with upward light emittance the W:AVE can be vertically bent up and down in wave form)

» clear lines and light-emitting surface enables a flush installation in ceilings, walls and furniture

» specially designed in-feed system: cable feed from below/side which enables a shadow-free alignment of numerous modules for a homogeneous light line with uninterrupted illumination

AQUALUC W:AVE RGB

ABMESSUNGEN: 17,5 x 17,5 mm | DIMENSIONS: 17.5 x 17.5 mm

24 V | CV | 66 m | PITCH 15 | 120° | DIMM | 35 Ta max | 74° Tc | IP67

TYP | TYPE: 4003

Max. baubare Länge (mit 1 m-Kabel Zuleitung): 6.232 mm | Max. build length (with 1 m in-feed cable): 6,232 mm

Lichtfarbe Light color	typ. Farbtemp. typ. color temp.	typ. Watt/Meter	typ. Lumen/Watt	typ. Lumen/Meter	EEK EEC
RGB		16 W/m	26 lm/W	R: 148 lm/m G: 223 lm/m B: 46 lm/m	C

Längentoleranz +/- 5 mm bei < 1m und +/- 0,2 % bei > 1 m | length tolerance +/- 5 mm at < 1 m and +/- 0.2 % at > 1 m

Verbauter LED-Streifen: LEDlight flex 15 8p RGB, Segmente à 90 mm | inserted LED strip: LEDlight flex15 8p RGB, segments à 90 mm

Lebensdauerabschätzung L70/B50 bei Ta < 35 °C: > 30.000 h | estimated lifetime L70/B50 at Ta < 35 °C: > 30,000 h

* Die EEK-Angabe bezieht sich auf eine Länge von 1 m | The EEC value is based on a length of 1 m

AQUALUC W:AVE RGBW

ABMESSUNGEN: 17,5 x 17,5 mm | DIMENSIONS: 17.5 x 17.5 mm

24 V | CV | 342 m | PITCH 12 | 120° | DIMM | 35 Ta max | 66° Tc | IP67

TYP | TYPE: 4004

Max. baubare Länge (mit 1 m-Kabel Zuleitung): 5.482 mm | Max. build length (with 1 m in-feed cable): 5,482 mm

Lichtfarbe Light color	typ. Farbtemp. typ. color temp.	typ. Watt/Meter	typ. Lumen/Watt	typ. Lumen/Meter	EEK EEC
RGBW (3000 K)		16,3 W/m	34 lm/W	R: 91 lm/m G: 192 lm/m B: 38 lm/m 3000 K: 232 lm/m	B

Längentoleranz +/- 5 mm bei < 1m und +/- 0,2 % bei > 1 m | length tolerance +/- 5 mm at < 1 m and +/- 0.2 % at > 1 m

Verbauter LED-Streifen: LEDlight flex 12 10 RGBW, Segmente à 70 mm | inserted LED strip: LEDlight flex 12 10 RGBW, segments à 70 mm

Lebensdauerabschätzung L70/B50 bei Ta < 35 °C: > 30.000 h | estimated lifetime L70/B50 at Ta < 35 °C: > 30,000 h

* Die EEK-Angabe bezieht sich auf eine Länge von 1 m | The EEC value is based on a length of 1 m

AQUA	XXXX	XXXX	XXXX	XX	XXX	XXX
	1	2	3	4	5	6
	TYP | TYPE	LICHTFARBE | LIGHT COLOUR	WUNSCHLÄNGE IN MM | WISH LENGTH IN MM	KABEL-ZUFÜHRUNG | CABLE FEED	ZULEITUNG | CABLE IN-FEED	WEITERLEITUNG | CABLE OUT-FEED
	4003 – RGB 4004 – RGBW	0RGB – RGB RGBW – RGBW		21 – einseitig | one-sided 22 – beidseitig | double-sided	001 – 1 m-Kabel | cable 002 – 2 m-Kabel | cable 003 – 3 m-Kabel | cable 004 – 4 m-Kabel | cable 005 – 5 m-Kabel | cable 006 – 6 m-Kabel | cable 101 - 0,35-m-Kabel mit M8-Stecker 0,35 m cable with M8 connector	000 – keine Weiterleitung | no cable out-feed 001 – 1 m-Kabel | cable 002 – 2 m-Kabel | cable 003 – 3 m-Kabel | cable 004 – 4 m-Kabel | cable 005 – 5 m-Kabel | cable 006 – 6 m-Kabel | cable 102 - 0,35-m-Kabel mit M8-Buchse 0,35 m cable with M8 socket

IN INDIVIDUELLEN LÄNGEN, MIT BEIDSEITIGER EINSPEISUNG ERHÄLTLICH |
AVAILABLE IN INDIVIDUAL LENGTHS, WITH OPTIONAL IN-FEED ON BOTH SIDES

PASSENDES ZUBEHÖR (SEITE 88 FF.) | SUITABLE ACCESSORIES (PAGE 88 FF.)

Längenausdehnung bei Temperaturänderungen beachten (siehe Seite 375) | Please consider linear extension with temperature variations (see page 375)
Produkte der Schutzart IP 67/68 können Farbtoleranzen aufweisen. Näheres hierzu finden Sie auf der Seite 382. |
Products with the protection class IP 67/68 can exhibit color tolerances. More information regarding this can be found on page 382.

MADE IN
GERMANY.

AQUALUC RGB/W

HOMOGENE AKZENTBELEUCHTUNG FÜR EINE STIMMUNGSVOLLE INSZENIERUNG.
HOMOGENEOUS ACCENT ILLUMINATION FOR AN IMPRESSIVE PERFORMANCE.

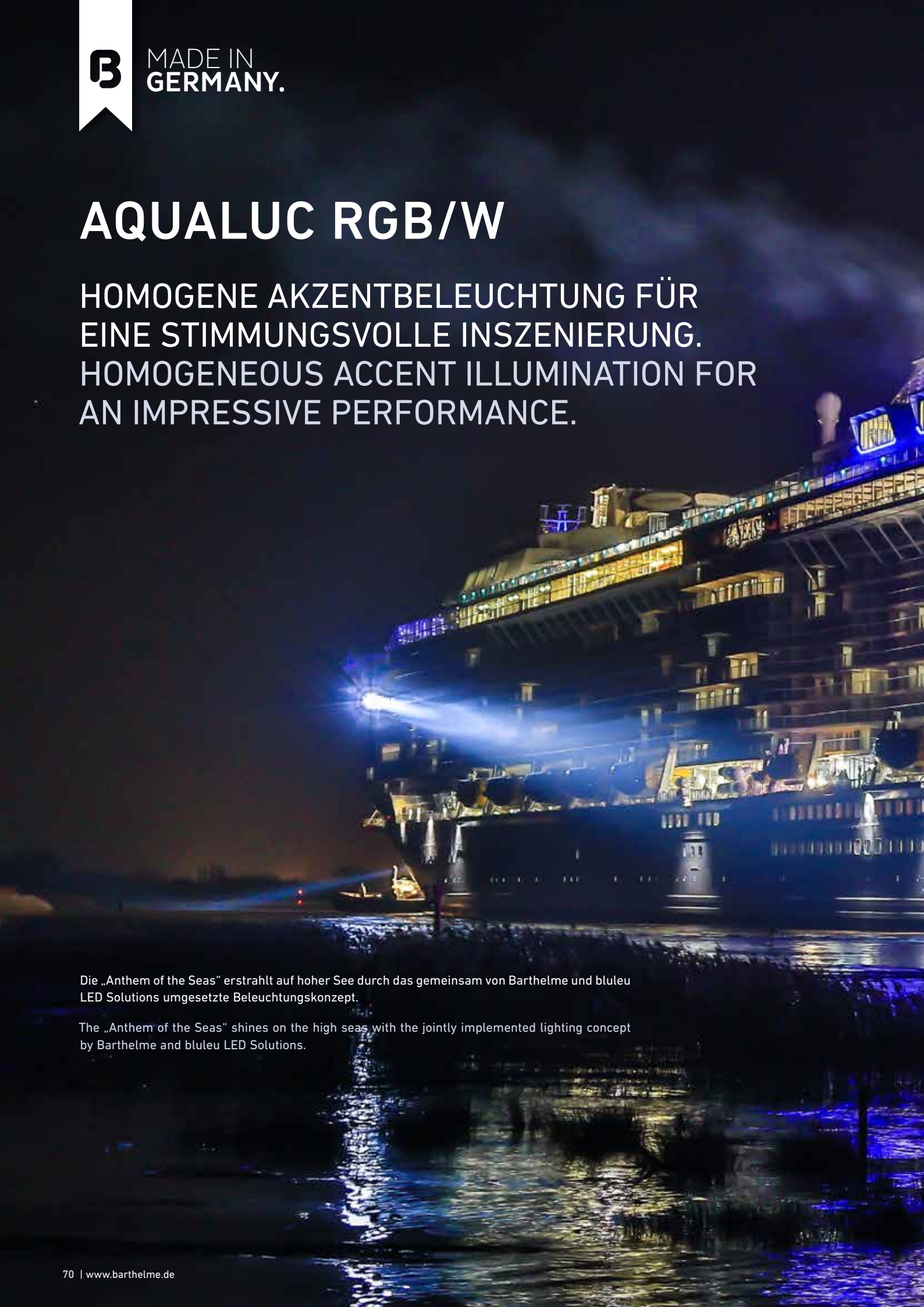

Die „Anthem of the Seas" erstrahlt auf hoher See durch das gemeinsam von Barthelme und bluleu LED Solutions umgesetzte Beleuchtungskonzept.

The „Anthem of the Seas" shines on the high seas with the jointly implemented lighting concept by Barthelme and bluleu LED Solutions.

ANTHEM

MADE IN GERMANY.

24 V

AQUALUC C:URVE
MINI

» mit wärmeleitender Polyurethan-Keramik-Verbindung vollvergossene, flexible LED-Lichtlinie mit der Schutzart IP 67
» nur ein Bin je Lichtfarbe nach 3-Step-MacAdam
» beständig gegen Wasser, UV-Strahlung, Abrieb und Chemikalien
» große Bandbreite an Weißtönen (2700 K bis 5700 K)
» geringer Biegeradius von lediglich 50 mm (nur eine Achse)
» klein, schmal und extrem hell: diese überzeugende Kombination eröffnet ganz neue individuelle Möglichkeiten
» gleichmäßige, absolut homogene Ausleuchtung über die gesamte Lichtaustrittsfläche in Kurvenform (d.h. bei Lichtaustritt nach oben kann das Band nach links und rechts gebogen werden)
» klare Linien und Lichtaustrittsflächen ermöglichen ein bündiges Verbauen in Decken, Wänden und Möbeln

» fully encapsulated flexible LED light line with thermal conducive polyurethane-ceramic compound and IP 67 protection
» only one bin per color according to 3 step MacAdam
» resistant to water, UV radiation, abrasion and chemicals
» wide range of white tones (2700 K to 5700 K)
» small bending radius of only 50 mm (only one axis)
» small, slender and extremely bright: this persuasive combination provides whole new individual application possibilities
» uniform, absolute homogeneous illumination over the entire light emitting surface in curve form (i.e. with upward light emittance the C:URVE MINI can be horizontally bent left and right in a curve)
» clear lines and light-emitting surface enables a flush installation in ceilings, walls and furniture

AQUALUC C:URVE MINI

ABMESSUNGEN: 6 x 13,5 mm | DIMENSIONS: 6 x 13.5 mm

24 V | CV | 117 m | PITCH 8 | 120° | DIMM | 1BIN | SDCM 3 | 50 Tamax | 67° Tc | IP67

TYP | TYPE: 3001

Max. baubare Länge (mit 1 m-Kabel Zuleitung): 9.261 mm | Max. build length (with 1 m in-feed cable): 9,261 mm

Lichtfarbe Light color	typ. Farbtemp. typ. color temp.	typ. Watt/Meter	typ. Lumen/Watt	typ. Lumen/Meter	typ. CRI	EEK EEC
warmweiß 827 | warm white	2700 K	8 W/m	32 lm/W	252 lm/m	85	B
weiß 830 | white	3000 K	8 W/m	35 lm/W	278 lm/m	85	B
kaltweiß 840 | cool white	4000 K	8 W/m	38 lm/W	300 lm/m	85	B
tageslicht 857 | daylight	5700 K	8 W/m	38 lm/W	304 lm/m	85	B

Längentoleranz +/- 5 mm bei < 1m und +/- 0,2 % bei > 1 m | length tolerance +/- 5 mm at < 1 m and +/- 0.2 % at > 1 m

Verbauter LED-Streifen: LEDlight flex 08 8 High Efficiency, Segmente à 60 mm | inserted LED strip: LEDlight flex 08 8 High Efficiency, segments à 60 mm

Lebensdauerabschätzung L90/B10 bei Ta < 50 °C: > 60.000 h | estimated lifetime L90/B10 at Ta < 50 °C: > 60,000 h

* Die EEK-Angabe bezieht sich auf eine Länge von 1 m | The EEC value is based on a length of 1 m

Einzelfarben auf Anfrage erhältlich | single colors available on request

AQUA - XXXX - XXXX - XXXX - XX - XXX - XXX

1	2	3	4	5	6
TYP | TYPE	LICHTFARBE | LIGHT COLOUR	WUNSCHLÄNGE IN MM | WISH LENGTH IN MM	KABEL-ZUFÜHRUNG | CABLE FEED	ZULEITUNG | CABLE IN-FEED	WEITERLEITUNG | CABLE OUT-FEED
3001 – C:URVE MINI	0027 – 2700 K 0030 – 3000 K 0040 – 4000 K 0057 – 5700 K 0625 – Rot | Red 0525 – Grün | Green 0470 – Blau | Blue 0593 – Amber		21 – einseitig | one-sided 22 – beidseitig | double-sided	001 – 1 m-Kabel | cable 002 – 2 m-Kabel | cable 003 – 3 m-Kabel | cable 004 – 4 m-Kabel | cable 005 – 5 m-Kabel | cable 006 – 6 m-Kabel | cable 101 - 0,35-m-Kabel mit M8-Stecker 0,35 m cable with M8 connector	000 – keine Weiterleitung | no cable out-feed 001 – 1 m-Kabel | cable 002 – 2 m-Kabel | cable 003 – 3 m-Kabel | cable 004 – 4 m-Kabel | cable 005 – 5 m-Kabel | cable 006 – 6 m-Kabel | cable 102 - 0,35-m-Kabel mit M8-Buchse 0,35 m cable with M8 socket

IN INDIVIDUELLEN LÄNGEN, MIT BEIDSEITIGER EINSPEISUNG ERHÄLTLICH |
AVAILABLE IN INDIVIDUAL LENGTHS, WITH OPTIONAL IN-FEED ON BOTH SIDES

PASSENDES ZUBEHÖR (SEITE 88 FF.) | SUITABLE ACCESSORIES (PAGE 88 FF.)

Längenausdehnung bei Temperaturänderungen beachten (siehe Seite 375) | Please consider linear extension with temperature variations (see page 375)
Produkte der Schutzart IP 67/68 können Farbtoleranzen aufweisen. Näheres hierzu finden Sie auf der Seite 382. |
Products with the protection class IP 67/68 can exhibit color tolerances. More information regarding this can be found on page 382.

MADE IN GERMANY.

24 V

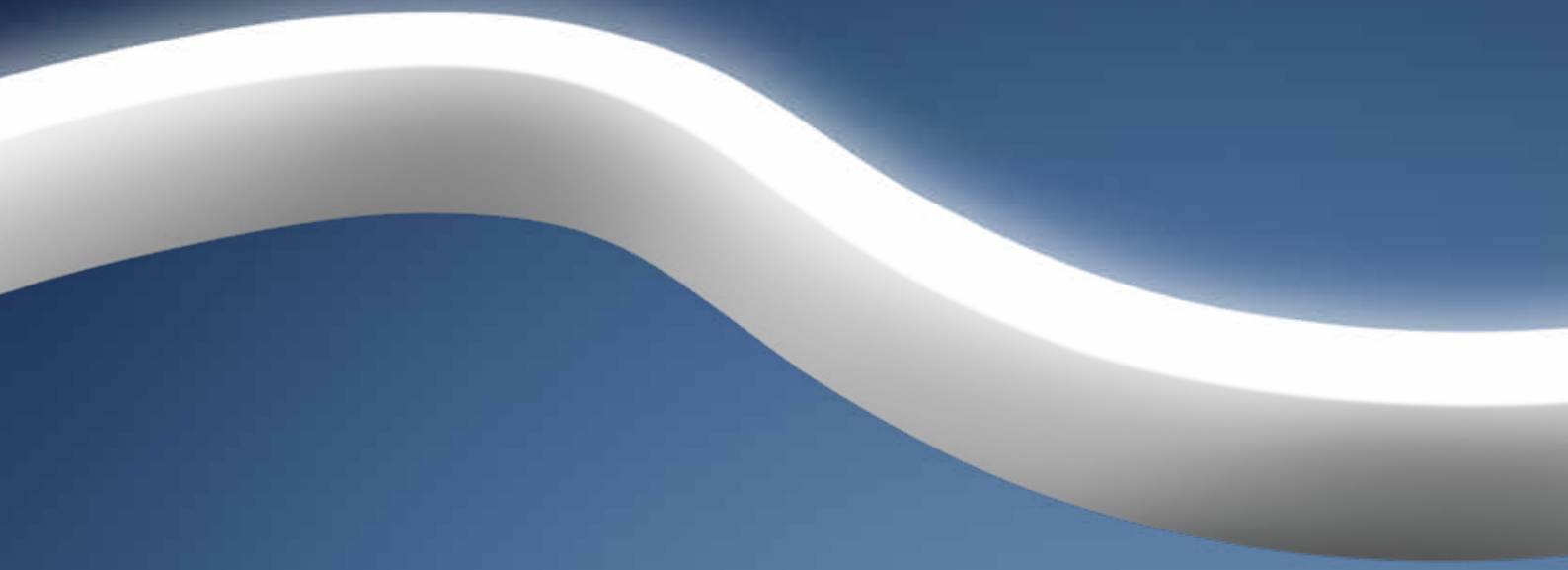

AQUALUC C:URVE

STANDARD BRIGHT

» mit wärmeleitender Polyurethan-Keramik-Verbindung vollvergossene, flexible LED-Lichtlinie mit der Schutzart IP 67

» nur ein Bin je Lichtfarbe nach 3-Step-MacAdam

» beständig gegen Wasser, UV-Strahlung, Abrieb und Chemikalien

» große Bandbreite an Weißtönen (2800 K bis 6200 K)

» geringer Biegeradius von 150 mm (nur eine Achse)

» gleichmäßige, absolut homogene Ausleuchtung über die gesamte Lichtaustrittsfläche in Kurvenform (d.h. bei Lichtaustritt nach oben kann das Band nach links und rechts gebogen werden)

» klare Linien und Lichtaustrittsflächen ermöglichen ein bündiges Verbauen in Decken, Wänden und Möbeln

» speziell entwickeltes Einspeisesystem: Kabelzuführung von unten/seitlich, was ein schattenfreies Aneinanderreihen von mehreren Modulen zu einer homogenen Lichtlinie ohne Lichtunterbrechung ermöglicht

» fully encapsulated flexible LED light line with thermal conducive polyurethane-ceramic compound and IP 67 protection

» only one bin per color according to 3 step MacAdam

» resistant to water, UV radiation, abrasion and chemicals

» wide range of white tones (2800 K to 6200 K)

» small bending radius of only 150 mm (only one axis)

» uniform, absolute homogeneous illumination over the entire light emitting surface in curve form (i.e. with upward light emittance the C:URVE can be horizontally bent left and right in a curve)

» clear lines and light-emitting surface enables a flush installation in ceilings, walls and furniture

» specially designed in-feed system: cable feed from below/side which enables a shadow-free alignment of numerous modules for a homogeneous light line with uninterrupted illumination

AQUALUC C:URVE Standard

ABMESSUNGEN: 10 x 18,5 mm | DIMENSIONS: 10 x 18.5 mm

24 V | CV | 78 m | PITCH 12 | 120° | DIMM | 1BIN | SDCM 3 | 60 Ta max | 71 °Tc | IP67 | IK10

TYP | TYPE: 3002

Max. baubare Länge (mit 1 m-Kabel Zuleitung): 9.742 mm | Max. build length (with 1 m in-feed cable): 9,742 mm

Lichtfarbe Light color	typ. Farbtemp. typ. color temp.	typ. Watt/Meter	typ. Lumen/Watt	typ. Lumen/Meter	typ. CRI	EEK EEC
warmweiß 828 | warm white	2800 K	5,3 W/m	53 lm/W	286 lm/m	85	A
weiß 832 | white	3200 K	5,3 W/m	54 lm/W	287 lm/m	85	A
kaltweiß 842 | cool white	4200 K	5,3 W/m	60 lm/W	323 lm/m	85	A+
tageslicht 862 | daylight	6200 K	5,3 W/m	60 lm/W	318 lm/m	85	A+

Längentoleranz +/- 5 mm bei < 1m und +/- 0,2 % bei > 1 m | length tolerance +/- 5 mm at < 1 m and +/- 0.2 % at > 1 m

Verbauter LED-Streifen: LEDlight flex 12 8p High Efficiency, Segmente à 90 mm | inserted LED strip: LEDlight flex 12 8p High Efficiency, segments à 90 mm

Lebensdauerabschätzung L90/B10 bei Ta < 60 °C: > 60.000 h | estimated lifetime L90/B10 at Ta < 60 °C: > 60,000 h

* Die EEK-Angabe bezieht sich auf eine Länge von 1 m | The EEC value is based on a length of 1 m

Einzelfarben auf Anfrage erhältlich | single colors available on request

AQUALUC C:URVE Bright

ABMESSUNGEN: 10 x 18,5 mm | DIMENSIONS: 10 x 18.5 mm

24 V | CV | 117 m | PITCH 8 | 120° | DIMM | 1BIN | SDCM 3 | 55 Ta max | 68 °Tc | IP67 | IK10

TYP | TYPE: 3003

Max. baubare Länge (mit 1 m-Kabel Zuleitung): 9.262 mm | Max. build length (with 1 m in-feed cable): 9,262 mm

Lichtfarbe Light color	typ. Farbtemp. typ. color temp.	typ. Watt/Meter	typ. Lumen/Watt	typ. Lumen/Meter	typ. CRI	EEK EEC
warmweiß 828 | warm white	2800 K	8 W/m	49 lm/W	392 lm/m	85	A
weiß 832 | white	3200 K	8 W/m	50 lm/W	399 lm/m	85	A
kaltweiß 842 | cool white	4200 K	8 W/m	56 lm/W	449 lm/m	85	A
tageslicht 862 | daylight	6200 K	8 W/m	53 lm/W	424 lm/m	85	A

Längentoleranz +/- 5 mm bei < 1m und +/- 0,2 % bei > 1 m | length tolerance +/- 5 mm at < 1 m and +/- 0.2 % at > 1 m

Verbauter LED-Streifen: LEDlight flex 08 8 High Efficiency, Segmente à 60 mm | inserted LED strip: LEDlight flex 08 8 High Efficiency, segments à 60 mm

Lebensdauerabschätzung L90/B10 bei Ta < 55 °C: > 60.000 h | estimated lifetime L90/B10 at Ta < 55 °C: > 60,000 h

* Die EEK-Angabe bezieht sich auf eine Länge von 1 m | The EEC value is based on a length of 1 m

Einzelfarben auf Anfrage erhältlich | single colors available on request

AQUA	XXXX	XXXX	XXXX	XX	XXX	XXX
	1	2	3	4	5	6
	TYP | TYPE	LICHTFARBE | LIGHT COLOUR	WUNSCHLÄNGE IN MM | WISH LENGTH IN MM	KABEL-ZUFÜHRUNG | CABLE FEED	ZULEITUNG | CABLE IN-FEED	WEITERLEITUNG | CABLE OUT-FEED
	3002 – Standard 3003 – Bright	0028 - 2800 K 0032 - 3200 K 0042 - 4200 K 0062 – 6200 K 0625 – Rot | Red 0525 – Grün | Green 0470 – Blau | Blue 0593 – Amber		21 – einseitig | one-sided 22 – beidseitig | double-sided	001 – 1 m-Kabel | cable 002 – 2 m-Kabel | cable 003 – 3 m-Kabel | cable 004 – 4 m-Kabel | cable 005 – 5 m-Kabel | cable 006 – 6 m-Kabel | cable 101 - 0,35-m-Kabel mit M8-Stecker 0,35 m cable with M8 connector	000 – keine Weiterleitung | no cable out-feed 001 – 1 m-Kabel | cable 002 – 2 m-Kabel | cable 003 – 3 m-Kabel | cable 004 – 4 m-Kabel | cable 005 – 5 m-Kabel | cable 006 – 6 m-Kabel | cable 102 - 0,35-m-Kabel mit M8-Buchse 0,35 m cable with M8 socket

IN INDIVIDUELLEN LÄNGEN, MIT BEIDSEITIGER EINSPEISUNG ERHÄLTLICH |
AVAILABLE IN INDIVIDUAL LENGTHS, WITH OPTIONAL IN-FEED ON BOTH SIDES

PASSENDES ZUBEHÖR (SEITE 88 FF.) | SUITABLE ACCESSORIES (PAGE 88 FF.)

Längenausdehnung bei Temperaturänderungen beachten (siehe Seite 375) | Please consider linear extension with temperature variations (see page 375)
Produkte der Schutzart IP 67/68 können Farbtoleranzen aufweisen. Näheres hierzu finden Sie auf der Seite 382. |
Products with the protection class IP 67/68 can exhibit color tolerances. More information regarding this can be found on page 382.

MADE IN GERMANY.

24 V

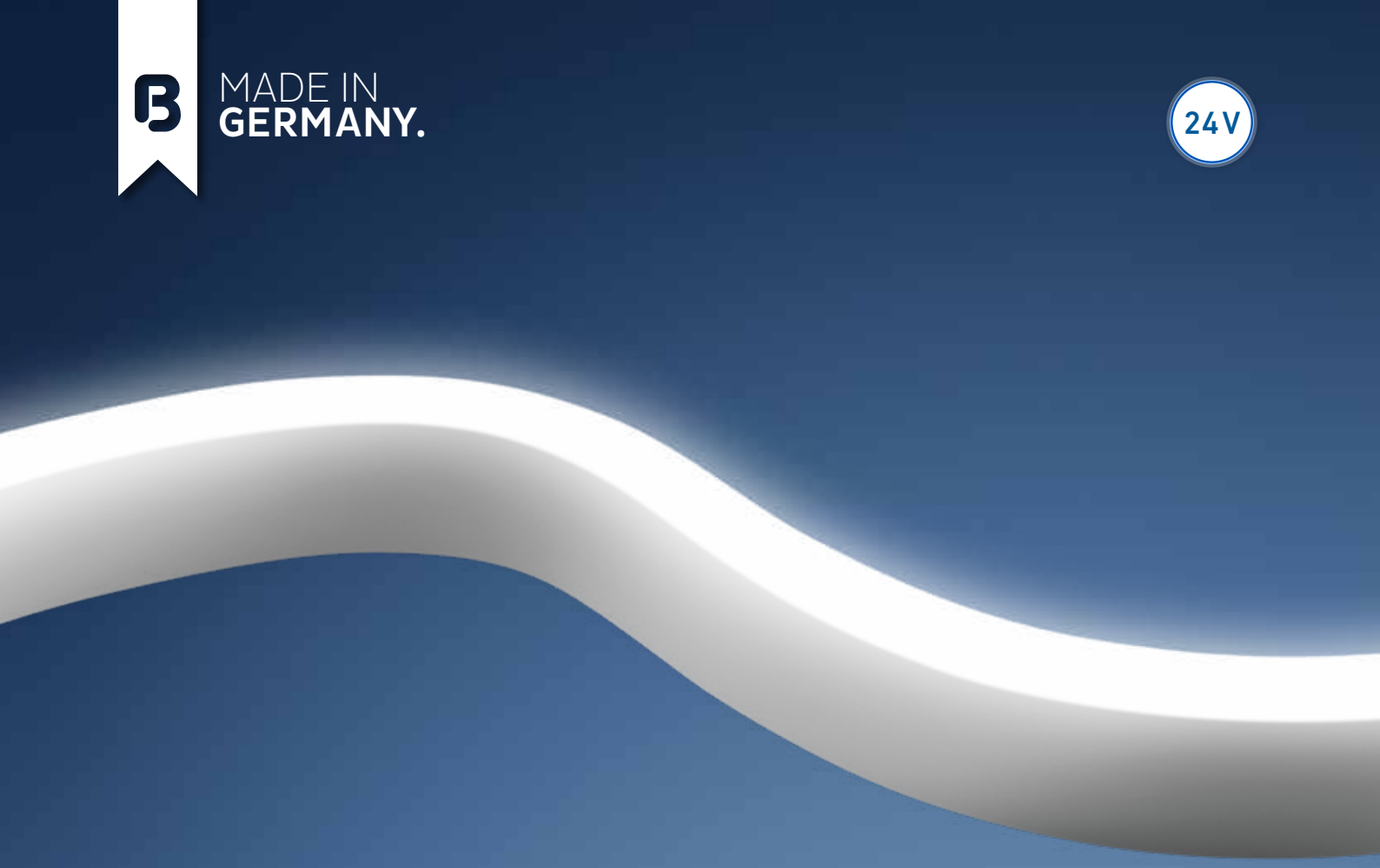

AQUALUC C:URVE

HIGH BRIGHTNESS

» mit wärmeleitender Polyurethan-Keramik-Verbindung vollvergossene, flexible LED-Lichtlinie mit der Schutzart IP 67

» nur ein Bin je Lichtfarbe nach 3-Step-MacAdam

» hoher Lichtstrom von über 1.000 lm/m möglich

» beständig gegen Wasser, UV-Strahlung, Abrieb und Chemikalien

» große Bandbreite an Weißtönen (2800 K bis 6200 K)

» geringer Biegeradius von 150 mm (nur eine Achse)

» gleichmäßige, absolut homogene Ausleuchtung über die gesamte Lichtaustrittsfläche in Kurvenform (d.h. bei Lichtaustritt nach oben kann das Band nach links und rechts gebogen werden)

» klare Linien und Lichtaustrittsflächen ermöglichen ein bündiges Verbauen in Decken, Wänden und Möbeln

» speziell entwickeltes Einspeisesystem: Kabelzuführung von unten/seitlich, was ein schattenfreies Aneinanderreihen von mehreren Modulen zu einer homogenen Lichtlinie ohne Lichtunterbrechung ermöglicht

» fully encapsulated flexible LED light line with thermal conducive polyurethane-ceramic compound and IP 67 protection

» only one bin per color according to 3 step MacAdam

» high luminous flux of over 1,000 lm/m possible

» resistant to water, UV radiation, abrasion and chemicals

» wide range of white tones (2800 K to 6200 K)

» small bending radius of only 150 mm (only one axis)

» uniform, absolute homogeneous illumination over the entire light emitting surface in curve form (i.e. with upward light emittance the C:URVE can be horizontally bent left and right in a curve)

» clear lines and light-emitting surface enables a flush installation in ceilings, walls and furniture

» specially designed in-feed system: cable feed from below/side which enables a shadow-free alignment of numerous modules for a homogeneous light line with uninterrupted illumination

AQUALUC C:URVE High Brightness

ABMESSUNGEN: 10 x 18,5 mm | DIMENSIONS: 10 x 18.5 mm

24 V | CV | 78 m | PITCH 12 | 120° | DIMM | 1BIN | SDCM 3 | 40 Ta max | 66° Tc | IP67 | IK10

TYP | TYPE: 3004

Max. baubare Länge (mit 1 m-Kabel Zuleitung): 4.792 mm | length: 4,792 mm

Lichtfarbe Light color	typ. Farbtemp. typ. color temp.	typ. Watt/Meter	typ. Lumen/Watt	typ. Lumen/Meter	typ. CRI	EEK EEC
warmweiß 828 | warm white	2800 K	17,3 W/m	45 lm/W	777 lm/m	85	B
weiß 832 | white	3200 K	17,3 W/m	46 lm/W	777 lm/m	85	B
kaltweiß 842 | cool white	4200 K	17,3 W/m	53 lm/W	899 lm/m	85	B
tageslicht 862 | daylight	6200 K	17,3 W/m	59 lm/W	1.016 lm/m	85	B

Längentoleranz +/- 5 mm bei < 1m und +/- 0,2 % bei > 1 m | length tolerance +/- 5 mm at < 1 m and +/- 0.2 % at > 1 m

Verbauter LED-Streifen: LEDlight flex 12 8p High Efficiency Plus, Segmente à 90 mm | inserted LED strip: LEDlight flex 12 8p High Efficiency Plus, segments à 90 mm

Lebensdauerabschätzung L90/B10 bei Ta < 40 °C: > 60.000 h | estimated lifetime L90/B10 at Ta < 40 °C: > 60,000 h

* Die EEK-Angabe bezieht sich auf eine Länge von 1 m | The EEC value is based on a length of 1 m

Einzelfarben auf Anfrage erhältlich | single colors available on request

AQUA	XXXX	XXXX	XXXX	XX	XXX	XXX
	1	2	3	4	5	6
	TYP | TYPE	LICHTFARBE | LIGHT COLOUR	WUNSCHLÄNGE IN MM | WISH LENGTH IN MM	KABEL-ZUFÜHRUNG | CABLE FEED	ZULEITUNG | CABLE IN-FEED	WEITERLEITUNG | CABLE OUT-FEED
	3004 – High Brightness	0028 - 2800 K 0032 - 3200 K 0042 - 4200 K 0062 – 6200 K 0625 – Rot | Red 0525 – Grün | Green 0470 – Blau | Blue 0593 – Amber		21 – einseitig | one-sided 22 – beidseitig | double-sided	001 – 1 m-Kabel | cable 002 – 2 m-Kabel | cable 003 – 3 m-Kabel | cable 004 – 4 m-Kabel | cable 005 – 5 m-Kabel | cable 006 – 6 m-Kabel | cable 101 - 0,35-m-Kabel mit M8-Stecker 0,35 m cable with M8 connector	000 – keine Weiterleitung | no cable out-feed 001 – 1 m-Kabel | cable 002 – 2 m-Kabel | cable 003 – 3 m-Kabel | cable 004 – 4 m-Kabel | cable 005 – 5 m-Kabel | cable 006 – 6 m-Kabel | cable 102 - 0,35-m-Kabel mit M8-Buchse 0,35 m cable with M8 socket

IN INDIVIDUELLEN LÄNGEN, MIT BEIDSEITIGER EINSPEISUNG ERHÄLTLICH |
AVAILABLE IN INDIVIDUAL LENGTHS, WITH OPTIONAL IN-FEED ON BOTH SIDES

PASSENDES ZUBEHÖR (SEITE 88 FF.) | SUITABLE ACCESSORIES (PAGE 88 FF.)

Längenausdehnung bei Temperaturänderungen beachten (siehe Seite 375) | Please consider linear extension with temperature variations (see page 375)
Produkte der Schutzart IP 67/68 können Farbtoleranzen aufweisen. Näheres hierzu finden Sie auf der Seite 382. |
Products with the protection class IP 67/68 can exhibit color tolerances. More information regarding this can be found on page 382.

MADE IN GERMANY.

48 V

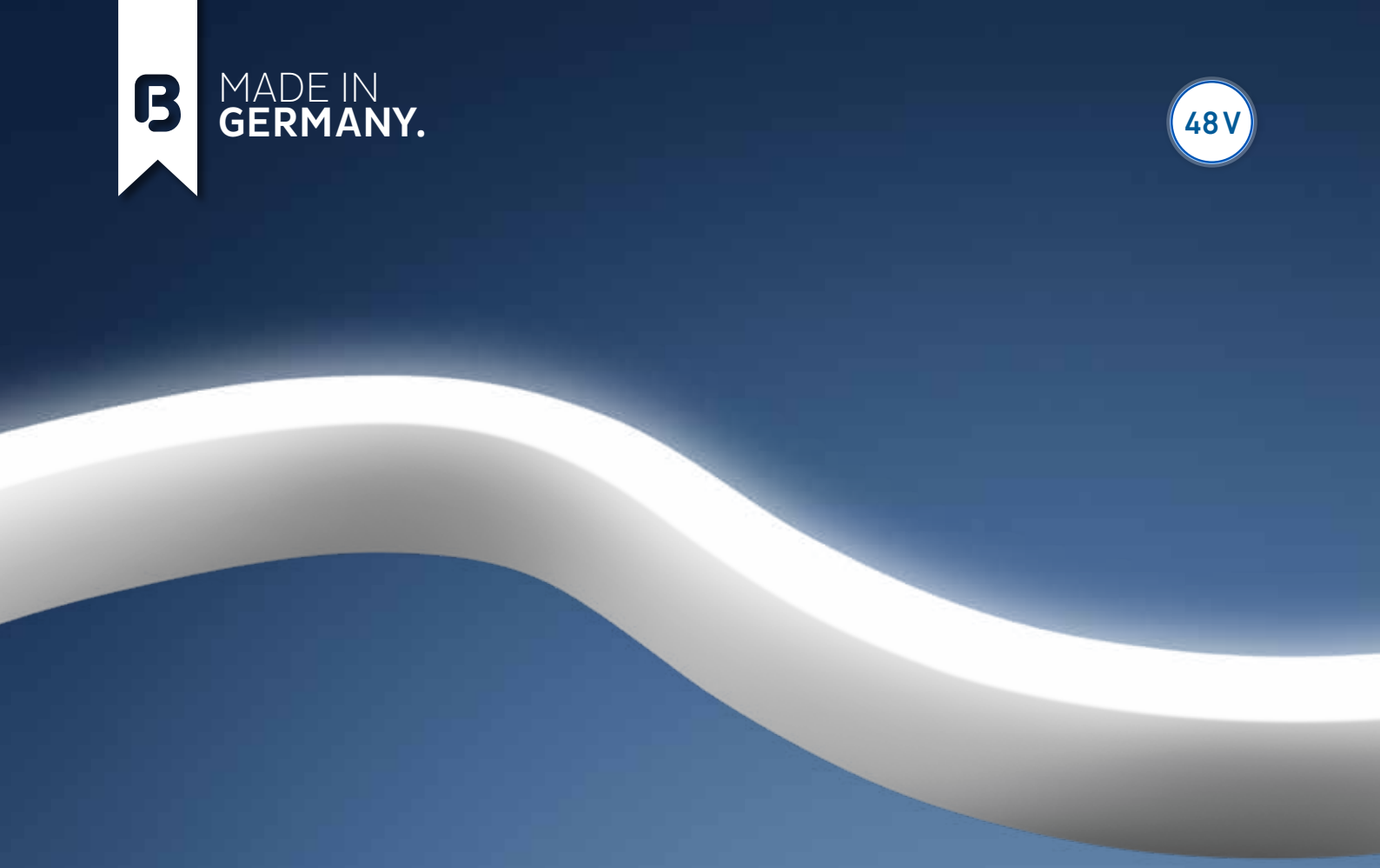

AQUALUC C:URVE

BRIGHT 48 V
HIGH BRIGHTNESS 48 V

» mit 48 V-Technologie für extra große Einspeiselängen (bis 22.590 mm bei Bright, bis 14.400 mm bei High Brightness möglich); mehrere Teilstücke können miteinander verbunden und mit nur einem Netzteil betrieben werden

» mit wärmeleitender Polyurethan-Keramik-Verbindung vollvergossene, flexible LED-Lichtlinie mit der Schutzart IP 67

» nur ein Bin je Lichtfarbe nach 3-Step-MacAdam

» beständig gegen Wasser, UV-Strahlung, Abrieb und Chemikalien

» große Bandbreite an Weißtönen (2700 K bis 6100 K)

» geringer Biegeradius von 150 mm (nur eine Achse)

» gleichmäßige, absolut homogene Ausleuchtung über die gesamte Lichtaustrittsfläche in Kurvenform (d.h. bei Lichtaustritt nach oben kann das Band nach links und rechts gebogen werden)

» klare Linien und Lichtaustrittsflächen ermöglichen ein bündiges Verbauen in Decken, Wänden und Möbeln

» speziell entwickeltes Einspeisesystem: Kabelzuführung von unten/seitlich, was ein schattenfreies Aneinanderreihen von mehreren Modulen zu einer homogenen Lichtlinie ohne Lichtunterbrechung ermöglicht

» with 48 V technology for extra long feed-in lengths (up to 22,590 mm possible with Bright, up to 14,400 mm possible with High Brightness); several sections can be connected and operated with only one power supply unit

» fully encapsulated flexible LED light line with thermal conducive polyurethane-ceramic compound and IP 67 protection

» only one bin per color according to 3 step MacAdam

» resistant to water, UV radiation, abrasion and chemicals

» wide range of white tones (2700 K to 6100 K)

» small bending radius of only 150 mm (only one axis)

» uniform, absolute homogeneous illumination over the entire light emitting surface in curve form (i.e. with upward light emittance the C:URVE can be horizontally bent left and right in a curve)

» clear lines and light-emitting surface enables a flush installation in ceilings, walls and furniture

» specially designed in-feed system: cable feed from below/side which enables a shadow-free alignment of numerous modules for a homogeneous light line with uninterrupted illumination

NEW

AQUALUC C:URVE Bright 48 V

ABMESSUNGEN: 10 x 18,5 mm | DIMENSIONS: 10 x 18.5 mm

48 V | CV | 78 m | PITCH 12 | 120° | DIMM | 1BIN | SDCM 3 | 55 Ta max | 68° Tc | IP67 | IK10

TYP | TYPE: 3010

Max. baubare Länge (mit 1 m-Kabel Zuleitung): 9.742 mm | Max. build length (with 1 m in-feed cable): 9,742 mm

Lichtfarbe Light color	typ. Farbtemp. typ. color temp.	typ. Watt/Meter	typ. Lumen/Watt	typ. Lumen/Meter	typ. CRI	EEK EEC
warmweiß 827 | warm white	2700 K	8,7 W/m	54 lm/W	432 lm/m	88	A
weiß 931 | white	3100 K	8,7 W/m	55 lm/W	438 lm/m	90	A
kaltweiß 842 | cool white	4200 K	8,7 W/m	66 lm/W	525 lm/m	88	A
tageslicht 961 | daylight	6100 K	8,7 W/m	58 lm/W	463 lm/m	91	A

Längentoleranz +/- 5 mm bei < 1m und +/- 0,2 % bei > 1 m | length tolerance +/- 5 mm at < 1 m and +/- 0.2 % at > 1 m

Verbauter LED-Streifen: LEDlight flex 12 8 48 V High Efficiency, Segmente à 90 mm | inserted LED strip: LEDlight flex 12 8 48 V High Efficiency, segments à 90 mm

Lebensdauerabschätzung L90/B10 bei Ta < 55 °C: > 60.000 h | estimated lifetime L90/B10 bei Ta < 55 °C: > 60,000 h

* Die EEK-Angabe bezieht sich auf eine Länge von 1 m | The EEC value is based on a length of 1 m

AQUALUC C:URVE High Brightness 48 V

ABMESSUNGEN: 10 x 18,5 mm | DIMENSIONS: 10 x 18.5 mm

48 V | CV | 78 m | PITCH 12 | 120° | DIMM | 1BIN | SDCM 3 | 40 Ta max | 66° Tc | IP67 | IK10

TYP | TYPE: 3011

Max. baubare Länge (mit 1 m-Kabel Zuleitung): 9.742 mm | Max. build length (with 1 m in-feed cable): 9,742 mm

Lichtfarbe Light color	typ. Farbtemp. typ. color temp.	typ. Watt/Meter	typ. Lumen/Watt	typ. Lumen/Meter	typ. CRI	EEK EEC
warmweiß 827 | warm white	2700 K	17,3 W/m	51 lm/W	816 lm/m	87	B
weiß 831 | white	3100 K	17,3 W/m	57 lm/W	904 lm/m	86	B
kaltweiß 842 | cool white	4200 K	17,3 W/m	59 lm/W	944 lm/m	84	A
tageslicht 861 | daylight	6100 K	17,3 W/m	57 lm/W	917 lm/m	88	B

Längentoleranz +/- 5 mm bei < 1m und +/- 0,2 % bei > 1 m | length tolerance +/- 5 mm at < 1 m and +/- 0.2 % at > 1 m

Verbauter LED-Streifen: LEDlight flex 12 8 48 V High Efficiency, Segmente à 90 mm | inserted LED strip: LEDlight flex 12 8 48 V High Efficiency, segments à 90 mm

Lebensdauerabschätzung L90/B10 bei Ta < 40 °C: > 60.000 h | estimated lifetime L90/B10 bei Ta < 40 °C: > 60,000 h

* Die EEK-Angabe bezieht sich auf eine Länge von 1 m | The EEC value is based on a length of 1 m

AQUA - XXXX - XXXX - XXXX - XX - XXX - XXX

1 TYP | TYPE	2 LICHTFARBE | LIGHT COLOUR	3 WUNSCHLÄNGE IN MM | WISH LENGTH IN MM	4 KABEL-ZUFÜHRUNG | CABLE FEED	5 ZULEITUNG | CABLE IN-FEED	6 WEITERLEITUNG | CABLE OUT-FEED
3010 – Bright 48 V 3011 – High Brightness 48 V	0027 – 2700 K 0031 – 3100 K 0042 – 4200 K 0061 – 6100 K		21 – einseitig | one-sided 22 – beidseitig | double-sided	001 – 1 m-Kabel | cable 002 – 2 m-Kabel | cable 003 – 3 m-Kabel | cable 004 – 4 m-Kabel | cable 005 – 5 m-Kabel | cable 006 – 6 m-Kabel | cable 101 - 0,35-m-Kabel mit M8-Stecker 0,35 m cable with M8 connector	000 – keine Weiterleitung | no cable out-feed 001 – 1 m-Kabel | cable 002 – 2 m-Kabel | cable 003 – 3 m-Kabel | cable 004 – 4 m-Kabel | cable 005 – 5 m-Kabel | cable 006 – 6 m-Kabel | cable 102 - 0,35-m-Kabel mit M8-Buchse 0,35 m cable with M8 socket

IN INDIVIDUELLEN LÄNGEN, MIT BEIDSEITIGER EINSPEISUNG ERHÄLTLICH |
AVAILABLE IN INDIVIDUAL LENGTHS, WITH OPTIONAL IN-FEED ON BOTH SIDES

PASSENDES ZUBEHÖR (SEITE 88 FF.) | SUITABLE ACCESSORIES (PAGE 88 FF.)

Längenausdehnung bei Temperaturänderungen beachten (siehe Seite 375) | Please consider linear extension with temperature variations (see page 375)
Produkte der Schutzart IP 67/68 können Farbtoleranzen aufweisen. Näheres hierzu finden Sie auf der Seite 382. |
Products with the protection class IP 67/68 can exhibit color tolerances. More information regarding this can be found on page 382.

MADE IN GERMANY.

24 V

AQUALUC C:URVE WIDE

» mit wärmeleitender Polyurethan-Keramik-Verbindung vollvergossene, flexible LED-Lichtlinie mit der Schutzart IP 67

» nur ein Bin je Lichtfarbe nach 3-Step-MacAdam

» hoher Lichtstrom von über 1.300 lm/m möglich

» beständig gegen Wasser, UV-Strahlung, Abrieb und Chemikalien

» große Bandbreite von Weißtönen (2800 K bis 6500 K)

» geringer Biegeradius von 200 mm (nur eine Achse)

» absolut homogene, helle Ausleuchtung über die gesamte Lichtaustrittsfläche in Kurvenform (d.h. bei Lichtaustritt nach oben kann das Band nach links und rechts gebogen werden)

» klare Linien und Lichtaustrittflächen ermöglichen ein bündiges Verbauen in Decken, Wänden und Möbeln

» speziell entwickeltes Einspeisesystem: Kabelführungen von unten/seitlich, was ein schattenfreies Aneinanderreihen von mehreren Modulen zu einer homogenen Lichtlinie ohne Lichtunterbrechung ermöglicht

» in Verbindung mit unserem AQUALUC W:AVE sind Installationen auf allen Achsen möglich

» fully encapsulated flexible LED light line with thermal conducive polyurethane-ceramic compound and IP 67 protection

» only one bin per light color according to 3 step MacAdam

» high luminous flux of over 1,300 lm/m possible

» resistant to water, UV radiation, abrasion and chemicals

» wide range of white tones (2800 K to 6500 K)

» small bending radius of 200 mm (only one axis)

» uniform, absolute homogeneous illumination over the entire light emitting surface in curve form (i.e. with upward light emittance the C:URVE can be horizontally bent left and right in a curve)

» clear lines and light-emitting surface enables a flush installation in ceilings, walls and furniture

» specially designed in-feed system: cable feed from below/side which enables a shadow-free alignment of numerous modules for a homogeneous light line with uninterrupted illumination

» installations on all axes are possible in combination with our AQUALUC W:AVE

AQUALUC C:URVE WIDE

ABMESSUNGEN: 17,5 x 17,5 mm | DIMENSIONS: 17.5 x 17.5 mm

24 V | CV | 78 m | PITCH 12 | 120° | DIMM | 1BIN | SDCM 3 | 40 Ta max | 62° Tc | IP67

TYP | TYPE: 3006

Max. baubare Länge (mit 1 m-Kabel Zuleitung): 4.792 mm | Max. build length (with 1 m in-feed cable): 4,792 mm

Lichtfarbe Light color	typ. Farbtemp. typ. color temp.	typ. Watt/Meter	typ. Lumen/Watt	typ. Lumen/Meter	typ. CRI	EEK EEC
warmweiß 828 | warm white	2800 K	17,3 W/m	68 lm/W	1.178 lm/m	85	A
weiß 832 | white	3200 K	17,3 W/m	69 lm/W	1.200 lm/m	85	A
kaltweiß 842 | cool white	4200 K	17,3 W/m	78 lm/W	1.341 lm/m	85	A
tageslicht 865 | daylight	6500 K	17,3 W/m	75 lm/W	1.290 lm/m	85	A

Längentoleranz +/- 5 mm bei < 1m und +/- 0,2 % bei > 1 m | length tolerance +/- 5 mm at < 1 m and +/- 0.2 % at > 1 m

Verbauter LED-Streifen: LEDlight flex 12 8p High Efficiency Plus, Segmente à 90 mm | inserted LED strip: LEDlight flex 12 8p High Efficiency Plus, segments à 90 mm

Lebensdauerabschätzung L90/B10 bei Ta < 40 °C: > 60.000 h | estimated lifetime L90/B10 at Ta < 40 °C: > 60,000 h

* Die EEK-Angabe bezieht sich auf eine Länge von 1 m | The EEC value is based on a length of 1 m

Einzelfarben auf Anfrage erhältlich | single colors available on request

AQUA -	XXXX -	XXXX -	XXXX -	XX -	XXX -	XXX
	1	2	3	4	5	6
	TYP | TYPE	LICHTFARBE | LIGHT COLOUR	WUNSCHLÄNGE IN MM | WISH LENGTH IN MM	KABEL-ZUFÜHRUNG | CABLE FEED	ZULEITUNG | CABLE IN-FEED	WEITERLEITUNG | CABLE OUT-FEED
	3006 – C:URVE WIDE	0028 - 2800 K 0032 - 3200 K 0042 - 4200 K 0065 - 6500 K 0625 – Rot | Red 0525 – Grün | Green 0470 – Blau | Blue 0593 – Amber		21 – einseitig | one-sided 22 – beidseitig | double-sided	001 – 1 m-Kabel | cable 002 – 2 m-Kabel | cable 003 – 3 m-Kabel | cable 004 – 4 m-Kabel | cable 005 – 5 m-Kabel | cable 006 – 6 m-Kabel | cable 101 - 0,35-m-Kabel mit M8-Stecker 0,35 m cable with M8 connector	000 – keine Weiterleitung | no cable out-feed 001 – 1 m-Kabel | cable 002 – 2 m-Kabel | cable 003 – 3 m-Kabel | cable 004 – 4 m-Kabel | cable 005 – 5 m-Kabel | cable 006 – 6 m-Kabel | cable 102 - 0,35-m-Kabel mit M8-Buchse 0,35 m cable with M8 socket

IN INDIVIDUELLEN LÄNGEN, MIT BEIDSEITIGER EINSPEISUNG ERHÄLTLICH | AVAILABLE IN INDIVIDUAL LENGTHS, WITH OPTIONAL IN-FEED ON BOTH SIDES

PASSENDES ZUBEHÖR (SEITE 88 FF.) | SUITABLE ACCESSORIES (PAGE 88 FF.)

Längenausdehnung bei Temperaturänderungen beachten (siehe Seite 375) | Please consider linear extension with temperature variations (see page 375)
Produkte der Schutzart IP 67/68 können Farbtoleranzen aufweisen. Näheres hierzu finden Sie auf der Seite 382. |
Products with the protection class IP 67/68 can exhibit color tolerances. More information regarding this can be found on page 382.

MADE IN GERMANY.

48 V

AQUALUC C:URVE WIDE

BRIGHT 48 V
HIGH BRIGHTNESS 48 V

» mit 48 V-Technologie für extra große Einspeiselängen (bis 22.590 mm bei Bright, bis 14.400 mm bei High Brightness möglich); mehrere Teilstücke können miteinander verbunden und mit nur einem Netzteil betrieben werden

» mit wärmeleitender Polyurethan-Keramik-Verbindung vollvergossene, flexible LED-Lichtlinie mit der Schutzart IP 67

» nur ein Bin je Lichtfarbe nach 3-Step-MacAdam

» hoher Lichtstrom von über 1.400 lm/m möglich

» beständig gegen Wasser, UV-Strahlung, Abrieb und Chemikalien

» große Bandbreite von Weißtönen (2900 K bis 6300 K)

» geringer Biegeradius von 200 mm (nur eine Achse)

» absolut homogene, helle Ausleuchtung über die gesamte Lichtaustrittsfläche in Kurvenform (d.h. bei Lichtaustritt nach oben kann das Band nach links und rechts gebogen werden)

» klare Linien und Lichtaustrittflächen ermöglichen ein bündiges Verbauen in Decken, Wänden und Möbeln

» speziell entwickeltes Einspeisesystem: Kabelführungen von unten/seitlich, was ein schattenfreies Aneinanderreihen von mehreren Modulen zu einer homogenen Lichtlinie ohne Lichtunterbrechung ermöglicht

» in Verbindung mit unserem AQUALUC W:AVE sind Installationen auf allen Achsen möglich

» with 48 V technology for extra long feed-in lengths (up to 22,590 mm possible with Bright, up to 14,400 mm possible with High Brightness); several sections can be connected and operated with only one power supply unit

» fully encapsulated flexible LED light line with thermal conducive polyurethane-ceramic compound and IP 67 protection

» only one bin per light color according to 3 step MacAdam

» high luminous flux of over 1,400 lm/m possible

» resistant to water, UV radiation, abrasion and chemicals

» wide range of white tones (2900 K to 6300 K)

» small bending radius of 200 mm (only one axis)

» uniform, absolute homogeneous illumination over the entire light emitting surface in curve form (i.e. with upward light emittance the C:URVE can be horizontally bent left and right in a curve)

» clear lines and light-emitting surface enables a flush installation in ceilings, walls and furniture

» specially designed in-feed system: cable feed from below/side which enables a shadow-free alignment of numerous modules for a homogeneous light line with uninterrupted illumination

» installations on all axes are possible in combination with our AQUALUC W:AVE

NEW

AQUALUC C:URVE WIDE Bright 48 V

ABMESSUNGEN: 17,5 x 17,5 mm | DIMENSIONS: 17.5 x 17.5 mm

48 V | CV | 78 m | PITCH 12 | 120° | DIMM | 1BIN | SDCM 3 | 55 Ta max | 62° Tc | IP67

TYP | TYPE: 3012

Max. baubare Länge (mit 1 m-Kabel Zuleitung): 9.742 mm | Max. build length (with 1 m in-feed cable): 9,742 mm

Lichtfarbe Light color	typ. Farbtemp. typ. color temp.	typ. Watt/Meter	typ. Lumen/Watt	typ. Lumen/Meter	typ. CRI	EEK EEC
warmweiß 929 | warm white	2900 K	8,7 W/m	76 lm/W	606 lm/m	90	A+
weiß 832 | white	3200 K	8,7 W/m	82 lm/W	657 lm/m	86	A+
kaltweiß 843 | cool white	4300 K	8,7 W/m	95 lm/W	756 lm/m	84	A+
tageslicht 863 | daylight	6300 K	8,7 W/m	87 lm/W	695 lm/m	88	A+

Längentoleranz +/- 5 mm bei < 1m und +/- 0,2 % bei > 1 m | length tolerance +/- 5 mm at < 1 m and +/- 0.2 % at > 1 m

Verbauter LED-Streifen: LEDlight flex 12 8 48 V High Efficiency, Segmente à 90 mm | inserted LED strip: LEDlight flex 12 8 48 V High Efficiency, segments à 90 mm

Lebensdauerabschätzung L90/B10 bei Ta < 55 °C: > 60.000 h | estimated lifetime L90/B10 bei Ta < 55 °C: > 60,000 h

* Die EEK-Angabe bezieht sich auf eine Länge von 1 m | The EEC value is based on a length of 1 m

AQUALUC C:URVE WIDE High Brightness 48 V

ABMESSUNGEN: 17,5 x 17,5 mm | DIMENSIONS: 17.5 x 17.5 mm

48 V | CV | 78 m | PITCH 12 | 120° | DIMM | 1BIN | SDCM 3 | 40 Ta max | 62° Tc | IP67

TYP | TYPE: 3013

Max. baubare Länge (mit 1 m-Kabel Zuleitung): 9.742 mm | Max. build length (with 1 m in-feed cable): 9,742 mm

Lichtfarbe Light color	typ. Farbtemp. typ. color temp.	typ. Watt/Meter	typ. Lumen/Watt	typ. Lumen/Meter	typ. CRI	EEK EEC
warmweiß 829 | warm white	2900 K	17,3 W/m	70 lm/W	1120 lm/m	87	A
weiß 832 | white	3200 K	17,3 W/m	79 lm/W	1255 lm/m	85	A
kaltweiß 843 | cool white	4300 K	17,3 W/m	91 lm/W	1446 lm/m	84	A+
tageslicht 863 | daylight	6300 K	17,3 W/m	84 lm/W	1334 lm/m	88	A

Längentoleranz +/- 5 mm bei < 1m und +/- 0,2 % bei > 1 m | length tolerance +/- 5 mm at < 1 m and +/- 0.2 % at > 1 m

Verbauter LED-Streifen: LEDlight flex 12 8 48 V High Efficiency, Segmente à 90 mm | inserted LED strip: LEDlight flex 12 8 48 V High Efficiency, segments à 90 mm

Lebensdauerabschätzung L90/B10 bei Ta < 40 °C: > 60.000 h | estimated lifetime L90/B10 bei Ta < 40 °C: > 60,000 h

* Die EEK-Angabe bezieht sich auf eine Länge von 1 m | The EEC value is based on a length of 1 m

AQUA - XXXX - XXXX - XXXX - XX - XXX - XXX

1	2	3	4	5	6
TYP | TYPE	LICHTFARBE | LIGHT COLOUR	WUNSCHLÄNGE IN MM | WISH LENGTH IN MM	KABEL-ZUFÜHRUNG | CABLE FEED	ZULEITUNG | CABLE IN-FEED	WEITERLEITUNG | CABLE OUT-FEED
3012 – Bright 48 V 3013 – High Brightness 48 V	0029 – 2900 K 0032 – 3200 K 0043 – 4300 K 0063 – 6300 K		21 – einseitig | one-sided 22 – beidseitig | double-sided	001 – 1 m-Kabel | cable 002 – 2 m-Kabel | cable 003 – 3 m-Kabel | cable 004 – 4 m-Kabel | cable 005 – 5 m-Kabel | cable 006 – 6 m-Kabel | cable 101 - 0,35-m-Kabel mit M8-Stecker 0,35 m cable with M8 connector	000 – keine Weiterleitung | no cable out-feed 001 – 1 m-Kabel | cable 002 – 2 m-Kabel | cable 003 – 3 m-Kabel | cable 004 – 4 m-Kabel | cable 005 – 5 m-Kabel | cable 006 – 6 m-Kabel | cable 102 - 0,35-m-Kabel mit M8-Buchse 0,35 m cable with M8 socket

IN INDIVIDUELLEN LÄNGEN, MIT BEIDSEITIGER EINSPEISUNG ERHÄLTLICH | AVAILABLE IN INDIVIDUAL LENGTHS, WITH OPTIONAL IN-FEED ON BOTH SIDES

PASSENDES ZUBEHÖR (SEITE 88 FF.) | SUITABLE ACCESSORIES (PAGE 88 FF.)

Längenausdehnung bei Temperaturänderungen beachten (siehe Seite 375) | Please consider linear extension with temperature variations (see page 375)
Produkte der Schutzart IP 67/68 können Farbtoleranzen aufweisen. Näheres hierzu finden Sie auf der Seite 382. |
Products with the protection class IP 67/68 can exhibit color tolerances. More information regarding this can be found on page 382.

MADE IN GERMANY.

24 V

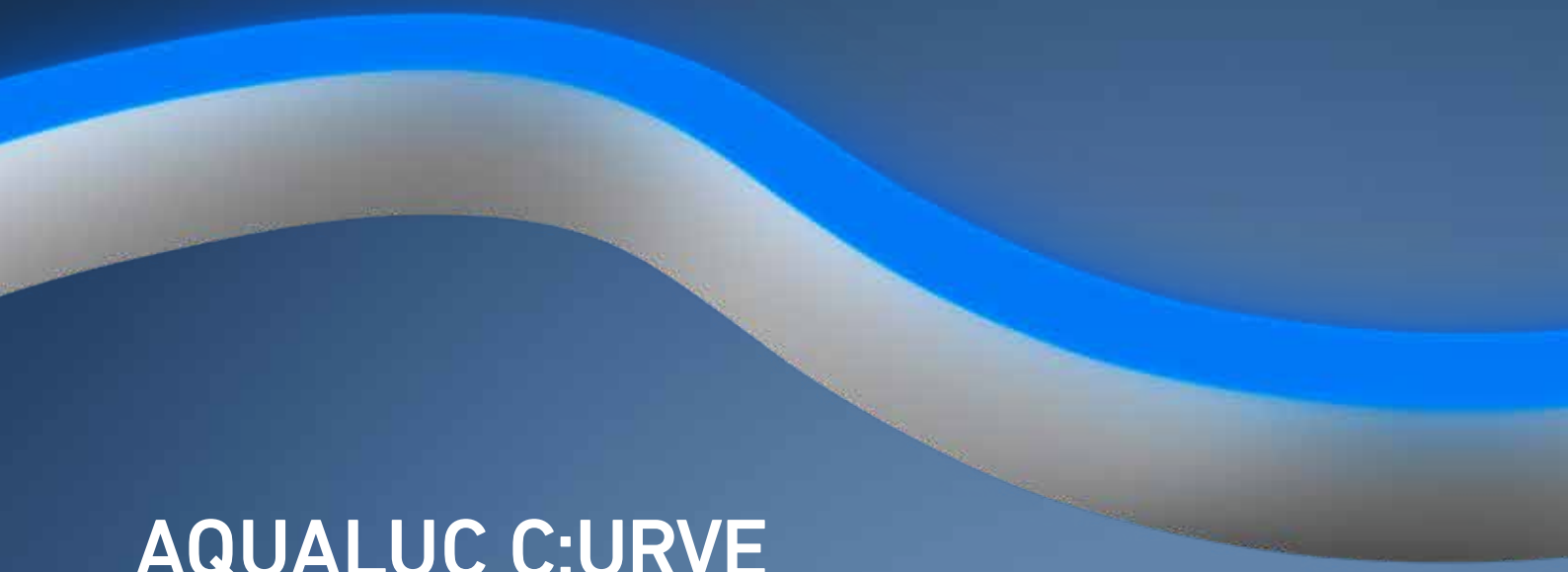

AQUALUC C:URVE

RGB
RGBW

» mit wärmeleitender Polyurethan-Keramik-Verbindung vollvergossene, flexible LED-Lichtlinie mit der Schutzart IP 67

» beständig gegen Wasser, UV-Strahlung, Abrieb und Chemikalien

» satte Farben für stimmungsvolle Akzentbeleuchtung

» geringer Biegeradius von 150 mm (nur eine Achse)

» absolut homogene, helle Ausleuchtung über die gesamte Lichtaustrittsfläche in Kurvenform (d.h. bei Lichtaustritt nach oben kann das Band nach links und rechts gebogen werden)

» klare Linien und Lichtaustrittflächen ermöglichen ein bündiges Verbauen in Decken, Wänden und Möbeln

» speziell entwickeltes Einspeisesystem: Kabelführungen von unten/seitlich, was ein schattenfreies Aneinanderreihen von mehreren Modulen zu einer homogenen Lichtlinie ohne Lichtunterbrechung ermöglicht

» fully encapsulated flexible LED light line with thermal conducive polyurethane-ceramic compound and IP 67 protection

» resistant to water, UV radiation, abrasion and chemicals

» rich color tones for impressive accent lighting

» small bending radius of 150 mm (only one axis)

» uniform, absolute homogeneous illumination over the entire light emitting surface in curve form (i.e. with upward light emittance the C:URVE can be horizontally bent left and right in a curve)

» clear lines and light-emitting surface enables a flush installation in ceilings, walls and furniture

» specially designed in-feed system: cable feed from below/side which enables a shadow-free alignment of numerous modules for a homogeneous light line with uninterrupted illumination

AQUALUC C:URVE RGB

ABMESSUNGEN: 10 x 18,5 mm | DIMENSIONS: 10 x 18.5 mm

24 V | CV | 66 m | PITCH 15 | 120° | DIMM | 35 Ta max | 74 °Tc | IP67 | IK10

TYP | TYPE: 3005

Max. baubare Länge (mit 1 m-Kabel Zuleitung): 6.232 mm | Max. build length (with 1 m in-feed cable): 6,232 mm

Lichtfarbe Light color	typ. Farbtemp. typ. color temp.	typ. Watt/Meter	typ. Lumen/Watt	typ. Lumen/Meter	EEK EEC
RGB	■■■	16 W/m	15 lm/W	R: 87 lm/m G: 128 lm/m B: 27 lm/m	C

Längentoleranz +/- 5 mm bei < 1m und +/- 0,2 % bei > 1 m | length tolerance +/- 5 mm at < 1 m and +/- 0.2 % at > 1 m

Verbauter LED-Streifen: LEDlight flex 15 8p RGB, Segmente à 90 mm | inserted LED strip: LEDlight flex15 8p RGB, segments à 90 mm

Lebensdauerabschätzung L70/B50 bei Ta < 35 °C: > 30.000 h | estimated lifetime L70/B50 at Ta < 35 °C: > 30,000 h

* Die EEK-Angabe bezieht sich auf eine Länge von 1 m | The EEC value is based on a length of 1 m

AQUALUC C:URVE RGBW

ABMESSUNGEN: 10 x 18,5 mm | DIMENSIONS: 10 x 18.5 mm

24 V | CV | 342 m | PITCH 12 | 120° | DIMM | 35 Ta max | 65 °Tc | IP67 | IK10

TYP | TYPE: 3007

Max. baubare Länge (mit 1 m-Kabel Zuleitung): 5,482 mm | Max. build length (with 1 m in-feed cable): 5,482 mm

Lichtfarbe Light color	typ. Farbtemp. typ. color temp.	typ. Watt/Meter	typ. Lumen/Watt	typ. Lumen/Meter	EEK EEC
RGBW (3000 K)	■■■□	16,3 W/m	19 lm/W	R: 47 lm/m G: 105 lm/m B: 24 lm/m 3000 K: 135 lm/m	B

Längentoleranz +/- 5 mm bei < 1m und +/- 0,2 % bei > 1 m | length tolerance +/- 5 mm at < 1 m and +/- 0.2 % at > 1 m

Verbauter LED-Streifen: LEDlight flex 12 10 RGBW, Segmente à 70 mm | inserted LED strip: LEDlight flex 12 10 RGBW, segments à 70 mm

Lebensdauerabschätzung L70/B50 bei Ta < 35 °C: > 30.000 h | estimated lifetime L70/B50 at Ta < 35 °C: > 30,000 h

* Die EEK-Angabe bezieht sich auf eine Länge von 1 m | The EEC value is based on a length of 1 m

AQUA	XXXX	XXXX	XXXX	XX	XXX	XXX
	1	2	3	4	5	6
	TYP | TYPE	LICHTFARBE | LIGHT COLOUR	WUNSCHLÄNGE IN MM | WISH LENGTH IN MM	KABEL-ZUFÜHRUNG | CABLE FEED	ZULEITUNG | CABLE IN-FEED	WEITERLEITUNG | CABLE OUT-FEED
	3005 – RGB 3007 – RGBW	0RGB – RGB RGBW – RGBW		21 – einseitig | one-sided 22 – beidseitig | double-sided	001 – 1 m-Kabel | cable 002 – 2 m-Kabel | cable 003 – 3 m-Kabel | cable 004 – 4 m-Kabel | cable 005 – 5 m-Kabel | cable 006 – 6 m-Kabel | cable 101 - 0,35-m-Kabel mit M8-Stecker 0,35 m cable with M8 connector	000 – keine Weiterleitung | no cable out-feed 001 – 1 m-Kabel | cable 002 – 2 m-Kabel | cable 003 – 3 m-Kabel | cable 004 – 4 m-Kabel | cable 005 – 5 m-Kabel | cable 006 – 6 m-Kabel | cable 102 - 0,35-m-Kabel mit M8-Buchse 0,35 m cable with M8 socket

IN INDIVIDUELLEN LÄNGEN, MIT VERSCHIEDENEN EINSPEISEOPTIONEN ERHÄLTLICH | AVAILABLE IN INDIVIDUAL LENGTHS, WITH OPTIONAL IN-FEED ON BOTH SIDES

PASSENDES ZUBEHÖR (SEITE 88 FF.) | SUITABLE ACCESSORIES (PAGE 88 FF.)

Längenausdehnung bei Temperaturänderungen beachten (siehe Seite 375) | Please consider linear extension with temperature variations (see page 375)
Produkte der Schutzart IP 67/68 können Farbtoleranzen aufweisen. Näheres hierzu finden Sie auf der Seite 382. |
Products with the protection class IP 67/68 can exhibit color tolerances. More information regarding this can be found on page 382.

MADE IN
GERMANY.

CUSTOMIZED SOLUTIONS ARE OUR PASSION

Design your own light line and realise your individual visions.

VARIATION POSSIBILITIES WITH THE AQUALUC LIGHT LINES::

» «
Encapsulation: clear or opal

» «
LED strips: integration of a Barthelme LED strip preferred by you
(e.g. with regard to LED spacing, color temperature, lumen/watt, lumen/meter etc.)

» «
Light emission: an additional, second light emission surface is possible with AQUALUC W:AVE and C:URVE

» «
Sheathing: all-round translucent or white outer surfaces

Our team is looking forward to your inquiry and developing a solution together with you -
your LED light line "AQUALUC CUSTOM:MADE"

KUNDENSPEZIFISCHE LÖSUNGEN SIND UNSERE LEIDENSCHAFT

Gestalten Sie Ihre eigene Lichtlinie und realisieren Sie damit Ihre individuellen Visionen.

ABWANDLUNGSMÖGLICHKEITEN BEI DEN AQUALUC-LICHTLINIEN:

» «

Verguss: klar oder opal

» «

LED-Streifen: Integration eines von Ihnen präferierten Barthelme LED-Streifens
(z.B. in Hinblick auf LED-Abstand, Farbtemperatur, Lumen/Watt, Lumen/Meter usw.)

» «

Lichtaustritt: eine zusätzliche, zweite Lichtaustrittsfläche
ist bei AQUALUC W:AVE und C:URVE realisierbar

» «

Mantelung: umlaufend transluzente oder weiße Außenflächen

Unser Team freut sich auf Ihre Anfragen und erarbeitet mit Ihnen eine gemeinsame Lösung –
Ihre LED-Lichtlinie „**AQUALUC C:USTOM MADE**“

HINWEIS | NOTE

Änderungen der Produktbestandteile bedingen abweichende Produkteigenschaften.
Maßänderungen beim Profilquerschnitt der jeweiligen AQUALUC-Lichtlinien sind nicht möglich. |

Changes in the product components result in divergent product properties.
Dimensional changes to the profile cross-section of the respective AQUALUC light lines are not possible.

AQUALUC ZUBEHÖR | ACCESSORIES

BEFESTIGUNG | MOUNTING

Sie haben mehrere Möglichkeiten die AQUALUC-Lichtlinien zu befestigen: Vom Halteprofil bei gerader Montage über ein Halter-Set oder Doppelklebeband bis hin zum Konstruktionsklebstoff bei flexiblem Einsatz. |

You have various possibilities to secure the AQUALUC light lines. Either with support profiles for linear lines or using retaining brackets, double-sided adhesive tape or construction glue for flexible installations.

AQUALUC S:OLID / S:OLID 270° HALTEPROFILE | SUPPORT PROFILES

Artikel-Nr. Item no.	Beschreibung Description
40100140	AQUALUC S:OLID Halter-Set, V4A-Edelstahl, 10x Halter, 10 Schrauben, 10 Dübel AQUALUC S:OLID bracket set, 316L stainless steel, 10x brackets, 10 screws, 10 dowels
40100141	AQUALUC S:OLID Halteprofil, PC-Kunststoff (21,6 x 13,5 mm), UV-stabil, 1 m | AQUALUC S:OLID support profile, PC plastic (21.6 x 13.5 mm), UV resistant, 1 m
40100142	AQUALUC S:OLID Halteprofil, PC-Kunststoff (21,6 x 13,5 mm), UV-stabil, 2 m | AQUALUC S:OLID support profile, PC plastic (21.6 x 13.5 mm), UV resistant, 2 m

AQUALUC MINI HALTE- UND MONTAGEPROFILE, HALTER-SETS | SUPPORT AND MOUNTING PROFILES, BRACKET SETS

Artikel-Nr. Item no.	Beschreibung Description
40100107	AQUALUC MINI Halteprofil, PC-Kunststoff (13 x 9,9 mm), UV-stabil, 1 m | AQUALUC MINI support profile, PC plastic (13 x 9.9 mm), UV resistant, 1 m
40100108	AQUALUC MINI Halteprofil, PC-Kunststoff (13 x 9,9 mm), UV-stabil, 2 m | AQUALUC MINI support profile, PC plastic (13 x 9.9 mm), UV resistant, 2 m

HINWEISE | NOTES:

Bitte beachten Sie, dass sich unterschiedliche Werkstoffe bei einer Temperaturänderung unterschiedlich stark ausdehnen können. Dies stellt keinen Produktmangel dar, sondern ist ein normaler physikalischer Vorgang. Konkret bedeutet dies, dass sich eine lineare thermische Längenausdehnung von ca. 1 mm pro Meter und 15 °C Temperaturänderung bei den AQUALUC Lichtlinien ergibt. Diese zusätzlich benötigte Dehnungsfuge sollte immer mit einbezogen werden, wenn mehrere Profile aneinandergereiht werden. Die vergossenen LED-Lichtlinien sollen nicht über die Dehnungsfugen verbaut werden.
Sollten Sie zwei Profile direkt aneinander (Stoß-an-Stoß) verbauen, achten Sie bitte bei der Montage darauf, das sich die Profile bei Temperaturschwankungen ausdehnen bzw. zusammenziehen. Bei bauseitiger Montage mittels Schrauben, empfehlen wir Langlöcher, damit auch die Ausdehnung des Bereiches zwischen den Schrauben ausgeglichen werden kann. Die Schrauben dürfen nicht zu fest angezogen werden, sodass eine Bewegung des Profils in Längsrichtung möglich ist.

Die folgenden Montageprofile für W:AVE und C:URVE ermöglichen es dem AQUALUC, sich linear auszudehnen, da sie nicht im Profil geklemmt, sondern nur gehalten werden.
AQUALUC W:AVE (13,5 x 13,5 mm) 40500017, 40500018 || AQUALUC W:AVE (17,5 x 17,5 mm) 40500027, 40500028 || AQUALUC C:URVE (10 x 18,5 mm) 40500037, 40500038

Bei der Herstellung von vergossenen Leuchten kann es zu Einschlüssen von Luftbläschen kommen. Diese Bläschen sind produktionsbedingt und stellen keinen Mangel dar. Sind die Bläschen innerhalb des Strahlengangs einer LED, kann dies einen Mangel bedeuten. |

Please be aware that different materials can expand to different degrees when the temperature changes. This is not a product defect but a normal physical process. In practical terms, this means that a linear thermal linear expansion of approx. 1 mm per metre per 15 °C temperature change occurs with the AQUALUC light lines. This additionally required expansion joint should always be included if several profiles are aligned. The encapsulated LED light lines should not be installed over the expansion joints.
If you install two profiles directly next to each other (end to end), please make sure that the profiles expand or contract when the temperature fluctuates. In case of on-site installation using screws, we recommend slotted holes so that the expansion of the area between the screws can also be compensated. The screws must not be tightened too much, so that the profile can be moved longitudinally.

The following mounting profiles for W:AVE and C:URVE enable the AQUALUC to expand linearly as they are not gripped by the profile:
AQUALUC W:AVE (13.5 x 13.5 mm) 40500017, 40500018 || AQUALUC W:AVE (17.5 x 17.5 mm) 40500027, 40500028 || AQUALUC C:URVE (10 x 18.5 mm) 40500037, 40500038

During the production of encapsulated luminaires, air bubbles may be enclosed. These bubbles are production-related and do not represent a defect. If the bubbles are within the beam path of an LED, this may constitute a defect.

AQUALUC ZUBEHÖR | ACCESSORIES

AQUALUC W:AVE BRIGHT HALTE- UND MONTAGEPROFILE, HALTER-SETS | SUPPORT AND MOUNTING PROFILES, BRACKET SETS

Artikel-Nr. Item no.	Beschreibung Description
40500051	AQUALUC W:AVE Bright (13,5 x 13,5 mm) Montageprofil (19 x 13 mm), PC-Kunststoff, UV-stabil, 1 m | AQUALUC W:AVE Bright (13.5 x 13.5 mm) mounting profile (19 x 13 mm), PC plastic, UV resistant, 1 m
40500052	AQUALUC W:AVE Bright (13,5 x 13,5 mm) Montageprofil (19 x 13 mm), PC-Kunststoff, UV-stabil, 2 m | AQUALUC W:AVE Bright (13.5 x 13.5 mm) mounting profile (19 x 13 mm), PC plastic, UV resistant, 2 m
40500013	AQUALUC W:AVE Bright (13,5 x 13,5 mm) Montageprofil (19 x 13 mm), Aluminium, eloxiert, 1 m | AQUALUC W:AVE Bright (13.5 x 13.5 mm) mounting profile (19 x 13 mm), aluminium, anodised, 1 m
40500014	AQUALUC W:AVE Bright (13,5 x 13,5 mm) Montageprofil (19 x 13 mm), Aluminium, eloxiert, 2 m | AQUALUC W:AVE Bright (13.5 x 13.5 mm) mounting profile (19 x 13 mm), aluminium, anodised, 2 m
40500091	AQUALUC W:AVE Bright (13,5 x 13,5 mm) Montageprofil mit Befestigungsflügel (31 x 13 mm), Aluminium, eloxiert, 1 m | AQUALUC W:AVE Bright (13.5 x 13.5 mm) mounting profile with fixing wing (31 x 13 mm), aluminium, anodised, 1 m
40500092	AQUALUC W:AVE Bright (13,5 x 13,5 mm) Montageprofil mit Befestigungsflügel (31 x 13 mm), Aluminium, eloxiert, 2 m | AQUALUC W:AVE Bright (13.5 x 13.5 mm) mounting profile with fixing wing (31 x 13 mm), aluminium, anodised, 2 m
40500017	AQUALUC W:AVE (13,5 x 13,5 mm) Montageprofil (18,5 x 19,4 mm), Aluminium, eloxiert, natur, 2 m | AQUALUC W:AVE (13.5 x 13.5 mm) mounting profile (18.5 x 19.4 mm), aluminium, anodised, untreated, 2 m
40500018	AQUALUC W:AVE (13,5 x 13,5 mm) Montageprofil (18,5 x 19,4 mm), Aluminium, eloxiert, natur, 3 m | AQUALUC W:AVE (13.5 x 13.5 mm) mounting profile (18.5 x 19.4 mm), aluminium, anodised, untreated 3 m
40500015	AQUALUC W:AVE Bright (13,5 x 13,5 mm) Halter-Set (19 x 13 mm), Aluminium, eloxiert, 10 Stück à 5 cm, 10 Schrauben, 10 Dübel | AQUALUC W:AVE Bright (13.5 x 13.5 mm) bracket set (19 x 13 mm), aluminium, anodised, 10 pieces à 5 cm, 10 screws, 10 dowels
40500016	AQUALUC W:AVE Bright (13,5 x 13,5 mm) Halter-Set (15,5 x 11,5 mm), V4A-Edelstahl, 10 Stück à 2 cm, 10 Schrauben, 10 Dübel | AQUALUC W:AVE Bright (13.5 x 13.5 mm) bracket set (15.5 x 11.5 mm), 316L stainless steel, 10 pieces à 2 cm, 10 screws, 10 dowels

AQUALUC W:AVE HIGH BRIGHTNESS/C:URVE WIDE HALTE- UND MONTAGEPROFILE, HALTER-SETS | SUPPORT AND MOUNTING PROFILES, BRACKET SETS

Artikel-Nr. Item no.	Beschreibung Description
40500061	AQUALUC W:AVE High Brightness | C:URVE WIDE (17,5 x 17,5 mm) Montageprofil (22,8 x 15 mm), PC-Kunststoff, UV-stabil, 1 m | AQUALUC W:AVE High Brightness | C:URVE WIDE (17.5 x 17.5 mm) mounting profile (22.8 x 15 mm), PC plastic, UV resistant, 1 m
40500062	AQUALUC W:AVE High Brightness | C:URVE WIDE (17,5 x 17,5 mm) Montageprofil (22,8 x 15 mm), PC-Kunststoff, UV-stabil, 2 m | AQUALUC W:AVE High Brightness | C:URVE WIDE (17.5 x 17.5 mm) mounting profile (22.8 x 15 mm), PC plastic, UV resistant, 2 m
40500023	AQUALUC W:AVE High Brightness | C:URVE WIDE (17,5 x 17,5 mm) Montageprofil (22,8 x 15 mm), Aluminium, eloxiert, 1 m | AQUALUC W:AVE High Brightness | C:URVE WIDE (17.5 x 17.5 mm) mounting profile (22.8 x 15 mm), aluminium, anodised, 1 m
40500024	AQUALUC W:AVE High Brightness | C:URVE WIDE (17,5 x 17,5 mm) Montageprofil (22,8 x 15 mm), Aluminium, eloxiert, 2 m | AQUALUC W:AVE High Brightness | C:URVE WIDE (17.5 x 17.5 mm) mounting profile (22.8 x 15 mm), aluminium, anodised, 2 m
40500027	AQUALUC W:AVE (17,5 x 17,5 mm) Montageprofil (22,1 x 23,4 mm), Aluminium, eloxiert, natur, 2 m | AQUALUC W:AVE (17.5 x 17.5 mm) mounting profile (22.1 x 23.4 mm), aluminium, anodised, untreated, 2 m
40500028	AQUALUC W:AVE (17,5 x 17,5 mm) Montageprofil (22,1 x 23,4 mm), Aluminium, eloxiert, natur, 3 m | AQUALUC W:AVE (17.5 x 17.5 mm) mounting profile (22.1 x 23.4 mm), aluminium, anodised, untreated, 3 m
40500025	AQUALUC W:AVE High Brightness | C:URVE WIDE (17,5 x 17,5 mm) Halter-Set (22,8 x 15 mm), Aluminium, eloxiert, 10 Stück à 5 cm, 10 Schrauben, 10 Dübel | AQUALUC W:AVE High Brightness | C:URVE WIDE (17.5 x 17.5 mm) bracket set (22.8 x 15 mm), aluminium, anodised, 10 pieces à 5 cm, 10 screws, 10 dowels
40500026	AQUALUC W:AVE High Brightness | C:URVE WIDE (17,5 x 17,5 mm) Halter-Set (19,8 x 15,5 mm), V4A-Edelstahl, 10 Stück à 2 cm, 10 Schrauben, 10 Dübel | AQUALUC W:AVE High Brightness | C:URVE WIDE (17.5 x 17.5 mm) bracket set (19.8 x 15.5 mm), 316L stainless steel, 10 pieces à 2 cm, 10 screws, 10 dowels

AQUALUC ZUBEHÖR | ACCESSORIES

AQUALUC C:URVE MINI HALTE- UND MONTAGEPROFILE, HALTER-SETS | SUPPORT AND MOUNTING PROFILES, BRACKET SETS

Artikel-Nr. Item no.	Beschreibung Description	
40500081	AQUALUC C:URVE MINI-Montageprofil (9,7 x 12,8 mm), PC-Kunststoff, UV-stabil, 1 m | AQUALUC C:URVE MINI mounting profile (9.7 x 12.7 mm), PC plastic, UV resistant, 1 m	
40500082	AQUALUC C:URVE MINI-Montageprofil (9,7 x 12,8 mm), PC-Kunststoff, UV-stabil, 2 m | AQUALUC C:URVE MINI mounting profile (9.7 x 12.7 mm), PC plastic, UV resistant, 2 m	
40500043	AQUALUC C:URVE MINI-Montageprofil (9,7 x 12,7 mm), Aluminium, eloxiert, 1 m | AQUALUC C:URVE MINI mounting profile (9.7 x 12.7 mm), aluminium, anodised, 1 m	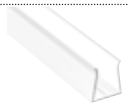
40500044	AQUALUC C:URVE MINI-Montageprofil (9,7 x 12,7 mm), Aluminium, eloxiert, 2 m | AQUALUC C:URVE MINI mounting profile (9.7 x 12.7 mm), aluminium, anodised, 2 m	
40500045	AQUALUC C:URVE MINI-Halter-Set (7 x 11,7 mm), V4A-Edelstahl, 10 Stück à 1,5 cm, 10 Schrauben, 10 Dübel | AQUALUC C:URVE MINI bracket set (7 x 11.7 mm), 316L stainless steel, 10 pieces à 1.5 cm, 10 screws, 10 dowels	
623981XX	LUGano-Fliesenprofil (Detaillierte Informationen auf Seite 330ff) | LUGano tile profile (Please find detailled informations on page 330ff)	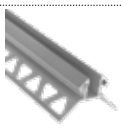

AQUALUC C:URVE HALTE- UND MONTAGEPROFILE, HALTER-SETS | SUPPORT AND MOUNTING PROFILES, BRACKET SETS

Artikel-Nr. Item no.	Beschreibung Description	
40500071	AQUALUC C:URVE (10 x 18,5 mm) Montageprofil (15,3 x 16,3 mm), PC-Kunststoff, UV-stabil, 1 m | AQUALUC C:URVE (10 x 18.5 mm) mounting profile (15.3 x 16.3 mm), PC plastic, UV resistant, 1 m	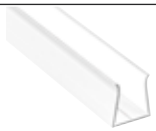
40500072	AQUALUC C:URVE (10 x 18,5 mm) Montageprofil (15,3 x 16,3 mm), PC-Kunststoff, UV-stabil, 2 m | AQUALUC C:URVE (10 x 18.5 mm) mounting profile (15.3 x 16.3 mm), PC plastic, UV resistant, 2 m	
40500033	AQUALUC C:URVE (10 x 18,5 mm) Montageprofil (15,3 x 16,3 mm), Aluminium, eloxiert, 1 m | AQUALUC C:URVE (10 x 18.5 mm) mounting profile (15.3 x 16.3 mm), aluminium, anodised, 1 m	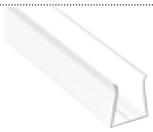
40500034	AQUALUC C:URVE (10 x 18,5 mm) Montageprofil (15,3 x 16,3 mm), Aluminium, eloxiert, 2 m | AQUALUC C:URVE (10 x 18.5 mm) mounting profile (15.3 x 16.3 mm), aluminium, anodised, 2 m	
40500035	AQUALUC C:URVE (10 x 18,5 mm) Halter-Set (15,3 x 16,3 mm), Aluminium, eloxiert, 10 Stück à 5 cm, 10 Schrauben, 10 Dübel | AQUALUC C:URVE (10 x 18.5 mm) bracket set (15.3 x 16.3 mm), aluminium, anodised, 10 pieces à 5 cm, 10 screws, 10 dowels	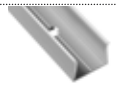
40500036	AQUALUC C:URVE (10 x 18,5 mm) Halter-Set (11,5 x 16,3 mm), V4A-Edelstahl, 10 Stück à 2 cm, 10 Schrauben, 10 Dübel | AQUALUC C:URVE (10 x 18.5 mm) bracket set (11.5 x 16.3 mm), 316L stainless steel, 10 pieces à 2 cm, 10 screws, 10 dowelst	
40500037	AQUALUC C:URVE (10 x 18,5 mm), Montageprofil (14,6 x 25 mm), Aluminium, eloxiert, natur, 2 m | AQUALUC C:URVE (10 x 18.5 mm), mounting profile (14.6 x 25 mm), aluminium, anodised, untreated, 2 m	
40500038	AQUALUC C:URVE (10 x 18,5 mm), Montageprofil (14,6 x 25 mm), Aluminium, eloxiert, natur, 3 m | AQUALUC C:URVE (10 x 18.5 mm), mounting profile (14.6 x 25 mm), aluminium, anodised, untreated, 3 m	
623981XX	LUGano-Fliesenprofil (Detaillierte Informationen auf Seite 338 ff.) | LUGano tile profile (Please find detailled informations on page 338 ff.)	

AQUALUC ZUBEHÖR | ACCESSORIES

ANSCHLUSSKABEL | CONNECTOR CABLES

Artikel-Nr. Item no.	Beschreibung Description
66313203	M8-Kupplung, V4A-Edelstahl, 2-polig, schraubbar, angespritzt an Kabel, oval, 2x 0,5 mm², 35 cm Leitungslänge | M8 connection cable, 316L stainless steel, 2 pole, screwable, molded on cable with cross section 2x 0.5 mm², 35 cm cable length
66313230	M8-Kupplung, V4A-Edelstahl, 2-polig, schraubbar, angespritzt an Kabel, oval, 2x 0,5 mm², 3 m Leitungslänge | M8 connection cable, 316L stainless steel, 2 pole, screwable, molded on cable with cross section 2x 0.5 mm², 3 m cable length
66313210	M8-Kupplung, V4A-Edelstahl, 2-polig, schraubbar, angespritzt an Kabel, oval, 2x 0,5 mm², 10 m Leitungslänge | M8 connection cable, 316L stainless steel, 2 pole, screwable, molded on cable with cross section 2x 0.5 mm², 10 m cable length
66313403	M8-Kupplung, V4A-Edelstahl, 4-polig, schraubbar, angespritzt an Kabel, oval, 1x 0,5 + 3x 0,34 mm², 35 cm Leitungslänge | M8 connection cable, 316L stainless steel, 4 pole, screwable, molded on cable with cross section 1x 0.5 mm² + 3x 0.34 mm², 35 cm cable length
66313430	M8-Kupplung, V4A-Edelstahl, 4-polig, schraubbar, angespritzt an Kabel, oval, 1x 0,5 + 3x 0,34 mm², 3 m Leitungslänge | M8 connection cable, 316L stainless steel, 4 pole, screwable, molded on cable with cross section 1x 0.5 mm² + 3x 0.34 mm², 3 m cable length
66313410	M8-Kupplung, V4A-Edelstahl, 4-polig, schraubbar, angespritzt an Kabel, oval, 1x 0,5 + 3x 0,34 mm², 10 m Leitungslänge | M8 connection cable, 316L stainless steel, 4 pole, screwable, molded on cable with cross section 1x 0.5 mm² + 3x 0.34 mm², 10 m cable length
66313503	M8-Kupplung, V4A-Edelstahl, 5-polig, schraubbar, angespritzt an Kabel, oval, 1x 0,5 + 4x 0,34 mm², 35 cm Leitungslänge | M8 connection cable, 316L stainless steel, 5 pole, screwable, molded on cable with cross section 1x 0.5 mm² + 3x 0.34 mm², 35 cm cable length
66313530	M8-Kupplung, V4A-Edelstahl, 5-polig, schraubbar, angespritzt an Kabel, oval, 1x 0,5 + 4x 0,34 mm², 3 m Leitungslänge | M8 connection cable, 316L stainless steel, 5 pole, screwable, molded on cable with cross section 1x 0.5 mm² + 3x 0.34 mm², 3 m cable length
66313510	M8-Kupplung, V4A-Edelstahl, 5-polig, schraubbar, angespritzt an Kabel, oval, 1x 0,5 + 4x 0,34 mm², 10 m Leitungslänge | M8 connection cable, 316L stainless steel, 5 pole, screwable, molded on cable with cross section 1x 0.5 mm² + 3x 0.34 mm², 10 m cable length

AQUALUC MONTAGEHILFSMITTEL UND ZUBEHÖR | INSTALLATION AIDS AND ACCESSORIES

Artikel-Nr. Item no.	Beschreibung Description
63500022	technische Vaseline, für alle Montageprofile geeignet, 80 g-Flasche | technical vaseline, for use with all mounting profiles, 80 g bottle
30033005	doppelseitiges Klebeband, hitzebeständig, mit ausgezeichneten Klebeeigenschaften, 33 m x 5 mm | double-sided adhesive tape, heat resistant, with excellent adhesive properties, 33 m x 5 mm
30033009	doppelseitiges Klebeband, hitzebeständig, mit ausgezeichneten Klebeeigenschaften, 33 m x 9 mm | double-sided adhesive tape, heat resistant, with excellent adhesive properties, 33 m x 9 mm
63500030	1-Komponenten Konstruktionsklebstoff, festelastisch, weiß, 290 ml-Kartusche | one component construction adhesive, firm-elastic, white, 290 ml cartridge
40100111	Demontagewerkzeug - AQUALUC C:URVE, -W:AVE, minimiert bei der Demontage die mechanische Belastung auf das Produkt | dismantling tool, AQUALUC C:URVE and W:AVE, minimizes the mechanical stress on the product when dismounting
40100112	Demontagewerkzeug - AQUALUC C:URVE MINI, minimiert bei der Demontage die mechanische Belastung auf das Produkt | dismantling tool, AQUALUC C:URVE MINI, minimizes the mechanical stress on the product when dismounting

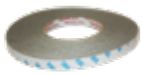

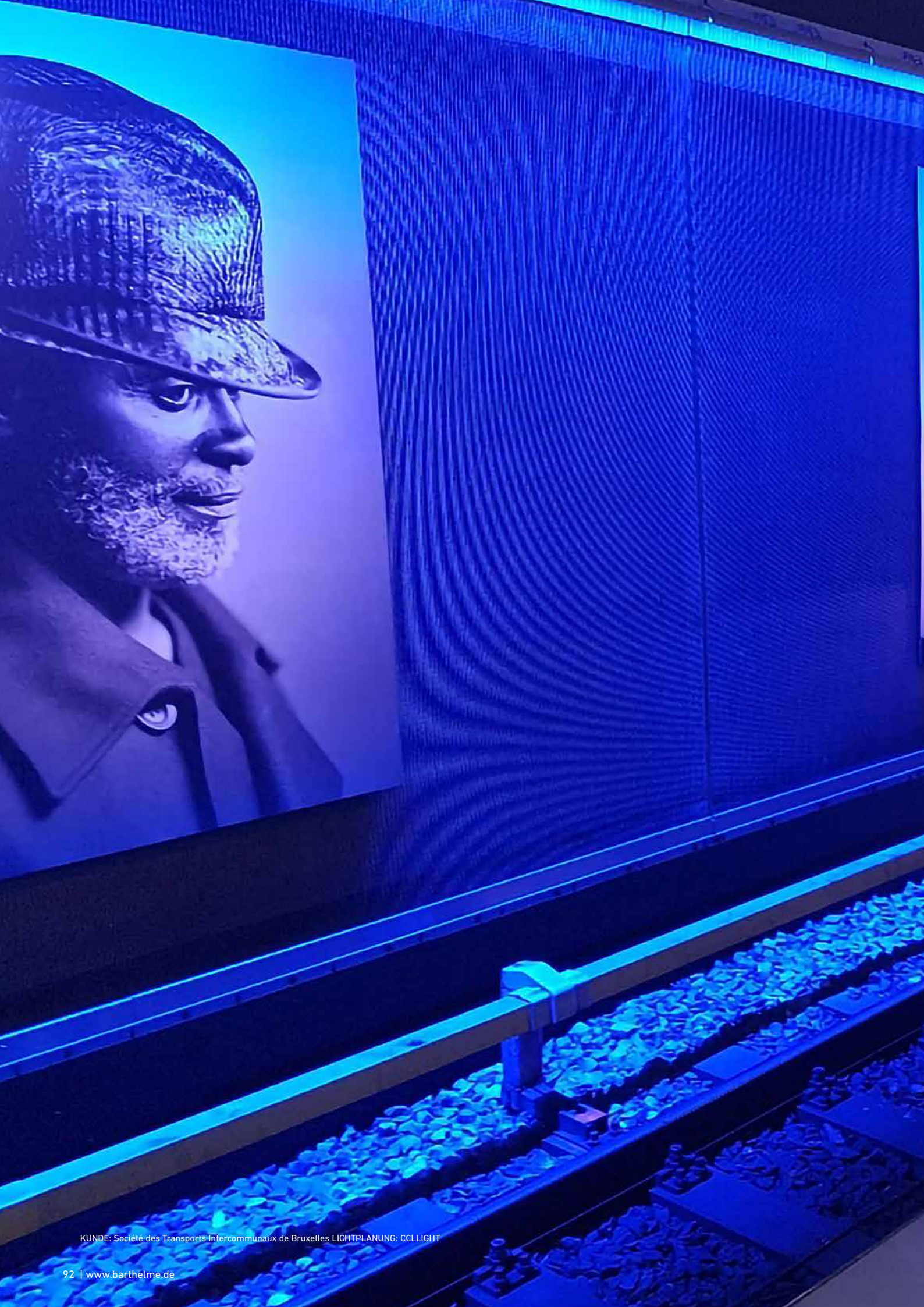

KUNDE: Société des Transports Intercommunaux de Bruxelles LICHTPLANUNG: CCLLIGHT

LEUCHTEN | LUMINAIRES

ÄSTHETISCH. HOCHWERTIG. FUNKTIONAL.
AESTHETIC. SOPHISTICATED. FUNCTIONAL.

Jede einzelne unserer Leuchten ist hochwertig verarbeitet und mit der neuesten LED-Technologie ausgestattet. Im Fokus unseres Entwicklungsprozesses steht immer die Performance und die optimale Abstimmung aller Komponenten.

Unsere zeitlosen Leuchten-Gehäuse bestehen aus eloxiertem oder pulverbeschichtetem Aluminium und sind in jedes Beleuchtungskonzept integrierbar. Je nach Anforderung bieten wir ein umfangreiches Sortiment, um Punkte oder Flächen zielgerichtet in Szene zu setzen.

Unsere langlebigen und nachhaltigen LED-Strahler, -Spots und Wallwasher sind in verschiedenen Farbtemperaturen und Lumen-Paketen erhältlich und je nach Ausführung in Innen- und Außenbereichen einsetzbar.

Every single one of our luminaires is manufactured to a high standard and equipped with the latest LED technology. The focus of our development process is always the performance and the optimal coordination of all components.

Our timeless luminaire housings are made of anodized or powder-coated aluminum and can be integrated into any lighting concept. Depending on the requirements, we offer a wide range of products to highlight specific points or surfaces.

Our long-lasting and sustainable LED spotlights, spots and wall-washers are available in various color temperatures and lumen packages and can be used indoors and outdoors depending on the design.

FASSADENLEUCHTEN | FACADE LUMINAIRES

BERGAMO 1.2 WEISS | WHITE 96
BERGAMO 1.2 RGB 98
BERGAMO 1.2 RGBW 100
BERGAMO 1.2 ZUBEHÖR | BERGAMO 1.2 ACCESSORIES 103

EINBAULEUCHTEN (AUSSENBEREICH) | RECESSED LUMINAIRES (OUTDOORS)

LINEARE BODENEINBAULEUCHTE | INGROUND LINEAR LUMINAIRE 114

PENDELLEUCHTEN (INNENBEREICH) | PENDANT LUMINAIRES (INDOORS)

NEW MILANO UGR < 16 106
MESSINA 4050-P 108

AUFBAULEUCHTEN (INNENBEREICH) | SURFACE-MOUNTED LUMINAIRES (INDOORS)

NEW PALERMO | PALERMO T 104
MESSINA 4050-S 110
MARSALA 6075-S 112
BARI 120

EINBAULEUCHTEN (INNENBEREICH) | RECESSED LUMINAIRES (INDOORS)

CEVO 116
CETO 118
PESCARA 122
TRIENT 124
MODENA 126
MODENA EINBAURAHMEN | MOUNTING FRAMES 128

LIGHTPANELS

NEPTUN (INNENBEREICH | INDOORS) 129
KRONOS (INNENBEREICH | INDOORS) 130
MARS (AUSSENBEREICH | OUTDOORS) 131

BERGAMO 1.2

WEISS | WHITE

» eleganter Wallwasher mit hoher Lichtausbeute für architektonische Flächenbeleuchtung im In- und Outdoor-Bereich

» naht- und schattenloses Aneinanderreihen möglich, mehrere Leuchten mit einem Steuergerät betreibbar

» hohe Effizienz von 110 lm/W bei 4000 K

» Temperaturüberwachung, LEDs werden bei Überhitzung gedimmt und somit vor Zerstörung geschützt

» 1-Kanal-Linearleuchte, 24 V DC, mit weißen Power-LEDs bestückt, auf Anfrage auch mit einfarbigen LEDs (rot, blau grün)

» in drei Längen und je drei verschiedenen Farbtemperaturen mit 2 symmetrischen (17° und 35°) und 1 asymmetrischen (50° x 15°) Abstrahlwinkeln erhältlich

» Gehäuse aus Aluminium, eloxiert

» Indoor: mit gerader Kunststoffabdeckung – mit oder ohne Blendschutz

» Outdoor: mit hochwertigem Vollverguss für optimalen Schutz (IP 67)[1], mit oder ohne Blendschutz, Stoßfestigkeitsgrad: IK10 (ohne Blendschutz)

» inkl. 5 m-Anschlusskabel mit freien Drahtenden

» Lebensdauerabschätzung L70 bei Ta < 55 °C: > 60.000 h

» elegant wallwasher with high lumen output for indoor and outdoor architectural area illumination

» seamless and shadowless alignment possible, several luminaires operable with one controller

» high efficiency of 110 lm/W at 4000 K

» temperature monitoring, automatic dimming of the LEDs in the case of overheating to protect from damage

» 1-channel linear luminaire, 24 V DC, equipped with white power LEDs, on request also with monochrome LEDs (red, blue, green)

» available in three lengths and three different color temperatures, each with 2 symmetrical (17° and 35°) and 1 asymmetrical (50° x 15°) beam angle

» anodised aluminium housing

» indoor: with a straight plastic cover – with or without glare shield

» outdoor: high end full encapsulation for excellent protection (IP 67)[1], with or without glare shield, impact resistance: IK10 (without glare shield)

» incl. 5 m connection cable with free wire ends

» estimated lifetime L70 at Ta < 55 °C: > 60,000 h

[1] siehe Seite 382 | see page 382

BERGAMO 1.2 INDOOR WEISS | WHITE

ABMESSUNGEN (MIT BLENDSCHUTZ) | DIMENSIONS (WITH GLARE SHIELD): 28 x 39 mm (28 x 54 mm)

24 V | CV | DIMM | SDCM 3 | 55 Ta_{max} | 69° Tc | IP30

Artikel-Nr. Item no.	Lichtfarbe Light color	typ. Farbtemp. typ. color temp.	max. Leistung max. power	Anzahl LEDs No. of LEDs	typ. Lichtstrom typ. light output	typ. CRI	Abstrahlwinkel Beam angle	Länge Length	Lumen/Watt	EEK EEC
6#3327xx2	warmweiß 827 | warm white	2700 K	18 W	12	1.780 lm	83	17°, 35°, 50° x 15° (xx = 50)	336 mm	99 lm/W	A+
6#3330xx2	weiß 830 | white	3000 K			1.880 lm	83			104 lm/W	
6#3340xx2	kaltweiß 840 | cool white	4000 K			1.980 lm	83			110 lm/W	
6#6627xx2	warmweiß 827 | warm white	2700 K	36 W	24	3.560 lm	83	17°, 35°, 50° x 15° (xx = 50)	666 mm	99 lm/W	A+
6#6630xx2	weiß 830 | white	3000 K			3.760 lm	83			104 lm/W	
6#6640xx2	kaltweiß 840 | cool white	4000 K			3.960 lm	83			110 lm/W	
6#9827xx2	warmweiß 827 | warm white	2700 K	54 W	36	5.340 lm	83	17°, 35°, 50° x 15° (xx = 50)	996 mm	99 lm/W	A+
6#9830xx2	weiß 830 | white	3000 K			5.640 lm	83			104 lm/W	
6#9840xx2	kaltweiß 840 | cool white	4000 K			5.940 lm	83			110 lm/W	

Die obengenannten Lumenwerte gelten für 17°-Optiken. Werte für die anderen Optiken sind online (www.barthelme.de) oder auf Anfrage erhältlich.
The above mentioned lumen values are valid for 17° beam angles. Values for the other beam angles are available online (www.barthelme.de) or on request.

BERGAMO 1.2 OUTDOOR WEISS | WHITE

ABMESSUNGEN (MIT BLENDSCHUTZ) | DIMENSIONS (WITH GLARE SHIELD): 28 x 39 mm (28 x 54 mm)

24 V | CV | DIMM | SDCM 3 | 55 Ta_{max} | 69° Tc | IP67 | IK10

Artikel-Nr. Item no.	Lichtfarbe Light color	typ. Farbtemp. typ. color temp.	max. Leistung max. power	Anzahl LEDs No. of LEDs	typ. Lichtstrom typ. light output	typ. CRI	Abstrahlwinkel Beam angle	Länge Length	Lumen/Watt	EEK EEC
6#3427xx2	warmweiß 827 | warm white	2700 K	18 W	12	1.780 lm	83	17°, 35°, 50° x 15° (xx = 50)	336 mm	99 lm/W	A+
6#3430xx2	weiß 830 | white	3000 K			1.880 lm	83			104 lm/W	
6#3440xx2	kaltweiß 840 | cool white	4000 K			1.980 lm	83			110 lm/W	
6#6727xx2	warmweiß 827 | warm white	2700 K	36 W	24	3.560 lm	83	17°, 35°, 50° x 15° (xx = 50)	666 mm	99 lm/W	A+
6#6730xx2	weiß 830 | white	3000 K			3.760 lm	83			104 lm/W	
6#6740xx2	kaltweiß 840 | cool white	4000 K			3.960 lm	83			110 lm/W	
6#9927xx2	warmweiß 827 | warm white	2700 K	54 W	36	5.340 lm	83	17°, 35°, 50° x 15° (xx = 50)	996 mm	99 lm/W	A+
6#9930xx2	weiß 830 | white	3000 K			5.640 lm	83			104 lm/W	
6#9940xx2	kaltweiß 840 | cool white	4000 K			5.940 lm	83			110 lm/W	

Die obengenannten Lumenwerte gelten für 17°-Optiken. Werte für die anderen Optiken sind online (www.barthelme.de) oder auf Anfrage erhältlich.
The above mentioned lumen values are valid for 17° beam angles. Values for the other beam angles are available online (www.barthelme.de) or on request.

ZUBEHÖR AUF SEITE 103 | ACCESSORIES ON PAGE 103

» 2

INDOOR: ohne Blendschutz, mit gerader Abdeckung
OUTDOOR: ohne Blendschutz, ohne Abdeckung (da vergossen)

INDOOR: without glare shield, with straight cover
OUTDOOR: without glare shield, no cover (but coated)

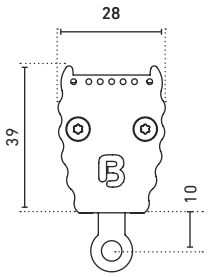

» 3

INDOOR: mit Blendschutz, mit gerader Abdeckung
OUTDOOR: mit Blendschutz, ohne Abdeckung (da vergossen)

INDOOR: with glare shield, with straight cover
OUTDOOR: with glare shield, no cover (but coated)

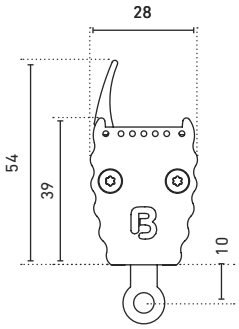

WÄHLEN SIE DIE PASSENDE OPTION FÜR IHRE ANWENDUNG | SELECT THE IDEAL OPTIONS FOR YOUR APPLICATION

Ersetzen Sie in der Artikel-Nr. XX durch den gewünschten Abstrahlwinkel und # durch die Varianten-Nr. |

Please replace the XX of the item number with the required beam angle and the # with the model number.

BERGAMO 1.2

RGB

» eleganter Wallwasher mit hoher Lichtausbeute für architektonische Flächenbeleuchtung im In- und Outdoor-Bereich

» naht- und schattenloses Aneinanderreihen möglich, mehrere Leuchten mit einem Steuergerät betreibbar

» 3-Kanal-Linearleuchte, 24 V DC, bestückt mit Power-LEDs

» satte Farben für stimmungsvolle Fassadenbeleuchtungen

» in zwei Längen mit diversen Optiken erhältlich

» Gehäuse aus Aluminium, eloxiert

» Indoor: mit gerader Kunststoffabdeckung – mit oder ohne Blendschutz

» Outdoor: mit hochwertigem Vollverguss für optimalen Schutz IP 67[1], mit oder ohne Blendschutz, Stoßfestigkeitsgrad: IK10 (ohne Blendschutz)

» inkl. 5 m-Anschlusskabel mit freien Drahtenden

» Lebensdauerabschätzung L70 bei Ta < 55 °C: > 60.000 h

» elegant wallwasher with high lumen output for indoor and outdoor architectural area illumination

» seamless and shadowless alignment possible, several luminaires operable with one controller

» 3 channel linear luminaire, 24 V DC, fitted with power LEDs

» saturated colors for impressive facade illumination

» available in two lengths with diverse optional beam angles

» anodised aluminium housing

» indoor: with a straight plastic cover – with or without glare shield

» outdoor: high end full encapsulation for excellent protection (IP 67)[1], with or without glare shield, impact resistance: IK10 (without glare shield)

» incl. 5 m connection cable with free wire ends

» estimated lifetime L70 at Ta < 55 °C: > 60,000 h

[1] siehe Seite 382 | see page 382

BERGAMO 1.2 INDOOR RGB

ABMESSUNGEN (MIT BLENDSCHUTZ) | DIMENSIONS (WITH GLARE SHIELD): 28 x 39 mm (28 x 54 mm)

24 V | CV | DIMM | 55 Ta max | 69° Tc | IP30

Artikel-Nr. Item no.	Lichtfarbe Light color	typ. Farbtemp. typ. color temp.	max. Leistung max. power	Anzahl LEDs No. of LEDs	max. Lichtstrom max. light output	Abstrahlwinkel Beam angle	Länge Length	Lumen/Watt	EEK EEC
6#5031xx2	RGB		27 W	18	1.570 lm	17°, 35°, 50° x 15° (xx = 50)	501 mm	58 lm/W	A
6#9031xx2			54 W	36	3.140 lm		996 mm		

Die obengenannten Lumenwerte gelten für 17°-Optiken. Werte für die anderen Optiken sind online (www.barthelme.de) oder auf Anfrage erhältlich. |
The above mentioned lumen values are valid for 17° beam angles. Values for the other beam angles are available online (www.barthelme.de) or on request.

BERGAMO 1.2 OUTDOOR RGB

ABMESSUNGEN (MIT BLENDSCHUTZ) | DIMENSIONS (WITH GLARE SHIELD): 28 x 39 mm (28 x 54 mm)

24 V | CV | DIMM | 55 Ta max | 69° Tc | IP67 | IK10

Artikel-Nr. Item no.	Lichtfarbe Light color	typ. Farbtemp. typ. color temp.	max. Leistung max. power	Anzahl LEDs No. of LEDs	max. Lichtstrom max. light output	Abstrahlwinkel Beam angle	Länge Length	Lumen/Watt	EEK EEC
6#5431xx2	RGB		27 W	18	1.570 lm	17°, 35°, 50° x 15° (xx = 50)	501 mm	58 lm/W	A
6#9431xx2			54 W	36	3.140 lm		996 mm		

Die obengenannten Lumenwerte gelten für 17°-Optiken. Werte für die anderen Optiken sind online (www.barthelme.de) oder auf Anfrage erhältlich. |
The above mentioned lumen values are valid for 17° beam angles. Values for the other beam angles are available online (www.barthelme.de) or on request.

ZUBEHÖR AUF SEITE 103 | ACCESSORIES ON PAGE 103

» 2

INDOOR: ohne Blendschutz, mit gerader Abdeckung
OUTDOOR: ohne Blendschutz, ohne Abdeckung (da vergossen)

INDOOR: without glare shield, with straight cover
OUTDOOR: without glare shield, no cover (but coated)

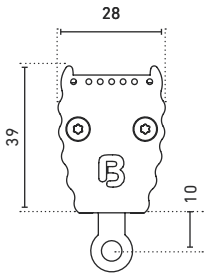

» 3

INDOOR: mit Blendschutz, mit gerader Abdeckung
OUTDOOR: mit Blendschutz, ohne Abdeckung (da vergossen)

INDOOR: with glare shield, with straight cover
OUTDOOR: with glare shield, no cover (but coated)

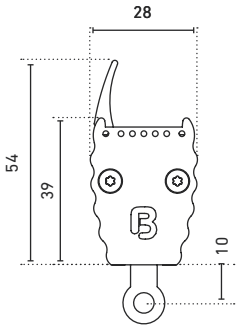

WÄHLEN SIE DIE PASSENDE OPTION FÜR IHRE ANWENDUNG | SELECT THE IDEAL OPTIONS FOR YOUR APPLICATION

Ersetzen Sie in der Artikel-Nr. XX durch den gewünschten Abstrahlwinkel und # durch die Varianten-Nr. |
Please replace the XX of the item number with the required beam angle and the # with the model number below.

DAZUGEHÖRIGE STEUERUNGEN FINDEN SIE AB SEITE 344 FF. |
SUITABLE CONTROLLERS CAN BE FOUND FROM PAGE 344 ONWARDS

MADE IN GERMANY.

BERGAMO 1.2

RGBW

- » eleganter Wallwasher mit hoher Lichtausbeute für architektonische Flächenbeleuchtung im In- und Outdoor-Bereich
- » naht- und schattenloses Aneinanderreihen möglich, mehrere Leuchten mit einem Steuergerät betreibbar
- » 4-Kanal-Linearleuchte, 700 mA pro Kanal, bestückt mit Power-LEDs
- » satte Farben für stimmungsvolle Fassadenbeleuchtungen
- » in drei Längen mit diversen Optiken erhältlich
- » Gehäuse aus Aluminium, eloxiert
- » Indoor: mit gerader Kunststoffabdeckung – mit oder ohne Blendschutz
- » Outdoor: mit hochwertigem Vollverguss für optimalen Schutz (IP 67)[1], mit oder ohne Blendschutz, Stoßfestigkeitsgrad: IIK10 (ohne Blendschutz)
- » inkl. 5 m-Anschlusskabel mit freien Drahtenden
- » Lebensdauerabschätzung L70 bei Ta < 55 °C: > 60.000 h

- » elegant wallwasher with high lumen output for indoor and outdoor architectural area illumination
- » seamless and shadowless alignment possible, several luminaires operable with one controller
- » 4 channel linear luminaire, 700 mA per channel, fitted with power LEDs
- » saturated colors for impressive facade illumination
- » available in three lengths with diverse optional beam angles
- » anodised aluminium housing
- » indoor: with a straight plastic cover – with or without glare shield
- » outdoor: high end full encapsulation for excellent protection (IP 67)[1], with or without glare shield, impact resistance: IK10 (without glare shield)
- » incl. 5 m connection cable with free wire ends
- » estimated lifetime L70 at Ta < 55 °C: > 60,000 h

[1] siehe Seite 382 | see page 382

BERGAMO 1.2 INDOOR RGBW

ABMESSUNGEN (MIT BLENDSCHUTZ) | DIMENSIONS (WITH GLARE SHIELD): 28 x 39 mm (28 x 54 mm)

CC | 4x700 mA | DIMM | 55 Ta$_{max}$ | 69°Tc | IP30

Artikel-Nr. Item no.	Lichtfarbe Light color	typ. Farbtemp. typ. color temp.	Min. Spannung Min. voltage	max. Leistung max. power	Anzahl LEDs No. of LEDs	max. Lichtstrom max. light output	Abstrahlwinkel Beam angle	Länge Length	Lumen/Watt	EEK EEC
6#3336xx2			12 V DC	29,5 W	12	1.550 lm	17°, 35°, 50° x 15° (xx = 50)	336 mm		
6#6636xx2	RGBW		24 V DC	59 W	24	3.100 lm		666 mm	53 lm/W	B
6#9836xx2			36 V DC	89 W	36	4.650 lm		996 mm		

Die obengenannten Lumenwerte gelten für 17°-Optiken. Werte für die anderen Optiken sind online (www.barthelme.de) oder auf Anfrage erhältlich. |
The above mentioned lumen values are valid for 17° beam angles. Values for the other beam angles are available online (www.barthelme.de) or on request.

BERGAMO 1.2 OUTDOOR RGBW

ABMESSUNGEN (MIT BLENDSCHUTZ) | DIMENSIONS (WITH GLARE SHIELD): 28 x 39 mm (28 x 54 mm)

CC | 4x700 mA | DIMM | 55 Ta$_{max}$ | 69°Tc | IP67 | IK10

Artikel-Nr. Item no.	Lichtfarbe Light color	typ. Farbtemp. typ. color temp.	Min. Spannung Min. voltage	max. Leistung max. power	Anzahl LEDs No. of LEDs	max. Lichtstrom max. light output	Abstrahlwinkel Beam angle	Länge Length	Lumen/Watt	EEK EEC
6#3436xx2			12 V DC	29,5 W	12	1.550 lm	17°, 35°, 50° x 15° (xx = 50)	336 mm		
6#6736xx2	RGBW		24 V DC	59 W	24	3.100 lm		666 mm	53 lm/W	B
6#9936xx2			36 V DC	89 W	36	4.650 lm		996 mm		

Die obengenannten Lumenwerte gelten für 17°-Optiken. Werte für die anderen Optiken sind online (www.barthelme.de) oder auf Anfrage erhältlich. |
The above mentioned lumen values are valid for 17° beam angles. Values for the other beam angles are available online (www.barthelme.de) or on request.

ZUBEHÖR AUF SEITE 103 | ACCESSORIES ON PAGE 103

HINWEIS: Um die 996 mm - Leuchte mit 4x 700 mA betreiben zu können, empfehlen wir unser Steuergerät "CHROMOFLEX Pro KNX - CC" (66000378). Die kürzeren Längen sind zudem noch mit unserem "CHROMOFLEX Pro DALI - CC" (66000434) mit ihrer max. Bestromung betreibbar. Ansonsten sind alle Leuchten auch mit 4x 350 mA bzw. 4x 500 mA zu betreiben (via 66000378 oder 66000434). Dabei reduziert sich der Lumen-Output. |

NOTE: To operate the 996 mm - light with 4x 700 mA, we recommend our control unit "CHROMOFLEX Pro KNX - CC" (66000378). The shorter lengths can also be operated with our "CHROMOFLEX Pro DALI - CC" (66000434) with their max. current. Otherwise all luminaires can also be operated with 4x 350 mA or 4x 500 mA (via 66000378 or 66000434). In this case the lumen output is reduced.

» 2

INDOOR: ohne Blendschutz, mit gerader Abdeckung
OUTDOOR: ohne Blendschutz, ohne Abdeckung (da vergossen)

INDOOR: without glare shield, with straight cover
OUTDOOR: without glare shield, no cover (but coated)

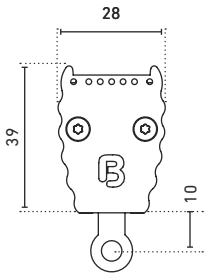

» 3

INDOOR: mit Blendschutz, mit gerader Abdeckung
OUTDOOR: mit Blendschutz, ohne Abdeckung (da vergossen)

INDOOR: with glare shield, with straight cover
OUTDOOR: with glare shield, no cover (but coated)

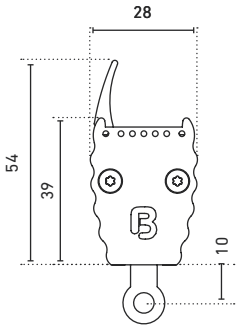

WÄHLEN SIE DIE PASSENDE OPTION FÜR IHRE ANWENDUNG | SELECT THE IDEAL OPTIONS FOR YOUR APPLICATION

Ersetzen Sie in der Artikel-Nr. XX durch den gewünschten Abstrahlwinkel und # durch die Varianten-Nr. |

Please replace the XX of the item number with the required beam angle and the # with the model number below.

DAZUGEHÖRIGE STEUERUNGEN FINDEN SIE AB SEITE 344 FF. |
SUITABLE CONTROLLERS CAN BE FOUND FROM PAGE 344 ONWARDS

MADE IN
GERMANY.

BERGAMO 1.2

Artikel-Nr. Item no.	Beschreibung Description
62399487	Haltebügel Standard, für Decken-/Bodenmontage, V2A-Edelstahl,inkl. 2 Schrauben und Dübel, Decken-Bodenabstand: 15 mm | mounting bracket standard*, for mounting in ceiling and floor, 304 stainless steel, incl. 2 screws and dowels, ceiling / floor distance: 15 mm

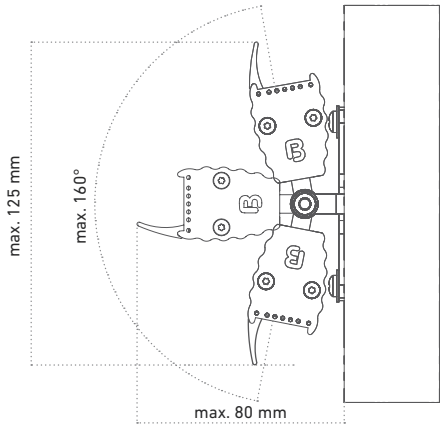

62399490	Wandhalterung, 90°, Wandabstand: 20 mm, V2A-Edelstahl, inkl. 2 Schrauben und Dübel | wall bracket, 90°, distance to wall: 20 mm, 304 stainless steel, incl. 2 screws and dowels

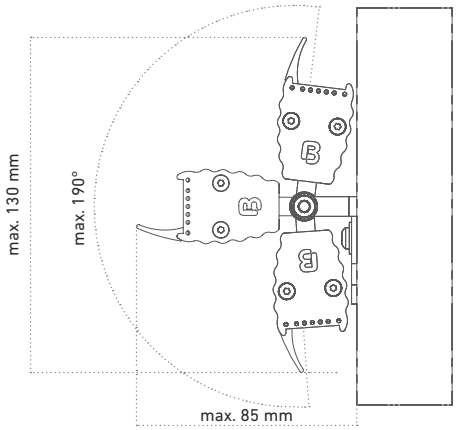

62399488	Wandhalterung, Wandabstand: 65 mm, V2A-Edelstahl, inkl. 2 Schrauben und Dübel | wall bracket, distance to wall: 65 mm, 304 stainless steel, incl. 2 screws and dowels

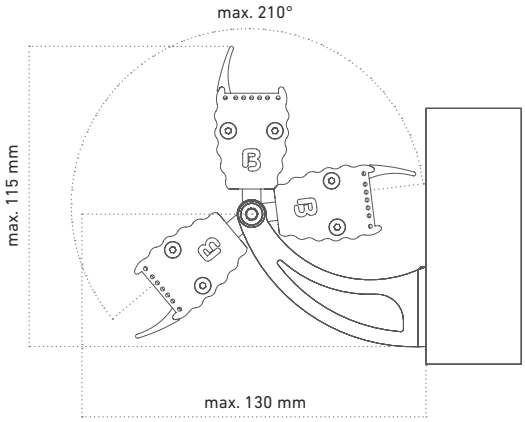

62399489	Wandhalterung, Wandabstand: 201 mm, V2A-Edelstahl, inkl. 2 Schrauben und Dübel | wall bracket, distance to wall: 201 mm, 304 stainless steel, incl. 2 screws and dowels

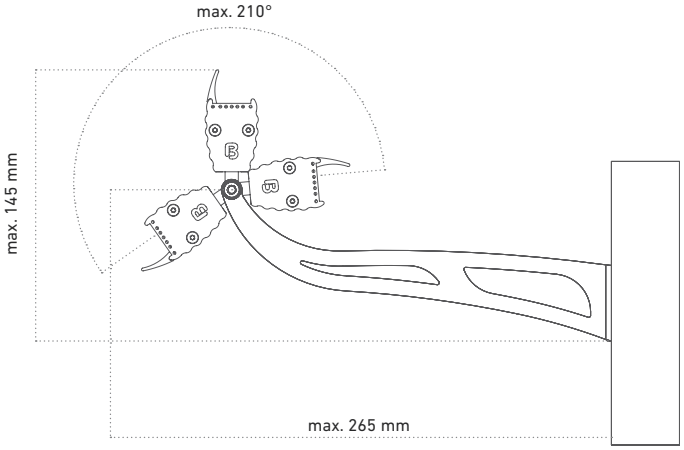

MADE IN GERMANY.

PALERMO | PALERMO T

EINBAU-LINEARLEUCHTE | RECESSED LINEAR LUMINAIRE

- » dimmbare LED-Linearleuchte für den Einsatz in das Betoneinbauprofil PALermo BE (siehe Seite 326)
- » hochwertiges Aluminiumgehäuse mit effizienter Lichttechnik im Inneren
- » zur Realisierung von integrierten Lichtlinien in Betondecken- und -wänden
- » mit einstellbarem Magnethaltesystem für eine perfekte Niveauregulierung, der, in die PALermo BE-Profile eingesetzten, Linearleuchten
- » umfangreiche Konfigurationsmöglichkeiten mit verschiedenen Lumen-Paketen und Lichtfarben wählbar
- » in den Versionen randlos (PALermo) oder T-Profil (PALermo) verfügbar
- » in individuellen Längen von 380 mm bis 3.500 mm erhältlich
- » verschiedene Abdeckungen erhältlich, von klar bis opalweiß, für homogene Lichtlinien in Verbindung mit dem passenden LEDlight flex LED-Steifen

- » dimmable LED linear luminaire for mounting in the PALermo BE recessed concrete profile (see page 326)
- » high-quality aluminum housing with integrated efficient lighting technology
- » for realization of recessed light lines in concrete ceilings and walls
- » with adjustable magnetic holding system for perfect level control, of the linear lights inserted in the PALermo BE profiles
- » extensive configuration possibilities with various lumen packages and light colors possible
- » available in rimless (PALermo) or T-profile (PALermoT) versions
- » available in individual lengths from 380 mm to 3,500 mm
- » various diffusers available, from clear to opal white for homogeneous light lines in conjunction with the matching LEDlight flex LED strip

24 V | DIMM | SDCM 3 | 1BIN | 30 Ta_{max} | 80°Tc | IP20

IN NUR 7 SCHRITTEN ZU IHRER INDIVIDUELLEN LEUCHTE |
IN ONLY 7 STEPS TO YOUR CUSTOMIZED LUMINAIRE

L - XXX - 05 - XXXX - XXXX - XXXX - XXXX - XXX

1	2	3	4	5	6	7
PROFIL | PROFILE	**TYP | TYPE**	**LICHTFARBE | LIGHT COLOR**	**LED-STREIFEN | LED STRIP**	**WUNSCHLÄNGE IN MM | WISH LENGTH IN MM**	**ABDECKUNG | DIFFUSER**	**ANSCHLUSS-KABEL | CONNECTION CABLE**
306 - PALERMO 307 - PALERMO T	Pendel-leuchte | pendant luminaire	0027 - 2700 K 0030 - 3000 K 0040 - 4000 K	0001 - LEDlight flex 08 8 HIGH EFFICIENCY 0002 - LEDlight flex 08 8 HIGH EFFICIENCY PLUS 0003 - LEDlight flex 08 8 HIGH EFFICIENCY PRO 0004 - LEDlight flex 12 8P HIGH EFFICIENCY 0005 - LEDlight flex 12 8P HIGH EFFICIENCY PLUS 0007 - LEDlight flex 12 8P HIGH EFFICIENCY PRO siehe www.barthelme.de für die vollständige Liste | see www.barthelme.de for the complete list	min. 380 mm - max. 3.500 mm	0029 - opalweiß opal white 0030 - satiniert satined 0031 - klar clear 0032 - Prisma prisma 0033 - opalweiß 180° opal white 180°	001 – 1 m-Kabel | cable 002 – 2 m-Kabel | cable 003 – 3 m-Kabel | cable 110 - 0,35-m-Kabel mit M8-Stecker | 0,35 m cable with M8 connector

BAUBARE LÄNGE | BUILD LENGTH

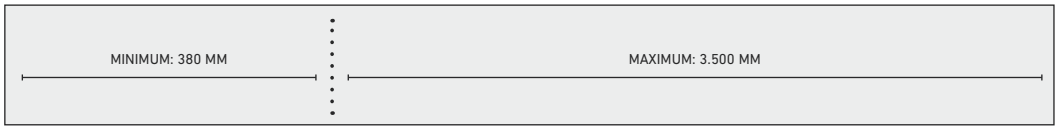

TECHNISCHE ZEICHNUNG | TECHNICAL DRAWING

PALERMO

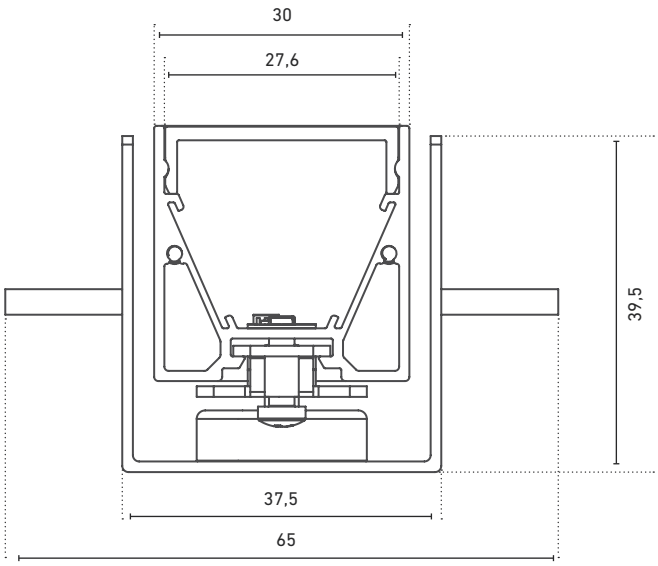

PALERMO T

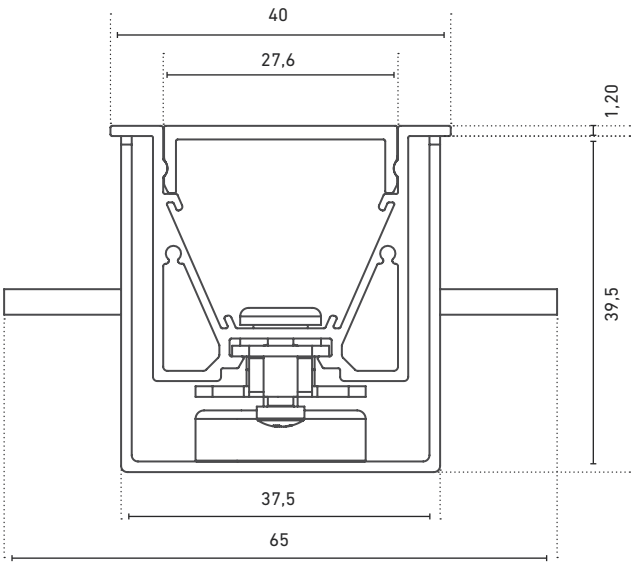

MADE IN GERMANY.

MILANO UGR < 16

230 V-PENDELLEUCHTE | 230 V PENDANT LUMINAIRE

» vielseitig einsetzbare Pendelleuchte mit geringer Blendwirkung und hochwertigem Design

» UGR < 16 bei intensiven 3.580 lm/m für anspruchsvolle Bildschirmarbeitsplätze

» elegante schwarz pulverbeschichtete Pendelleuchte (RAL 9005, Feinstruktur) aus Aluminium, somit auch für Shop- und Allgemeinbeleuchtung geeignet

» Abpendellänge (bis zu 3 m) kann individuell eingestellt werden

» einfacher Anschluss an 230 V AC (integriertes dimmbares Tridonic DALI-Netzteil)

» HCL-ready dank Tunable White 2700 - 6500 K Lichtquelle

» Farbtemperatur 4000 K (Standardversion), weitere Farbtemperaturen auf Anfrage

» Lebensdauerabschätzung L80/B10 bei Ta < 55 °C >: > 60.000 h

» versatile pendant luminaire with low glare and high quality design.

» UGR < 16 at intensive 3,580 lm/m for demanding screen workstations

» elegant black powder-coated pendant luminaire (RAL 9005, fine structure) made of aluminum, therefore also suitable for retail and general lighting applications

» pendulum length (up to 3 m) can be adjusted individually

» easy connection to 230 V AC (integrated dimmable Tridonic DALI power supply)

» HCL ready thanks to Tunable White 2700 - 6500 K light source

» color temperature 4000 K (standard version), other color temperatures on request

» estimated lifetime L80/B10 at Ta < 55 °C >: > 60,000 h

HCL-READY*

NEW

MILANO UGR < 16

ABMESSUNG: 44 mm x 68 mm | DIMENSIONS: 44 mm x 68 mm

230 V AC | DIMM | 1BIN | SDCM 3 | 55 Ta max | 65 °Tc | IP20

Artikel-Nr. Item no.	Lichtfarbe Light color	typ. Farbtemperatur typ. color temperature	typ. Lichtstrom typ. light output	typ. Leistung typ. power	typ. Lumen/Watt	typ. CRI	EEK EEC
62616240	kaltweiß 840 | cold white 840	4000 K	3.593 lm	47 W	76 lm/W	85	A
62616230	warmweiß 827 - kaltweiß 865 | warm white 827 - cold white 865	2700 K - 6500 K	2700 K: 3.588 lm 6500 K: 4.027 lm	47 W	86 lm/W	86	A+

* gilt nur für 62616230 | only for 62616230

TECHNISCHE ZEICHNUNG | TECHNICAL DRAWING

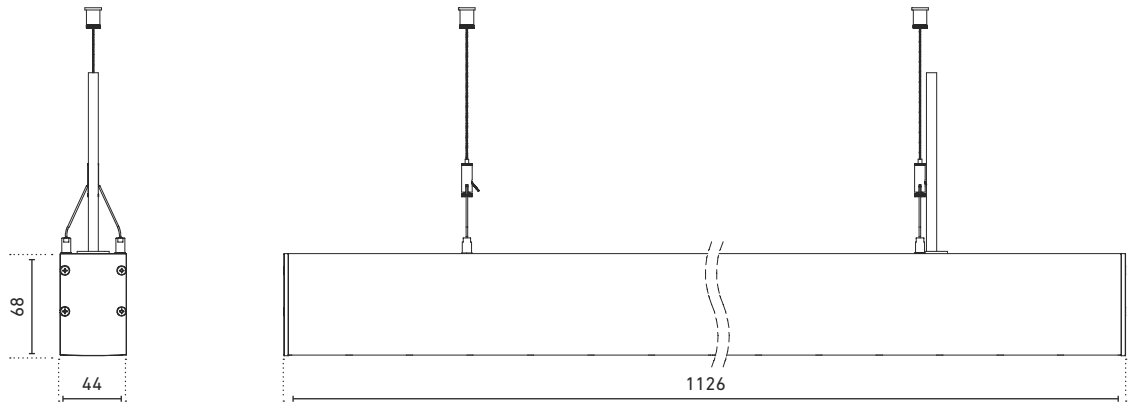

MADE IN
GERMANY.

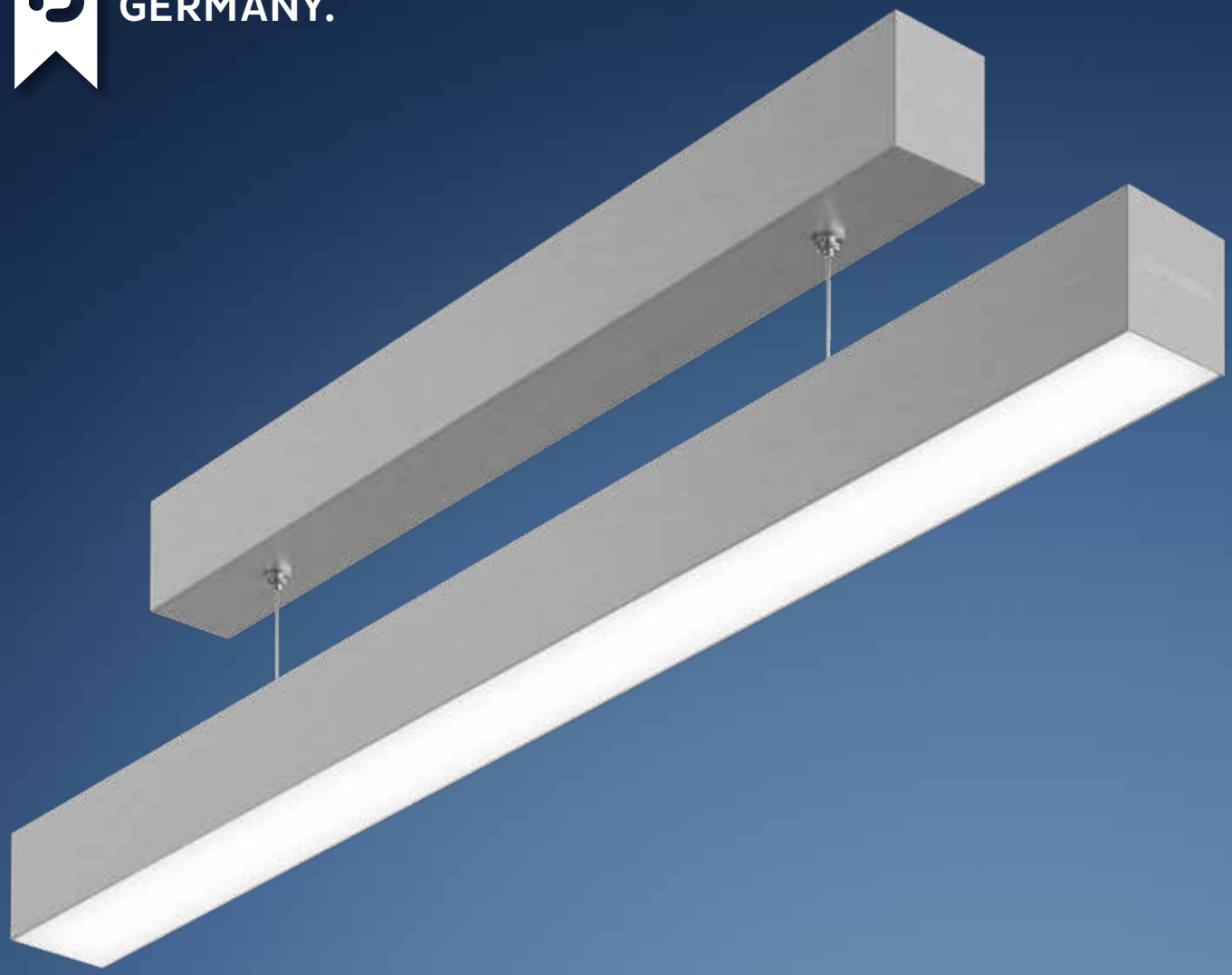

MESSINA 4050-P

230 V-PENDELLEUCHTE | 230 V PENDANT LUMINAIRE

» elegante Pendelleuchte aus eloxiertem Aluminium

» kompakte Abmessungen – gleiches Gehäuse für den Baldachin wie bei der Pendelleuchte, somit ist bei Kombination ein einheitliches Erscheinungsbild möglich

» Abpendellänge kann eingestellt werden (Werkseinstellung 1.500 mm)

» individuelle Länge nach Maß (680 mm bis 2.000 mm)

» verschiedene Abdeckungen zur Auswahl – je nach gewünschtem Effekt

» hochwertiges Markennetzteil im Baldachin integriert

» in Verbindung mit der hohen opalweißen Abdeckung 180° und dem passenden LEDlight flex LED-Streifen ist eine homogene Lichtlinie möglich

» elegant pendant luminaire made of anodised aluminium

» compact dimensions - same housing for the canopy and pendant luminaire, thus uniform appearance when combined

» pendulum length can be set individually (factory setting 1,500 mm)

» luminaire length is made to order (680 mm to 2,000 mm)

» range of diffusers to choose from depending on the desired effect

» high-quality branded power supply integrated in the canopy

» homogeneous light line with opal white diffuser 180° and suitable LEDlight flex led strip possible

230 V AC | DIMM | SDCM 3 | 1BIN | 30 Ta_{max} | 80°Tc | IP20

IN NUR 6 SCHRITTEN ZU IHRER INDIVIDUELLEN LEUCHTE |
IN ONLY 6 STEPS TO YOUR CUSTOMIZED LUMINAIRE

L230 - 401 - 05 - XXXX - XXXX - XXXX - XXXX

1	2	3	4	5	6
PROFIL | PROFILE	**TYP | TYPE**	**LICHTFARBE | LIGHT COLOR**	**LED-STREIFEN | LED STRIP**	**WUNSCHLÄNGE IN MM | WISH LENGTH IN MM**	**ABDECKUNG | DIFFUSER**
MESSINA 4050-P	Pendel-leuchte | pendant luminaire	0027 - 2700 K 0030 - 3000 K 0040 - 4000 K	0001 - LEDlight flex 08 8 HIGH EFFICIENCY 0002 - LEDlight flex 08 8 HIGH EFFICIENCY PLUS 0003 - LEDlight flex 08 8 HIGH EFFICIENCY PRO 0004 - LEDlight flex 12 8P HIGH EFFICIENCY 0005 - LEDlight flex 12 8P HIGH EFFICIENCY PLUS 0007 - LEDlight flex 12 8P HIGH EFFICIENCY PRO		0029 - opalweiß opal white 0030 - satiniert satined 0031 - klar clear 0032 - Prisma prisma 0033 - opalweiß 180° opal white 180°

BAUBARE LÄNGE | BUILD LENGTH

MINIMUM: 680 MM	MAXIMUM: 2.000 MM

TECHNISCHE ZEICHNUNG | TECHNICAL DRAWING

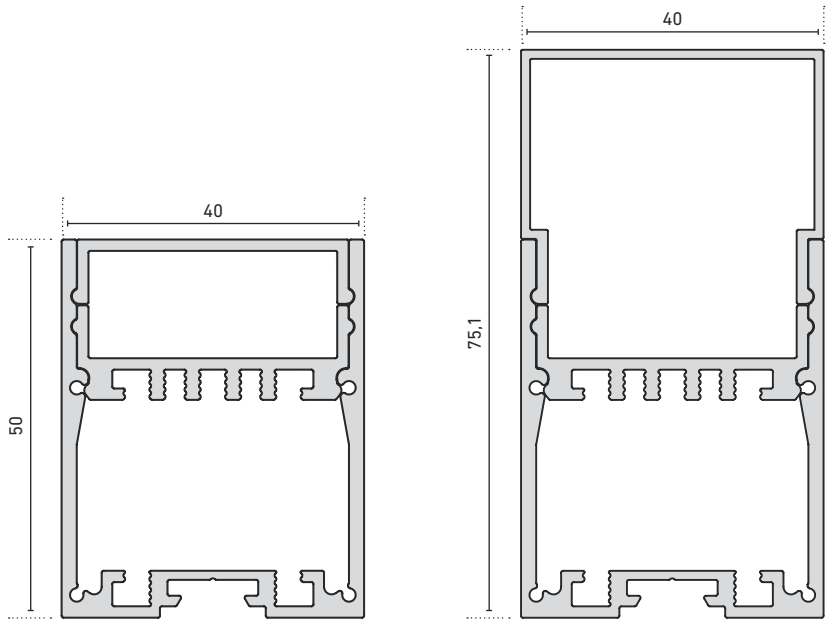

MADE IN
GERMANY.

MESSINA 4050-S

230 V-ANBAULEUCHTE |
230 V SURFACE MOUNTED LUMINAIRE

» dimmbare Anbauleuchte für vielseitige Anwendungsgebiete von Industrie- bis Privatanwendungen

» elegantes Design aus eloxiertem Aluminium

» kompakte Abmessungen – gleiches Gehäuse wie bei der Pendelleuchte, somit ist bei Kombination ein einheitliches Erscheinungsbild möglich

» individuelle Länge nach Maß (680 mm bis 3.000 mm)

» verschiedene Abdeckungen zur Auswahl

» hochwertiges Markennetzteil in Kombination mit effizienten LEDlight flex Streifen spart Energie, bei optimaler Raumausleuchtung

» in Verbindung mit der hohen opalweißen Abdeckung 180° und dem passenden LEDlight flex LED-Streifen ist eine homogene Lichtlinie möglich

» dimmable surface-mounted luminaire for a wide range of applications from industrial to private use

» elegant design made of anodised aluminium

» compact dimensions - same housing as for pendant luminaire, thus uniform appearance when combined

» customized length made to measure (680 mm to 3,000 mm)

» range of diffusers to choose from

» high-quality branded power supply in combination with efficient LEDlight flex strips saves energy at optimum room illumination

» homogeneous light line with opal white diffuser 180° and matching LEDlight flex strip possible

230 V AC | DIMM | SDCM 3 | 1BIN | 30 Ta_{max} | 80°Tc | IP20

IN NUR 6 SCHRITTEN ZU IHRER INDIVIDUELLEN LEUCHTE |
IN ONLY 6 STEPS TO YOUR CUSTOMIZED LUMINAIRE

L230 - 401 - 01 - XXXX - XXXX - XXXX - XXXX

1	2	3	4	5	6
PROFIL | PROFILE	**TYP | TYPE**	**LICHTFARBE | LIGHT COLOR**	**LED-STREIFEN | LED STRIP**	**WUNSCHLÄNGE IN MM | WISH LENGTH IN MM**	**ABDECKUNG | DIFFUSER**
MESSINA 4050-S	Anbau-leuchte | surface mounted luminaire	0027 - 2700 K 0030 - 3000 K 0040 - 4000 K	0001 - LEDlight flex 08 8 HIGH EFFICIENCY 0002 - LEDlight flex 08 8 HIGH EFFICIENCY PLUS 0003 - LEDlight flex 08 8 HIGH EFFICIENCY PRO 0004 - LEDlight flex 12 8P HIGH EFFICIENCY 0005 - LEDlight flex 12 8P HIGH EFFICIENCY PLUS 0007 - LEDlight flex 12 8P HIGH EFFICIENCY PRO		0029 - opalweiß opal white 0030 - satiniert satined 0031 - klar clear 0032 - Prisma prisma 0033 - opalweiß 180° opal white 180°

BAUBARE LÄNGE | BUILD LENGTH

MINIMUM: 680 MM	MAXIMUM: 3.000 MM

TECHNISCHE ZEICHNUNG | TECHNICAL DRAWING

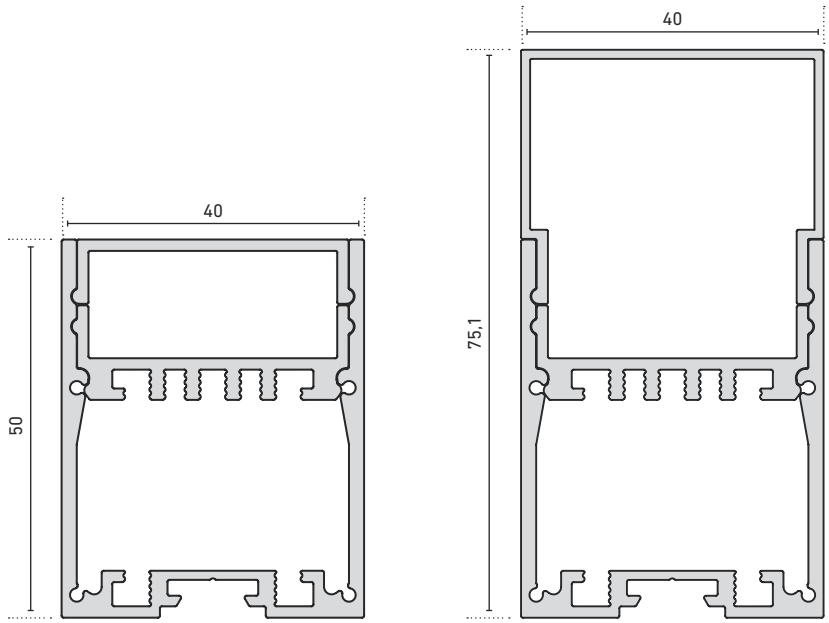

MADE IN
GERMANY.

MARSALA 6075-S

230 V-ANBAULEUCHTE | 230 V SURFACE MOUNTED LUMINAIRE

» dimmbare Anbauleuchte für vielseitige Anwendungsgebiete von Industrie- bis Privatanwendungen
» elegantes Design aus eloxiertem Aluminium
» individuelle Länge nach Maß (680 mm bis 3.000 mm)
» Abdeckungen können in verschiedenen Höhen eingebracht werden - entblendet, bündig oder 180°
» erhöhter Lichtausstoß durch den weißen Reflektor im Einleger
» hochwertiges Markennetzteil in Kombination mit effizienten LEDlight flex Streifen spart Energie, bei optimaler Raumausleuchtung
» in Verbindung mit der opalweißen Abdeckung und dem passenden LEDlight flex LED-Streifen ist eine homogene Lichtlinie möglich

» dimmable surface-mounted luminaire for a wide range of applications from industrial to private use
» elegant design made of anodised aluminium
» customized length made to measure (680 mm to 3,000 mm)
» diffusers can be installed at different heights - glare-free, flush or 180°
» increased light output due to the white reflector in the insert profile
» high-quality branded power supply in combination with efficient LEDlight flex strips saves energy at optimum room illumination
» homogeneous light line with opal white diffuser and matching LEDlight flex possible

230 V AC | DIMM | SDCM 3 | 1BIN | 30 Ta_{max} | 80°Tc | IP20

IN NUR 6 SCHRITTEN ZU IHRER INDIVIDUELLEN LEUCHTE |
IN ONLY 6 STEPS TO YOUR CUSTOMIZED LUMINAIRE

L230 - 402 - 01 - XXXX - XXXX - XXXX - XXXX

1	2	3	4	5	6
PROFIL | PROFILE	**TYP | TYPE**	**LICHTFARBE | LIGHT COLOR**	**LED-STREIFEN | LED STRIP**	**WUNSCHLÄNGE IN MM | WISH LENGTH IN MM**	**ABDECKUNG | DIFFUSER**
MARSALA 6075-S	Anbau-leuchte | surface mounted luminaire	0027 - 2700 K 0030 - 3000 K 0040 - 4000 K	0001 - LEDlight flex 08 8 HIGH EFFICIENCY 0002 - LEDlight flex 08 8 HIGH EFFICIENCY PLUS 0003 - LEDlight flex 08 8 HIGH EFFICIENCY PRO 0004 - LEDlight flex 12 8P HIGH EFFICIENCY 0005 - LEDlight flex 12 8P HIGH EFFICIENCY PLUS 0007 - LEDlight flex 12 8P HIGH EFFICIENCY PRO		0029 - opalweiß opal white 0030 - satiniert satined 0031 - klar clear

BAUBARE LÄNGE | BUILD LENGTH

MINIMUM: 680 MM	MAXIMUM: 3.000 MM

TECHNISCHE ZEICHNUNG | TECHNICAL DRAWING

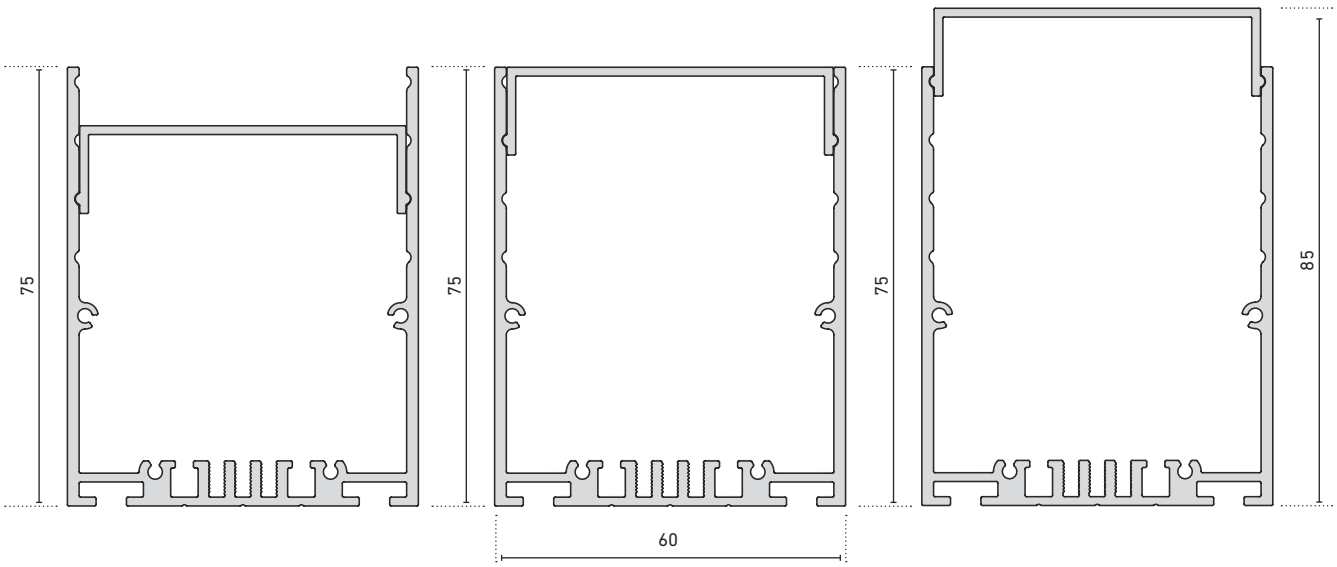

MADE IN GERMANY.

1 absolut homogene Ausleuchtung über die gesamte Lichtaustrittsfläche |
absolutely uniform lighting distribution over the entire light-emitting surface

2 komplett geschlossenes Edelstahlgehäuse (V4A) |
completely enclosed stainless steel (1.4571) housing

3 Edelstahleinbaurahmen (V4A) für eine statische Belastung mit bis zu 30 kN |
stainless steel mounting frame (1.4571) for static loads up to 30 kN

LINEARE BODENEINBAULEUCHTE | INGROUND LINEAR LUMINAIRE

» zwei unterschiedliche Leuchtenlängen: 344 mm und 1.000 mm

» Einbaurahmen in zwei unterschiedlichen Höhen: 90 mm und 125 mm

» verfügbar in den Lichtfarben 3000 K, 4000 K, 6500 K und blau

» mit Polyurethan vergossene lineare Bodeneinbauleuchte für eine gleichmäßige, absolut homogene Ausleuchtung

» mit komplett verschlossenem Edelstahlgehäuse (V4A)

» mit Edelstahleinbaurahmen (V4A) für eine statische Belastung mit bis zu 30 kN

» auf Anfrage auch andere Ausführungen (z.B. 24 V DC oder andere Abmessungen) erhältlich

» two different luminaire lengths: 344 mm and 1,000 mm

» mounting frame in two different heights: 90 mm and 125 mm

» available in the light colors 3000 K, 4000 K, 6500 K and blue

» linear recessed floor luminaire encapsulated with polyurethane for uniform, absolutely homogeneous illumination

» with completely sealed stainless steel housing (1.4571)

» with stainless steel mounting frame (1.4571) for a static load of up to 30 kN

» other versions available on request (e.g. 24 V DC or other dimensions)

230 V AC | IK10 | 30 kN | IP67|68

OBEN: KUNDE: Kunstmuseum Stuttgart, PROJEKT: Insta GmbH, FOTOGRAF: Tredeaux Grobler ||
UNTEN: KUNDE: Q Centrumsplein, PROJEKT: Insta GmbH, FOTOGRAF: Dirk-Andre Betz

CEVO
DOWNLIGHT

» hochwertiges Downlight mit matten, pulverbeschichteten Oberflächen (weiß oder schwarz) für diversere Einsatzmöglichkeiten von Shop bis Wohnen

» innen geschlossenes Gehäuse verhindert die Sicht auf die Unterkonstruktion bzw. Decke

» nach hinten versetzte LED sorgt für eine hohe Lichtqualität und eine geringe Blendung

» Downlight ist sowohl 30° schwenkbar als auch 360° drehbar

» einfache Installation und schneller Anschluss an das inkludierte Netzteil (dimmbar über Phasenan- bzw. Phasenabschnitt)

» Farbtemperaturen: 2700 K und 4000 K; andere Lichtfarben auf Anfrage

» Abstrahlwinkel: 33°; 22° auf Anfrage mit MOQ 100 Stück lieferbar

» Lebensdauerabschätzung L80 bei Ta < 25 °C: > 30.000 h

» high-quality downlight with matt, powder-coated surfaces (white or black) for a wide range of applications from shop to residential

» closed housing on the inside eliminates the view of the substructure or ceiling

» rear-mounted LED ensures high lighting quality and a low glare

» downlight can be swivelled by 30° and rotated by 360°

» easy installation and quick connection to the included power supply (dimmable via phase on or phase off)

» color temperatures: 2700 K and 4000 K; other light colors on request

» beam angle: 33°; 22° on request with MOQ 100 pieces available

» estimated lifetime L80 at Ta < 25 °C: > 30,000 h

CEVO

FRONTDURCHMESSER | FRONT DIAMETER: Ø 115 mm

230 V AC | SDCM 3 | 25 Ta_{max} | 85° Tc | IP20

Artikel-Nr. Item no.	Gehäuse Housing	Lichtfarbe Light color	typ. Farbtemp. typ. color temp.	typ. Leistung typ. power	typ. Lichtstrom typ. light output	Lumen/ Watt	typ. CRI	Abstrahlwinkel Beam angle	EEK EEC
624633274	weiß | white	warmweiß 827 | warm white	2700 K	13 W	1.127 lm	87 lm/W	> 80	33°	A+
624633404		kaltweiß 840 | cool white	4000 K	13 W	1.283 lm	99 lm/W	> 80	33°	A+
624933273	schwarz | black	warmweiß 827 | warm white	2700 K	13 W	1.127 lm	87 lm/W	> 80	33°	A+
624933403		kaltweiß 840 | cool white	4000 K	13 W	1.283 lm	99 lm/W	> 80	33°	A+

PASSENDES ZUBEHÖR | SUITABLE ACCESSORIES

Artikel-Nr. Item no.	Beschreibung Description	
62440011	Wechselblende; weißer Reflektor | interchangeable shield; white reflector	
62440015	Wechselblende; Pinhole weiß | interchangeable shield; pinhole white	
62440012	Wechselblende; schwarzer Reflektor | interchangeable shield; black reflector	
62440014	Wechselblende; Pinhole schwarz | interchangeable shield; pinhole black	
62440013	Wechselblende; silberner Reflektor | interchangeable shield; silver reflector	

ABSTRAHLWINKEL | BEAM ANGLE

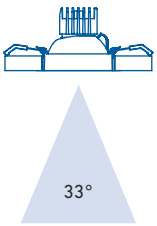

TECHNISCHE ZEICHNUNG | TECHNICAL DRAWING

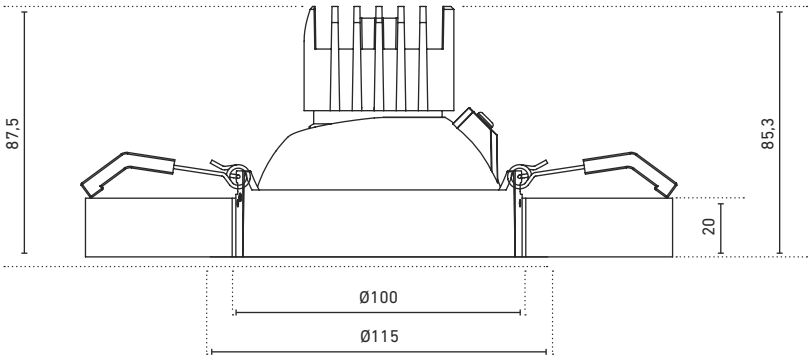

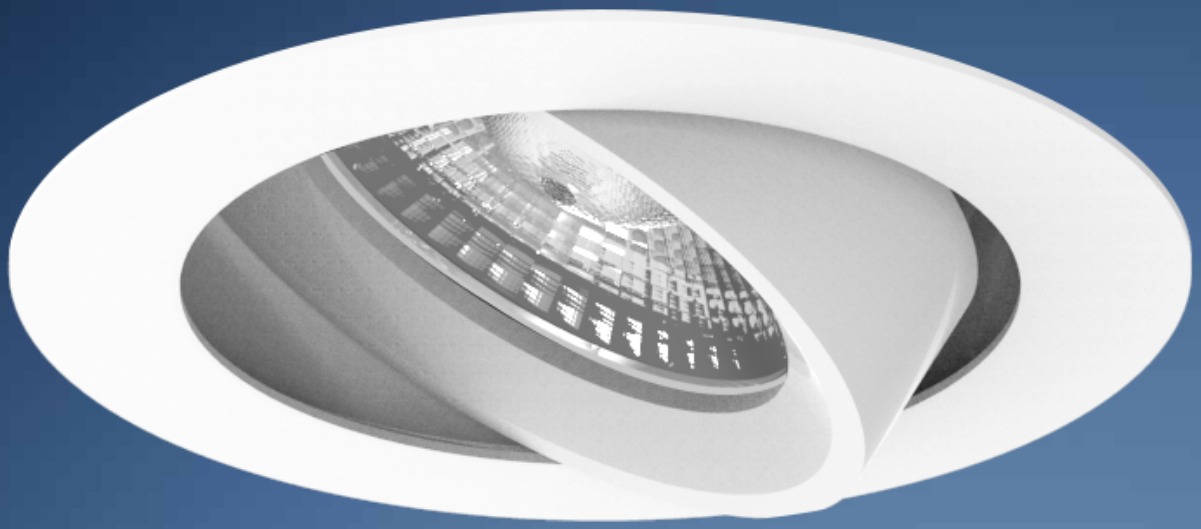

CETO
7,5 / 13 W
DOWNLIGHT

» elegantes Downlight für den Einbau mit Deckenöffnung 68 mm als Ersatz für konventionelle Halogen-Downlights für diverse Anwendungsgebiete

» zwei Leistungsstufen bieten Flexibilität bei der Wahl des Lichtstromes

» matt-strukturierte, pulverbeschichtete Oberflächen

» Downlight ist 30° schwenkbar

» einfache Installation und schneller Anschluss an das inkludierte Netzteil (dimmbar über Phasenan- bzw. Phasenabschnitt)

» Farbtemperaturen: 2700 K und 4000 K; andere Lichtfarben auf Anfrage

» Abstrahlwinkel: eng- oder breitstrahlend

» Lebensdauerabschätzung L80 bei Ta < 25 °C: > 30.000 h

» elegant downlight for recessed mounting with 68 mm ceiling opening as a replacement for conventional halogen downlights for various applications

» two power levels offer flexibility in the choice of luminous flux

» matt textured, powder coated surfaces

» downlight can be swivelled through 30°

» easy installation and quick connection to the included power supply (dimmable via phase on or phase off)

» color temperatures: 2700 K and 4000 K; other light colors on request

» beam angle: narrow or wide beam

» estimated lifetime L80 at Ta < 25 °C: > 30,000 h

CETO 7,5 / 13 W

FRONTDURCHMESSER | FRONT DIAMETER: Ø 78 mm

230 V AC | SDCM 3 | 25 Ta max | 85° Tc | IP20

Artikel-Nr. Item no.	Lichtfarbe Light color	typ. Farbtemp. typ. color temp.	typ. Leistung typ. power	typ. Lichtstrom typ. light output	Lumen/Watt	typ. CRI	Abstrahlwinkel Beam angle	EEK EEC
624415273	warmweiß 827 | warm white	2700 K	7,5 W	609 lm	81 lm/W	> 80	15°	A+
624415403	kaltweiß 840 | cool white	4000 K	7,5 W	706 lm	94 lm/W	> 80	15°	A+
624446273	warmweiß 827 | warm white	2700 K	7,5 W	576 lm	77 lm/W	> 80	46°	A+
624446403	kaltweiß 840 | cool white	4000 K	7,5 W	668 lm	90 lm/W	> 80	46°	A+
624715273	warmweiß 827 | warm white	2700 K	7,5 W	609 lm	81 lm/W	> 80	15°	A+
624715403	kaltweiß 840 | cool white	4000 K	7,5 W	706 lm	94 lm/W	> 80	15°	A+
624746273	warmweiß 827 | warm white	2700 K	7,5 W	576 lm	77 lm/W	> 80	46°	A+
624746403	kaltweiß 840 | cool white	4000 K	7,5 W	668 lm	90 lm/W	> 80	46°	A+
624521273	warmweiß 827 | warm white	2700 K	13 W	1.345 lm	104 lm/W	> 80	21°	A+
624521403	kaltweiß 840 | cool white	4000 K	13 W	1.531 lm	118 lm/W	> 80	21°	A+
624548273	warmweiß 827 | warm white	2700 K	13 W	1.265 lm	98 lm/W	> 80	48°	A+
624548403	kaltweiß 840 | cool white	4000 K	13 W	1.440 lm	111 lm/W	> 80	48°	A+
624821273	warmweiß 827 | warm white	2700 K	13 W	1.345 lm	104 lm/W	> 80	21°	A+
624821403	kaltweiß 840 | cool white	4000 K	13 W	1.531 lm	118 lm/W	> 80	21°	A+
624848273	warmweiß 827 | warm white	2700 K	13 W	1.265 lm	98 lm/W	> 80	48°	A+
624848403	kaltweiß 840 | cool white	4000 K	13 W	1.440 lm	111 lm/W	> 80	48°	A+

PASSENDES ZUBEHÖR | SUITABLE ACCESSORIES

Artikel-Nr. Item no.	Beschreibung Description
62440001	Honeycomb-Mesh zur Entblendung | honeycomb mesh for glare reduction
62440004	opalweiße Abdeckung | opal white diffuser

ABSTRAHLWINKEL | BEAM ANGLE

TECHNISCHE ZEICHNUNG | TECHNICAL DRAWING

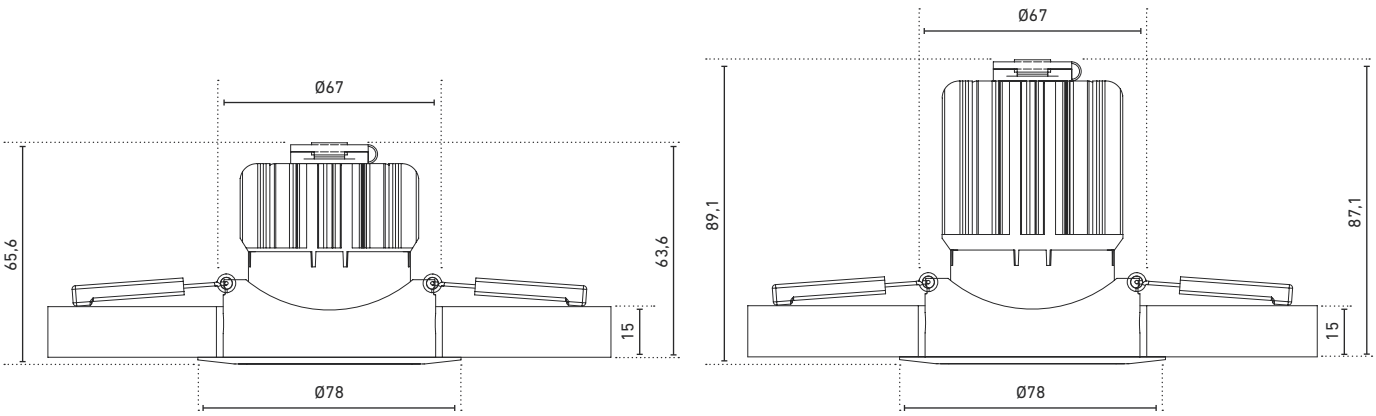

MADE IN
GERMANY.

BARI

STRAHLER | SPOTLIGHT

» dimmbarer, hochwertiger LED-Strahler für den Innenbereich
» Gehäuse aus gebürstetem Aluminium, natur eloxiert
» verschiedene Konfigurationen für unterschiedliche Projektanforderungen
» CV-Version und CC-Version in den Farbtemperaturen 2700 K, 4000 K und 5000 K erhältlich
» mit hochwertiger LED von OSRAM bestückt
» einfache Montage durch Befestigungsbügel
» schwenkbares Gehäuse ermöglicht stufenlose Ausrichtung
» inkl. 1 m-Anschlusskabel mit freien Drahtenden (CV-Version); inkl. 1 m-Anschlusskabel mit Stecker (CC-Version)
» Lebensdauerabschätzung L70 bei Ta < 40 °C: > 50.000 h

» dimmable, high quality LED spot for indoor applications
» housing in brushed aluminium, natural anodised
» various configurations for diverse project requirements
» CV and CC versions available in the color temperatures 2700 K, 4000 K and 5000 K
» fitted with high quality LEDs from OSRAM
» easy installation with mounting bracket
» pivotable housing enables variable alignment
» incl. 1 m connection cable with free wire ends (CV Version); incl. 1 m connection cable with plug (CC version)
» estimated lifetime L70 at Ta < 40 °C: > 50,000 h

BARI

ABMESSUNGEN / BÜGELHÖHE | DIMENSIONS / BRACKET HEIGHT: Ø 35 x 46,4 mm / 24 mm

CV | 8-25 VDC | 3 W | 35° | DIMM | SDCM 3 | 40 Ta max | 70° Tc | IP20 | M M

Artikel-Nr. Item no.	Lichtfarbe Light color	typ. Farbtemp. typ. color temp.	typ. Lichtstrom typ. light output	Lumen/Watt	typ. CRI	EEK EEC	Gehäuse Housing
62513327	warmweiß 827 | warm white	2700 K	200 lm	67 lm/W	82	A+	aluminium
62513326	kaltweiß 840 | cool white	4000 K	260 lm	87 lm/W	82	A+	
62513315	tageslicht 850 | daylight	5000 K	280 lm	93 lm/W	82	A++	

BARI

ABMESSUNGEN / BÜGELHÖHE | DIMENSIONS / BRACKET HEIGHT: Ø 35 x 46,4 mm / 24 mm

CC | 350 mA | 700 mA | 2,3 W | 35° | DIMM | SDCM 3 | 40 Ta max | 70° Tc | IP20 | M M

Artikel-Nr. Item no.	Lichtfarbe Light color	typ. Farbtemp. typ. color temp.	typ. Lichtstrom typ. light output	Lumen/Watt	typ. CRI	EEK EEC	Gehäuse Housing
62513227	warmweiß 827 | warm white	2700 K	200 lm	87 lm/W	82	A++	aluminium
62513226	kaltweiß 840 | cool white	4000 K	260 lm	113 lm/W	82	A++	
62513215	tageslicht 850 | daylight	5000 K	280 lm	122 lm/W	82	A++	

Die oben genannten Werte gelten für den Betrieb mit 700 mA. | The above mentioned values are valid for operation with 700 mA

Der oben genannte Spot ist nur bei Verwendung eines Netzteiles mit MM-Zeichen (z.B. 62519903) für den Möbeleinbau geeignet. |
The above spot is only suitable for installation in furniture in combination with a power supply device with MM symbol (e.g. 62519903).

PASSENDES ZUBEHÖR CC-VERSION | SUITABLE ACCESSORIES CC-VERSION

Artikel-Nr. Item no.	Beschreibung Description
62519901	2-fach Verteiler mit 2 m-Kabel und einem Kurzschlussstecker | 2 output distributors with 2 m cable and one short-circuit plug
62519902	4-fach Verteiler mit 1 m-Kabel und drei Kurzschlusssteckern | 4 output distributors with 1 m cable and three short-circuit plugs
62513000	Verlängerungskabel, 3 m | extension cable, 3 m
62519908	Verlängerungskabel, 5 m | extension cable, 5 m
62517000	Verlängerungskabel, 7 m | extension cable, 7 m
62517001	Verlängerungskabel, 10 m | extension cable, 10 m

ABSTRAHLWINKEL | BEAM ANGLE

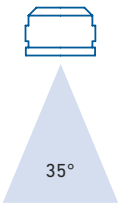

TECHNISCHE ZEICHNUNG | TECHNICAL DRAWING

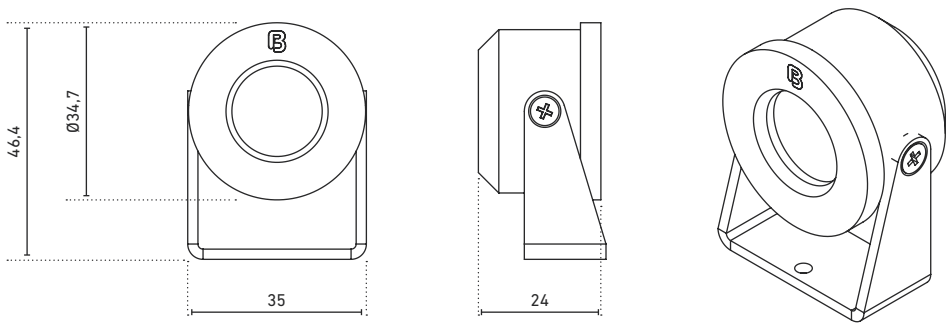

MADE IN
GERMANY.

PESCARA

EINBAUSTRAHLER | RECESSED SPOTLIGHT

» dimmbarer Wand-/Deckeneinbaustrahler, extra flach
» Aluminiumgehäuse in Edelstahloptik
» CV-Version: einfach kombinierbar in einem Beleuchtungssystem mit LED-Streifen durch Verwendung des gleichen Netzteils
» CV-Version und CC-Version in den Farbtemperaturen 2700 K, 4000 K und 5000 K erhältlich
» Abstrahlwinkel: 40°
» zwei Ausführungen: schwenkbar und starr
» mit hochwertigen LEDs von OSRAM bestückt
» einfache Montage durch integrierte Haltefedern
» inkl. 1 m-Anschlusskabel mit freien Drahtenden (CV-Version); inkl. 1 m-Anschlusskabel mit Stecker (CC-Version)
» Lebensdauerabschätzung L70 bei Ta < 40 °C: > 50.000 h

» dimmable ceiling /wall luminaire, extra flat
» aluminium housing in stainless steel optic
» CV version: easily combinable with LED strips in a lighting system by using the same power supply
» CV and CC versions available in the color temperatures 2700 K, 4000 K and 5000 K
» beam angle: 40°
» two designs: pivotable and rigid
» fitted with high quality LEDs from OSRAM
» easy mounting with integrated holding springs
» incl. 1 m connection cable with free wire ends (CV Version); incl. 1 m connection cable with plug (CC version)
» estimated lifetime L70 at Ta < 40 °C: > 50,000 h

PESCARA

ABMESSUNGEN | DIMENSIONS: Ø 62 x 21,3 mm / AUSSCHNITT | CUT-OUT: Ø 50 mm

CV | 8-25 VDC | 3 W | 40° | DIMM | SDCM 3 | 40 Tamax | 70°Tc | IP44

Artikel-Nr. Item no.	Lichtfarbe Light color	typ. Farbtemp. typ. color temp.	typ. Lichtstrom typ. light output	Lumen/Watt	typ. CRI	EEK EEC	Merkmal Attribute
62534327	warmweiß 827 | warm white	2700 K	200 lm	67 lm/W	82	A+	schwenkbar pivotable
62534326	kaltweiß 840 | cool white	4000 K	260 lm	87 lm/W	82	A+	
62534315	tageslicht 850 | daylight	5000 K	280 lm	93 lm/W	82	A++	
62524327	warmweiß 827 | warm white	2700 K	200 lm	67 lm/W	82	A+	starr rigid
62524326	kaltweiß 840 | cool white	4000 K	260 lm	87 lm/W	82	A+	
62524315	tageslicht 850 | daylight	5000 K	280 lm	93 lm/W	82	A++	

PESCARA

ABMESSUNGEN | DIMENSIONS: Ø 62 x 21,3 mm / AUSSCHNITT | CUT-OUT: Ø 50 mm

CC | 350 mA | 700 mA | 2,3 W | 40° | DIMM | SDCM 3 | 40 Tamax | 70°Tc | IP44 | M M

Artikel-Nr. Item no.	Lichtfarbe Light color	typ. Farbtemp. typ. color temp.	typ. Lichtstrom typ. light output	Lumen/Watt	typ. CRI	EEK EEC	Merkmal Attribute
62534227	warmweiß 827 | warm white	2700 K	200 lm	87 lm/W	82	A++	schwenkbar pivotable
62534226	kaltweiß 840 | cool white	4000 K	260 lm	113 lm/W	82	A++	
62534215	tageslicht 850 | daylight	5000 K	280 lm	122 lm/W	82	A++	
62524227	warmweiß 827 | warm white	2700 K	200 lm	87 lm/W	82	A++	starr rigid
62524226	kaltweiß 840 | cool white	4000 K	260 lm	113 lm/W	82	A++	
62524215	tageslicht 850 | daylight	5000 K	280 lm	122 lm/W	82	A++	

Die oben genannten Werte gelten für den Betrieb mit 700 mA. | The above mentioned values are valid for operation with 700 mA

Der oben genannte Spot ist nur bei Verwendung eines Netzteiles mit MM-Zeichen (z.B. 62519903) für den Möbeleinbau geeignet. |
The above spot is only suitable for installation in furniture in combination with a power supply device with MM symbol (e.g. 62519903).

PASSENDES ZUBEHÖR CC-VERSION | SUITABLE ACCESSORIES CC-VERSION

Artikel-Nr. Item no.	Beschreibung Description
62519901	2-fach Verteiler mit 2 m-Kabel und einem Kurzschlussstecker | 2 output distributors with 2 m cable and one short-circuit plug
62519902	4-fach Verteiler mit 1 m-Kabel und drei Kurzschlusssteckern | 4 output distributors with 1 m cable and three short-circuit plugs
62513000	Verlängerungskabel, 3 m | extension cable, 3 m
62519908	Verlängerungskabel, 5 m | extension cable, 5 m
62517000	Verlängerungskabel, 7 m | extension cable, 7 m
62517001	Verlängerungskabel, 10 m | extension cable, 10 m

ABSTRAHLWINKEL | BEAM ANGLE

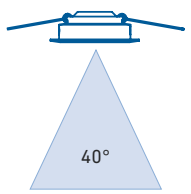

TECHNISCHE ZEICHNUNG | TECHNICAL DRAWING

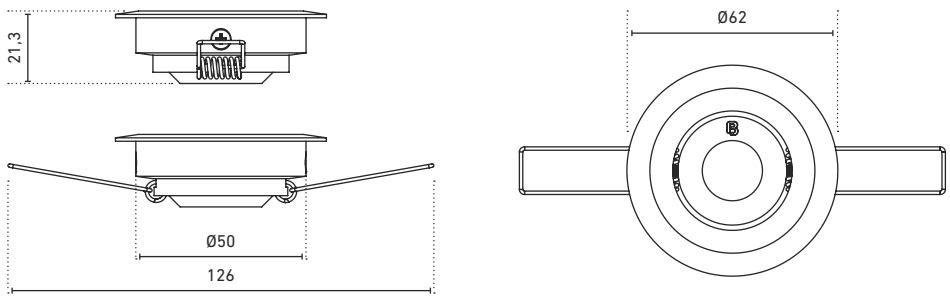

MADE IN
GERMANY.

TRIENT

EINBAUSTRAHLER | RECESSED SPOTLIGHT

» dimmbarer, hochwertiger LED-Wand-/Deckeneinbau-strahler

» Gehäuse aus eloxiertem Aluminium, gebürstet

» CV-Version: einfach kombinierbar in einem Beleuchtungs-system mit LED-Streifen durch Verwendung des gleichen Netzteils

» CV-Version und CC-Version in den Farbtemperaturen 2700 K, 4000 K und 5000 K erhältlich

» Abstrahlwinkel: 35°

» inkl. 1 m-Anschlusskabel mit freien Drahtenden (CV-Version); inkl. 1 m-Anschlusskabel mit Stecker (CC-Version)

» Lebensdauerabschätzung L70 bei Ta < 40 °C: > 50.000 h

» dimmable, high quality recessed LED ceiling / wall luminaire

» brushed anodised aluminium housing

» CV version: easily combinable with LED strips in a lighting system by using the same power supply

» CV and CC versions available in the color temperatures 2700 K, 4000 K and 5000 K

» beam angle: 35°

» incl. 1 m connection cable with free wire ends (CV Version); incl. 1 m connection cable with plug (CC version)

» estimated lifetime L70 at Ta < 40 °C: > 50,000 h

TRIENT

ABMESSUNGEN | DIMENSIONS: Ø 50 x 21 mm / AUSSCHNITT | CUT-OUT: Ø 44 mm

CV | 8-25 VDC | 3 W | 35° | DIMM | SDCM 3 | 40 Ta max | 70° Tc | IP20

Artikel-Nr. Item no.	Lichtfarbe Light color	typ. Farbtemp. typ. color temp.	typ. Lichtstrom typ. light output	Lumen/Watt	typ. CRI	EEK EEC	Gehäuse Housing
62515127	warmweiß 827 | warm white	2700 K	200 lm	67 lm/W	82	A+	aluminium
62515126	kaltweiß 840 | cool white	4000 K	260 lm	87 lm/W	82	A+	
62515115	tageslicht 850 | daylight	5000 K	280 lm	93 lm/W	82	A++	

TRIENT

ABMESSUNGEN | DIMENSIONS: Ø 50 x 21 mm / AUSSCHNITT | CUT-OUT: Ø 44 mm

CC | 350 mA | 700 mA | 2,3 W | 35° | DIMM | SDCM 3 | 70° Tc | IP20

Artikel-Nr. Item no.	Lichtfarbe Light color	typ. Farbtemp. typ. color temp.	typ. Lichtstrom typ. light output	Lumen/Watt	typ. CRI	EEK EEC	Gehäuse Housing
62515267	warmweiß 827 | warm white	2700 K	200 lm	87 lm/W	82	A++	aluminium
62515226	kaltweiß 840 | cool white	4000 K	260 lm	113 lm/W	82	A++	
62515215	tageslicht 850 | daylight	5000 K	280 lm	122 lm/W	82	A++	

Die oben genannten Werte gelten für den Betrieb mit 700 mA. | The above mentioned values are valid for operation with 700 mA
Der oben genannte Spot ist nur bei Verwendung eines Netzteiles mit MM-Zeichen (z.B. 62519903) für den Möbeleinbau geeignet. |
The above spot is only suitable for installation in furniture in combination with a power supply device with MM symbol (e.g. 62519903).

PASSENDES ZUBEHÖR CC-VERSION | SUITABLE ACCESSORIES CC-VERSION

Artikel-Nr. Item no.	Beschreibung Description
62519901	2-fach Verteiler mit 2 m-Kabel und einem Kurzschlussstecker | 2 output distributors with 2 m cable and one short-circuit plug
62519902	4-fach Verteiler mit 1 m-Kabel und drei Kurzschlusssteckern | 4 output distributors with 1 m cable and three short-circuit plugs
62513000	Verlängerungskabel, 3 m | extension cable, 3 m
62519908	Verlängerungskabel, 5 m | extension cable, 5 m
62517000	Verlängerungskabel, 7 m | extension cable, 7 m
62517001	Verlängerungskabel, 10 m | extension cable, 10 m

ABSTRAHLWINKEL | BEAM ANGLE

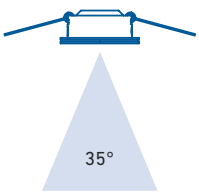

TECHNISCHE ZEICHNUNG | TECHNICAL DRAWING

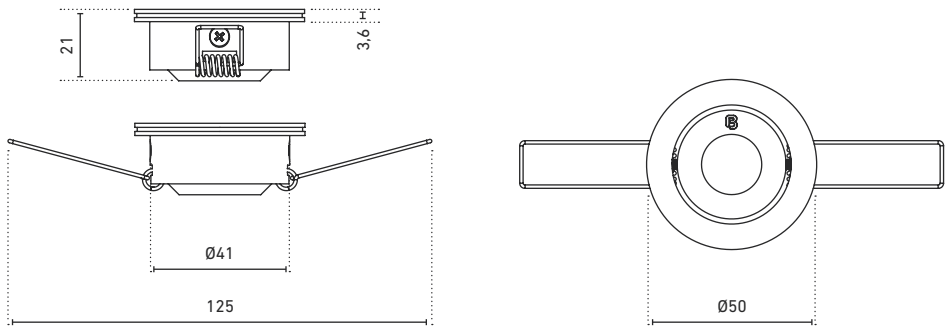

MADE IN
GERMANY.

MODENA

EINBAUSTRAHLER | RECESSED SPOTLIGHT

» dimmbarer, hochwertiger LED-Deckeneinbaustrahler

» drei Gehäusefarben aus gebürstetem Aluminium wählbar: eloxiert sowie schwarz eloxiert und weiß pulverbeschichtet

» CV-Version: einfach kombinierbar in einem Beleuchtungssystem mit LED-Streifen durch Verwendung des gleichen Netzteils

» CV-Version und CC-Version in den Farbtemperaturen 2700 K, 4000 K und 5000 K erhältlich

» Abstrahlwinkel: 35°

» mit hochwertigen LEDs von OSRAM bestückt

» inkl. 1 m-Anschlusskabel mit freien Drahtenden (CV-Version); inkl. 1 m-Anschlusskabel mit Stecker (CC-Version)

» Lebensdauerabschätzung L70 bei Ta < 40 °C: > 50.000 h

» dimmable, high quality recessed LED ceiling luminaire

» selection of three brushed aluminium housing colors: anodised, black anodised and white powder-coating

» CV version: easy to integrate in a light system with LED strips while using the same power supply

» CV and CC versions available in the color temperatures 2700 K, 4000 K and 5000 K

» beam angle: 35°

» fitted with high quality LEDs from OSRAM

» incl. 1 m connection cable with free wire ends (CV Version); incl. 1 m connection cable with plug (CC version)

» estimated lifetime L70 at Ta < 40 °C: > 50,000 h

MODENA

ABMESSUNGEN | DIMENSIONS: Ø 43,5 x 21 mm / AUSSCHNITT | CUT-OUT: Ø 40 mm

CV | 8-25 VDC | 3 W | 35° | DIMM | 40 Tamax | SDCM 3 | 70° Tc | IP20

Artikel-Nr. Item no.	Lichtfarbe Light color	typ. Farbtemp. typ. color temp.	typ. Lichtstrom typ. light output	Lumen/Watt	typ. CRI	EEK EEC	Gehäuse Housing
62514127	warmweiß 827 | warm white	2700 K	200 lm	67 lm/W	82	A+	aluminium
62514126	kaltweiß 840 | cool white	4000 K	260 lm	87 lm/W	82	A+	
62514115	tageslicht 850 | daylight	5000 K	280 lm	93 lm/W	82	A++	

MODENA

ABMESSUNGEN | DIMENSIONS: Ø 43,5 x 21 mm / AUSSCHNITT | CUT-OUT: Ø 40 mm

CC | 350 mA | 700 mA | 2,3 W | 35° | DIMM | SDCM 3 | 70° Tc | IP20

Artikel-Nr. Item no.	Lichtfarbe Light color	typ. Farbtemp. typ. color temp.	typ. Lichtstrom typ. light output	Lumen/Watt	typ. CRI	EEK EEC	Gehäuse Housing
62514027	warmweiß 827 | warm white	2700 K	200 lm	87 lm/W	82	A++	aluminium
62514026	kaltweiß 840 | cool white	4000 K	260 lm	113 lm/W	82	A++	
62514015	tageslicht 850 | daylight	5000 K	280 lm	122 lm/W	82	A++	

Die oben genannten Werte gelten für den Betrieb mit 700 mA. | The above mentioned values are valid for operation with 700 mA

Der oben genannte Spot ist nur bei Verwendung eines Netzteiles mit MM-Zeichen (z.B. 62519903) für den Möbeleinbau geeignet. |
The above spot is only suitable for installation in furniture in combination with a power supply device with MM symbol (e.g. 62519903).

PASSENDES ZUBEHÖR CC-VERSION | SUITABLE ACCESSORIES CC-VERSION

Artikel-Nr. Item no.	Beschreibung Description
62519901	2-fach Verteiler mit 2 m-Kabel und einem Kurzschlussstecker | 2 output distributors with 2 m cable and one short-circuit plug
62519902	4-fach Verteiler mit 1 m-Kabel und drei Kurzschlusssteckern | 4 output distributors with 1 m cable and three short-circuit plugs
62513000	Verlängerungskabel, 3 m | extension cable, 3 m
62519908	Verlängerungskabel, 5 m | extension cable, 5 m
62517000	Verlängerungskabel, 7 m | extension cable, 7 m
62517001	Verlängerungskabel, 10 m | extension cable, 10 m

ABSTRAHLWINKEL | BEAM ANGLE

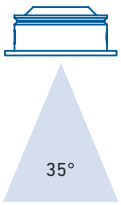

TECHNISCHE ZEICHNUNG | TECHNICAL DRAWING

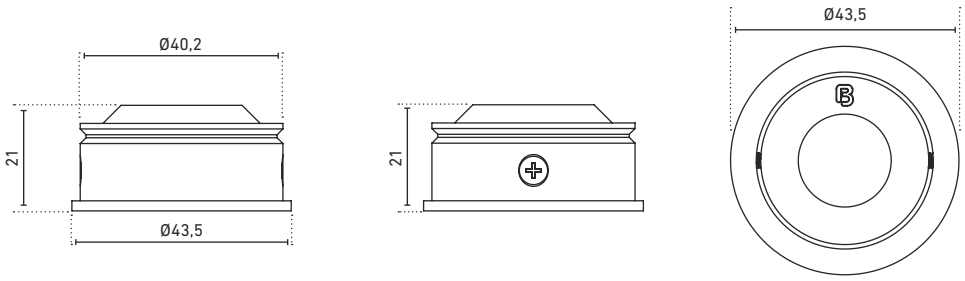

EINBAURAHMEN SIEHE SEITE 128 | MOUNTING FRAMES SEE PAGE 128

MODENA

EINBAURAHMEN | MOUNTING FRAMES

Artikel-Nr. Item no.	Spots Anzahl Number of spots	Farbe Color	Form Design	Abmessungen Dimensions	Ausschnitt Cut-out
62515301	1	Aluminium gebürstet aluminium brushed	□	80 x 80 mm	Ø 55 mm
62515302	2		□□	80 x 142 mm	55 x 117 mm
62515305	5		□□□□□	80 x 328 mm	55 x 300 mm
62515307	1		○	Ø 80 mm	Ø 55 mm
62515310	5		○○○○○	Ø 150 mm	Ø 135 mm

EINBAUHINWEIS | INSTALLATION NOTE

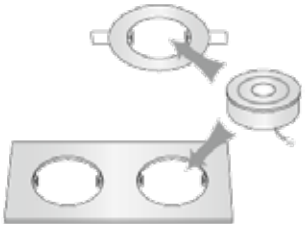

Einbautiefe für alle Rahmen: 30 mm
Depth of all frames: 30 mm

NEPTUN LIGHTPANEL [INDOOR]

» hochwertiges, durchgehend homogen leuchtendes LED-Flächenlicht für Anwendungen in Architektur, Design und Funktion
» Ausleuchtung bis an die Kante, nahezu randlose Leuchtfläche
» eindrucksvolle Lichtwände entstehen durch Aneinanderreihen mehrerer Lightpanels
» als Sichtfläche satiniertes Acrylglas, Sonderausführungen auch mit Glas möglich
» geeignet nur für Wandmontage
» für Direktbedruckung oder Folienkaschierung geeignet
» kann mit Dekor-Oberflächen kombiniert werden
» Fertigung nach Wunschmaß komplett in Deutschland
» energieeffizient durch Kanteneinspeisung (1- bis 4-seitig)
» blend- und wartungsfrei
» fertig angeschlossen, inkl. 3 m-Kabel

» high quality, optically nearly „frameless“ LED surface lumination, homogeneous illumination over the entire surface
» for sophisticated applications in architecture and design
» impressive light walls can be created by aligning numerous light panels in sequence
» satined acrylic glass surface, special designs with glass also possible
» suitable for wall installation only
» suitable for direct print or foil lamination
» can be combined with decorative surfaces
» manufactured according to customer specifications in Germany
» energy efficient with edge lighting (1 to 4 sides)
» glare and maintenance free
» fully connected, incl. 3 m cable

24 VDC | DIMM | IP40

ABMESSUNGEN | DIMENSIONS: max. 3.000 x 1.200 mm

Artikel-Nr. Item no.	Beschreibung Description	Lichtfarbe Light color
50999002	Die Sichtfläche liegt passgenau im weißen, pulverbeschichteten Aluminiumrahmen. Eine Variante für höchste Design-Ansprüche, ohne sichtbaren Rahmen oder Schattenkante. Tiefe: ca. 40 mm | the visible surface is inserted precision-fit in a white, powder-coated aluminium frame. A variation for highest design demands, without visible frame or edge shadows. Depth: approx. 40 mm	kombinierbar mit vielen LEDlight flex-Varianten | combinable with many LEDlight flex versions

TECHNISCHE ZEICHNUNG | TECHNICAL DRAWING

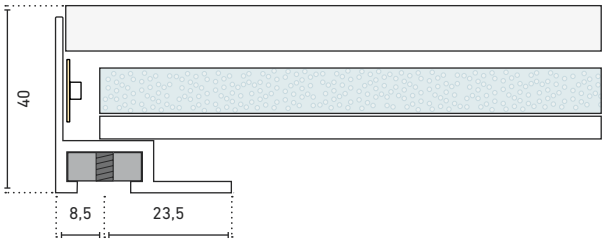

KRONOS LIGHTPANEL [INDOOR]

» hochwertiges, einheitlich ausgeleuchtetes LED-Flächenlicht mit besonders flachem Aufbau, nur 18 mm
» mit optisch attraktiver eloxierter Dekorkante
» geeignet für Wand- und Deckenmontage bei vorhandener Rahmenkonstruktion, sowie im Möbeleinbau oder als leuchtender Regalboden
» kann auch mit Dekor-Oberflächen kombiniert werden
» Fertigung nach Wunschmaß komplett in Deutschland
» energieeffizient durch Kanteneinspeisung (1- bis 4-seitig)
» blend- und wartungsfrei
» fertig angeschlossen, inkl. 3 m-Kabel

» high quality, homogeneous LED surface lumination with a depth of only 18 mm
» with attractive anodised decorative edge
» for installation in existing frame structures on the wall or ceiling, for installation in furniture or as illuminated shelf-floor
» can be combined with decorative surfaces
» manufactured according to customer specifications in Germany
» energy efficient with edge lighting (1 to 4 sides)
» glare and maintenance free
» fully connected, incl. 3 m cable

24 VDC | DIMM | IP40

ABMESSUNGEN | DIMENSIONS: max. 3.000 x 800 mm

Artikel-Nr. Item no.	Beschreibung Description	Lichtfarbe Light color
50999009	Superdünnes Lightpanel mit umlaufendem Aluminiumrahmen, nur 18 mm tief | extra thin light panel with circumferential aluminium frame, depth only 18 mm	kombinierbar mit vielen LEDlight flex-Varianten | combinable with many LEDlight flex versions

TECHNISCHE ZEICHNUNG | TECHNICAL DRAWING

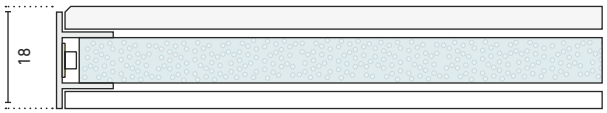

MARS LIGHTPANEL [OUTDOOR]

» hochwertiges, homogen leuchtendes Flächenlicht mit Acrylglashaube, geschützt gegen Spritzwasser
» geeignet für den Einsatz im Freien und für Umgebungen mit hoher Luftfeuchtigkeit, wie Bäder oder Wellness-Landschaften
» die Haube aus Acrylglas schützt vor eindringender Nässe, zusätzlich sind die LEDs speziell gegen Feuchtigkeit ausgerüstet
» ausschließlich für Wandmontage geeignet
» Fertigung nach Wunschmaß komplett in Deutschland
» energieeffizient durch Kanteneinspeisung (1- bis 4-seitig)
» blend- und wartungsfrei
» fertig angeschlossen, inkl. 3 m-Kabel mit freien Drahtenden

» high quality, homogeneous luminating LED surface with acrylic glass encasing, splashproof against water
» suitable for outdoor use and for environments with high air humidity such as pool and wellness areas
» the acrylic casing protects against penetrating moisture, in addition, the LEDs are specially equipped against damp
» only suitable for wall installations
» manufactured according to customer specifications in Germany
» energy efficient with edge lighting (1 to 4 sides)
» glare and maintenance free
» fully connected, incl. 3 m cable with free wire ends

24 VDC | DIMM | IP64

ABMESSUNGEN | DIMENSIONS: max. 3.000 x 1.200 mm

Artikel-Nr. Item no.	Beschreibung Description	Lichtfarbe Light color
50999003	Mit spritzwassergeschützter LED-Technik. Tiefe: ca. 36 mm | with splashproof LED technology. Depth: aprox. 36 mm	kombinierbar mit vielen LEDlight flex-Varianten | combinable with many LEDlight flex versions

TECHNISCHE ZEICHNUNG | TECHNICAL DRAWING

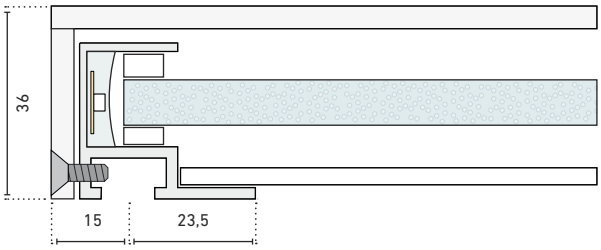

FULL
NODE

KUNDENSPEZIFISCHE LINEARE LEUCHTEN | CUSTOMISED LINEAR LUMINAIRES

UNENDLICHE VIELFALT. ENDLESS VARIATIONS.

Fotograf: Andreas Meichsner, Lichtplanung: Studio De Schutter, Kunde: Full Node GmbH & Co. OHG

ENTWERFEN SIE IHRE EIGENE LINEARE LEUCHTE AUS DEM BARTHELME BAUKASTENSYSTEM.

DESIGN YOUR OWN LINEAR LUMINAIRE FROM THE BARTHELME MODULAR SYSTEM.

BIS IP 67 | UP TO IP 67
ABDECKUNGEN | COVERS
EINLEGER | INSERTS
LED-STREIFEN | LED STRIPS
VERGUSSARTEN | ENCAPSULATION TYPES
PROFILE | PROFILES
KABELZUFÜHRUNG | CABLE FEED
ENDKAPPEN | END CAPS

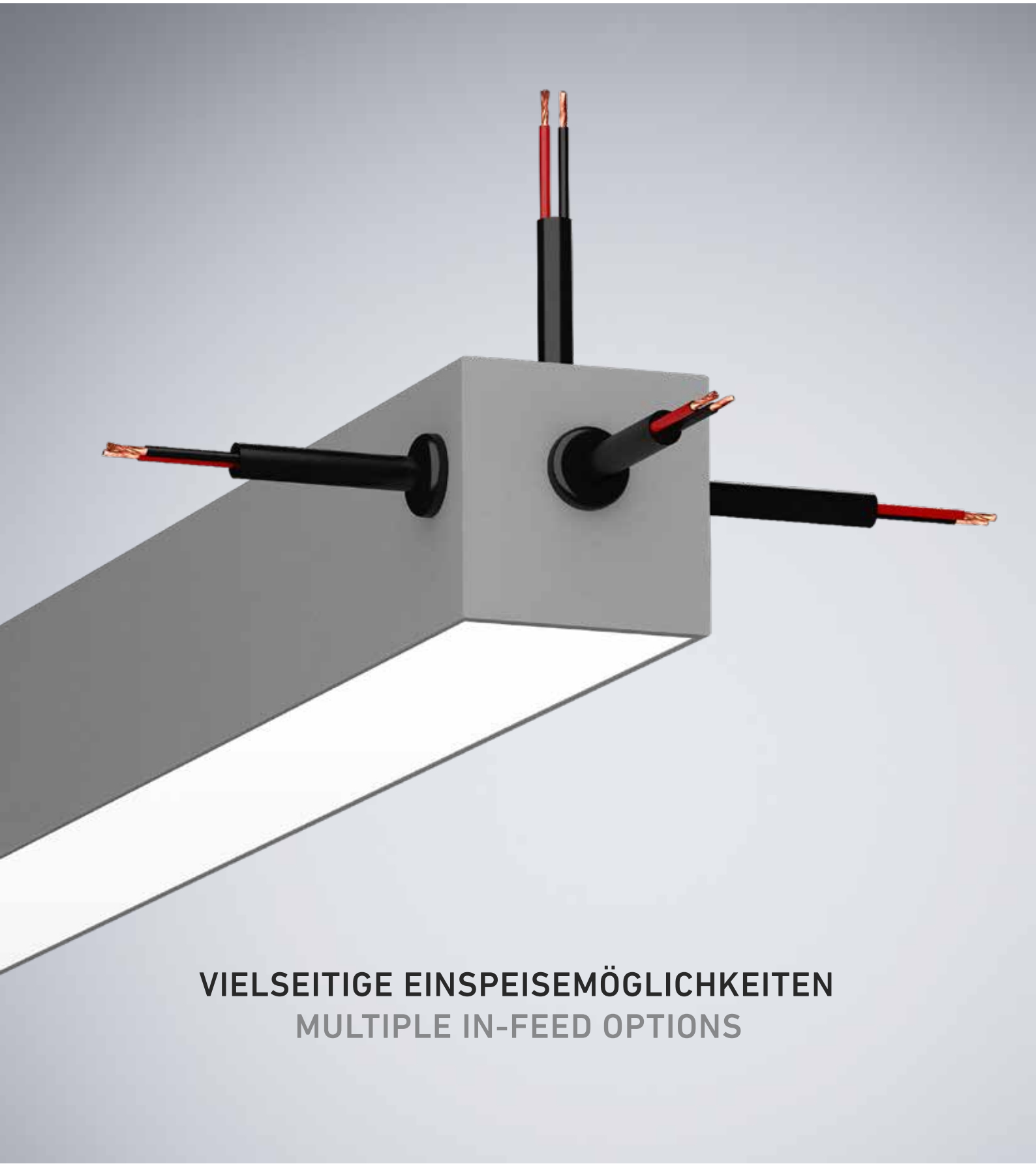

VIELSEITIGE EINSPEISEMÖGLICHKEITEN
MULTIPLE IN-FEED OPTIONS

KUNDENSPEZIFISCHE LINEARE LEUCHTEN

Jedes Projekt stellt einzigartige Anforderungen an die Gestaltung der Lichtsituation und an die Beschaffenheit der Leuchtmittel.

Mit viel Erfahrung verwandelt Barthelme Ihre Anforderungen in individuelle und neue Produkte, die sowohl ästhetisch als auch technologisch überzeugen und die individuelle Raumsituation optimal zur Geltung bringen.

Angefangen bei der Planung über die Wahl der einzelnen Komponenten wie LED-Streifen, LED-Profil, Sensorik, Vergussart und Zubehör bis hin zur Realisation und Fertigung Ihrer Wunschleuchte in unserer modernen Leuchtenmanufaktur.

CUSTOMISED LINEAR LUMINAIRES

Each project places unique requirements on the composition of the lighting context and on the quality of the luminaire.

The experience and expertise of Barthelme transforms your requirements into customised new products which are aesthetically and technologically compelling and which optimise individual spatial situations.

Beginning with the planning, selection of particular components such as LED strips, profiles, sensors, type of encapsulation and accessories through to the realisation and manufacture of your desired luminare in our modern production facility.

KONFIGURATOR | CONFIGURATOR

IM HANDUMDREHEN ZU IHRER INDIVIDUELLEN LÖSUNG
IN NO TIME TO YOUR CUSTOM-DESIGNED LUMINAIRE

MILLIONEN VON VARIANTEN LEICHT GEMACHT | MILLIONS OF VARIATIONS MADE EASY

Der Barthelme-Konfigurator ermöglicht Ihnen eine einfache Gestaltung Ihrer individuellen Leuchte für den Innen- und Außenbereich. Wählen Sie einfach ihr gewünschtes Design und die passenden technischen Eigenschaften aus.

The Barthelme configurator facilitates a comfortable configuration of luminaires for indoor and outdoor applications. Simply choose your desired design and the suitable technical features.

Gestalten Sie Ihre individuelle Wunschleuchte auf
Find and design your customized luminaire at

https://configure.barthelme.de

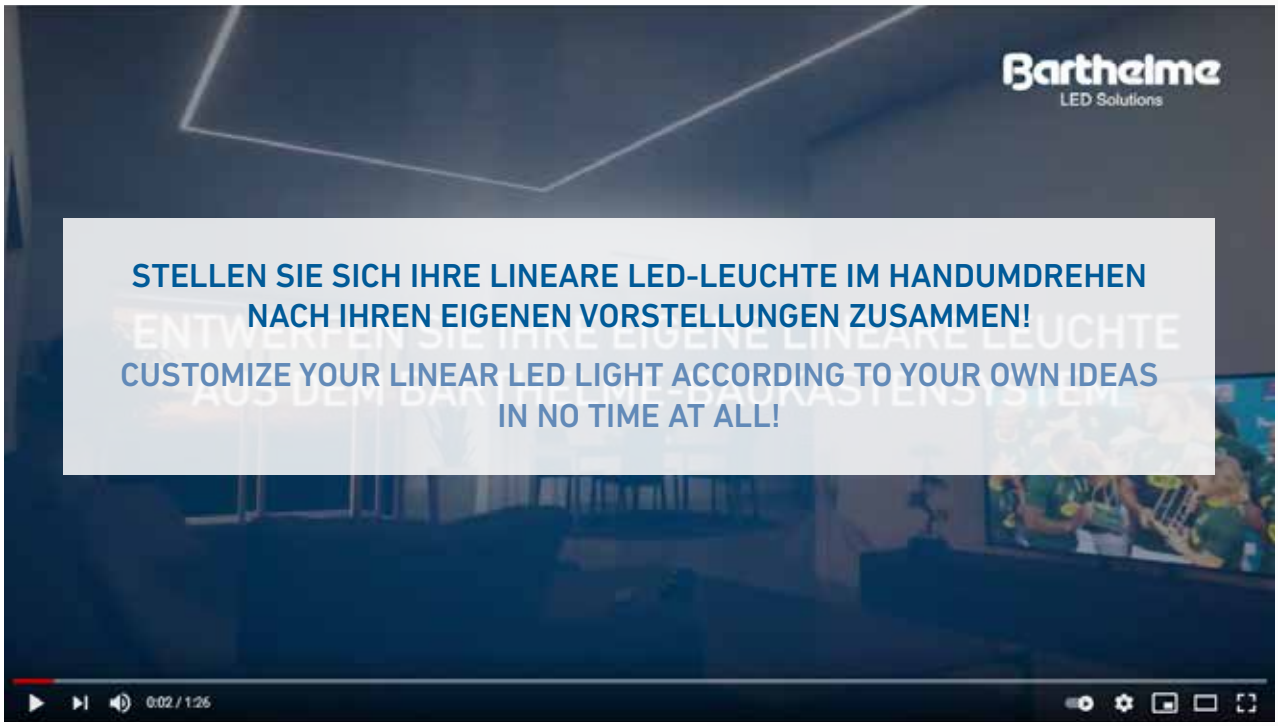
Barthelme
LED Solutions
STELLEN SIE SICH IHRE LINEARE LED-LEUCHTE IM HANDUMDREHEN
NACH IHREN EIGENEN VORSTELLUNGEN ZUSAMMEN!
CUSTOMIZE YOUR LINEAR LED LIGHT ACCORDING TO YOUR OWN IDEAS
IN NO TIME AT ALL!
0:02 / 1:26

Barthelme
FÜR DEN INNEN-BEREICH:

Barthelme
WIDE RANGE OF LUMINAIRE PROFILES,
INSERTS AND END CAPS; IDEAL FOR CONVENTIONAL AND
UNIQUE INDOOR AND OUTDOOR APPLICATIONS

Barthelme
VEREDELUNG:

Barthelme

DE

EN

Sie bestimmen das Aussehen und die Funktion. Produziert wird an unserem Standort Nürnberg in höchster Präzision und Qualität.

You determine the design and functionality. We manufacture the luminaires at our headquarters in Nuremberg with highest precision and quality.

MANUFAKTUR | CRAFTSMANSHIP

MADE IN GERMANY

Barthelme ist ein nach DIN EN ISO 9001:2015 zertifiziertes Unternehmen

Barthelme is a DIN EN ISO 9001:2015 certified company

Wir sind Mitglied im FACHVERBAND LICHT des

We are a member of the FEDERATION LIGHT of the

IP 67

LINEARE LEUCHTEN
LINEAR LUMINAIRES

Barthelme bietet für jede Anwendung die passende Vergussart für Ihre individuelle Leuchte an. Dabei setzten wir auf eine hochwertige Kunststoffverbindung aus Polyurethan und Keramik, wodurch Ihre Leuchte optimal vor Feuchtigkeit geschützt und entstehende Wärme effektiv abgeleitet wird.

Empfohlene Vergussart bei geringen Belastungen der Leuchte
zum Schutz vor Taufeuchte und Spritzwasser

» **klarer Teilverguss**
durch passende Kunststoffabdeckungen wird die gewünschte Lichtwirkung erzielt

Empfohlene Vergussarten bei starken Belastungen der Leuchte
zum Schutz vor Feuchtigkeit, Wasser und mechanischen Einwirkungen, je nach Profilart auch begehbar, bis zu Stoßfestigkeitsgrad IK10

» **klarer Vollverguss (weich oder hart)**
beste Lichtausbeute bei sichtbaren Lichtpunkten

» **opaler Vollverguss (hart)**
für eine homogene und gleichmäßig ausgeleuchtete Fläche

Durch unsere angewandte Vergusstechnik bleibt die Vergussmasse auch im hartvergossenen Zustand im Inneren elastisch, sodass die Elektronik im Falle einer Wärmeausdehnung nicht zerstört wird. Die Widerstandsfähigkeit dieses Produkts gegen verschiedenste äußere Einflüsse wurde in umfangreichen Materialtests bestätigt.

Gerne senden wir Ihnen ausführliche Informationen zu:
info@barthelme.de

HINWEIS:

Beim Verguss der Leuchten kann es zu einer Verschiebung der ursprünglichen Lichtfarbe des LED-Streifens und zu einer Lichtreduktion im Leuchtenprofil kommen.

Barthelme provides a suitable type of encapsulation for the designated application of your luminaire. We rely on a high quality plastic bond of polyurethane and ceramic, providing not only optimal protection for your luminaire against moisture but which also effectively dissipates heat.

Recommended encapsulation with low stress levels on luminaire
for protection against condensation and splashing water

» **clear partial encapsulation**
the desired lighting effect can be attained with a suitable plastic profile cover

Recommended encapsulation with high stress levels on luminaire
for protection against moisture, water and mechanical impact, walkable depending on the profile type, impact resistance up to IK10

» **clear full encapsulation (soft or hard)**
best luminous efficacy with visible light spots

» **opal full encapsulation (hard)**
for a homogeneous and evenly distributed light emitting surface

Due to our applied encapsulation process, the encapsulation mixture remains elastic in the inside - also in the hard fully encapsulated version - which prevents damage to the electronics in case of thermal expansion. The durability of this product against numerous external influences has been confirmed in numerous material tests.

We will gladly send you detailed information:
info@barthelme.de

PLEASE NOTE:

The encapsulation of the luminaire may cause a shift in the original color of the LED strip as well as a reduction in the lumen output of the luminaire profile.

KUNDE: Stadtwerke Düsseldorf, LICHTPLANUNG: Peter Andres, Beratende Ingenieure für Lichtplanung GbR, FOTOGRAF: Jens Kirchner

FÜR DIE KREATION UNVERGESSLICHER LICHTMOMENTE

FOR THE CREATION OF MEMORABLE LIGHT MOMENTS

OBEN: KUNDE: Stadt Bad Neustadt/Saale, LICHTPLANUNG: abi Technische Gebäudeausrüstung GmbH & Co. KG
UNTEN: KUNDE: Full Node GmbH & Co. OHG, LICHTPLANUNG: Studio De Schutter lightning design, FOTOGRAF: Andreas Meichsner

LED-STREIFEN | LED STRIPS

HÖCHSTE QUALITÄT AUS EIGENER ENTWICKLUNG.
BEST QUALITY FROM IN-HOUSE DEVELOPMENT.

KUNDE: FREITAG Store, Milano | www.freitag.ch | FOTOGRAFIE: Claudia Zalla

LEDLIGHT FLEX VORTEILE | BENEFITS 150

LEDLIGHT FLEX TYPENSCHLÜSSEL | PRODUCT CODE 151

LEDLIGHT FLEX AUF EINEN BLICK | AT A GLANCE 152

LEDLIGHT FLEX MAX EINSPEISELÄNGEN | MAX. IN-FEED LENGTHS 156

MUSTERKOFFER LED-STREIFEN | LED STRIPS SAMPLE CASE 149

PREMIUM LED-STREIFEN | PREMIUM LED STRIPS

VIBRANT-SERIE | VIBRANT SERIES 158

LEDLIGHT FLEX 08 8 VIBRANT 2000 162

PROFESSIONAL-SERIE | PROFESSIONAL SERIES 164

LEDLIGHT FLEX 12 8p PROFESSIONAL 700 168
LEDLIGHT FLEX 08 8 PROFESSIONAL 1000 169
LEDLIGHT FLEX 12 8p PROFESSIONAL 2000 170
LEDLIGHT FLEX 08 8 PROFESSIONAL 3000 171

HIGH EFFICIENCY-SERIE | HIGH EFFICIENCY SERIES 172

LEDLIGHT FLEX 10 8 ULTRA HIGH EFFICIENCY 2000 176
LEDLIGHT FLEX 08 8 HIGH EFFICIENCY 177
LEDLIGHT FLEX 08 8 HIGH EFFICIENCY PLUS 178
LEDLIGHT FLEX 08 8 HIGH EFFICIENCY PRO 179
LEDLIGHT FLEX 12 8p HIGH EFFICIENCY 180
LEDLIGHT FLEX 12 8p HIGH EFFICIENCY PLUS 181
LEDLIGHT FLEX 12 8p HIGH EFFICIENCY PLUS IP 66-MFC 182
LEDLIGHT FLEX 12 8p HIGH EFFICIENCY PRO 183
LEDLIGHT FLEX 24 8p HIGH EFFICIENCY 184
LEDLIGHT FLEX 24 8p HIGH EFFICIENCY PLUS 185

TUNABLE WHITE-SERIE | TUNABLE WHITE SERIES 186

LEDLIGHT FLEX 15 8p TUNABLE WHITE 2000 190
LEDLIGHT FLEX 15 8p TUNABLE WHITE 3000 191
LEDLIGHT FLEX 15 8p TUNABLE WHITE 4000 192

COLOR-SERIE | COLOR SERIES 194

LEDLIGHT FLEX 08 8 COLOR – GRÜN | GREEN 198
LEDLIGHT FLEX 14 8p COLOR – GRÜN | GREEN 199
LEDLIGHT FLEX 08 8 COLOR – BLAU | BLUE 198
LEDLIGHT FLEX 14 8p COLOR – BLAU | BLUE 199
LEDLIGHT FLEX 08 8 COLOR – ROT | RED 200
LEDLIGHT FLEX 12 8p COLOR – ROT | RED 201
LEDLIGHT FLEX 08 8 COLOR – AMBER 200
LEDLIGHT FLEX 12 8p COLOR – AMBER 201
LEDLIGHT FLEX 15 8p RGB 202
LEDLIGHT FLEX 25 8p RGB 203
LEDLIGHT FLEX 16 10 RGBW 204
LEDLIGHT FLEX 16 10 RGBA 204

SPECIAL EDITION-SERIE | SPECIAL EDITION SERIES 206

LEDLIGHT FLEX 08 4 SLIM 210
LEDLIGHT FLEX 12 8p SMALL CUT 211

48 V-SERIE | 48 V SERIES 212

LEDLIGHT FLEX 12 8p 48 V 1000 216
LEDLIGHT FLEX 12 8p 48 V 2000 217

STANDARD LED-STREIFEN | STANDARD LED STRIPS

NEW STANDARD-SERIE | STANDARD SERIES 218

LEDLIGHT FLEX 16 8p STANDARD 500 2.0 222
LEDLIGHT FLEX 16 8p STANDARD 1000 2.0 223
LEDLIGHT FLEX 08 8 STANDARD 1500 2.0 224
LEDLIGHT FLEX 08 8 STANDARD 2000 2.0 225
LEDLIGHT FLEX 08 10 STANDARD 3000 2.0 226
LEDLIGHT FLEX 16 10 STANDARD RGB 227

NEW STANDARD IP 66-MFC-SERIE | STANDARD IP 66-MFC SERIES 228

LEDLIGHT FLEX 16 8 STANDARD 500 IP 66-MFC 2.0 232
LEDLIGHT FLEX 16 8 STANDARD 1000 IP 66-MFC 2.0 233
LEDLIGHT FLEX 08 8 STANDARD 1500 IP 66-MFC 2.0 234
LEDLIGHT FLEX 08 8 STANDARD 2000 IP 66-MFC 2.0 235
LEDLIGHT FLEX 08 10 STANDARD 3000 IP 66-MFC 2.0 236
LEDLIGHT FLEX 16 10 STANDARD RGB IP 66-MFC 237

NEW LITE LED-STREIFEN | LITE LED STRIPS

LITE-SERIE | LITE SERIES 238

LEDLIGHT FLEX 12 10 LITE 500 242
LEDLIGHT FLEX 12 10 LITE 1000 243
LEDLIGHT FLEX 12 10 LITE 1500 244

NEW BASIC LED-STREIFEN | BASIC LED STRIPS

BASIC COB-SERIE | BASIC COB SERIES 245

BASIC COB 247

LEDLIGHT FLEX ON DEMAND 248

ZUBEHÖR | ACCESSORIES

LED-STECKVERBINDER | LED PLUG-IN SYSTEM 250

ESD-SCHUTZ | ESD PROTECTION 251

VORKONFEKTIONIERTE KABEL | PRE-ASSEMBLED CABLES 252

KABEL | CABLES 253

DIENSTLEISTUNG: ANSCHLUSSFERTIG KONFEKTIONIERT | SERVICE: ASSEMBLED READY FOR CONNECTION 253

WEITERES ZUBEHÖR | FURTHER ACCESSORIES 254

MUSTERKOFFER LED-STREIFEN | LED STRIPS SAMPLE CASE

» Barthelme LEDlight flex-Streifen in verschiedenen Ausführungen

» vorbereitet zum einfachen Anschluss an Steuerung und Netzteil

» inklusive CHROMOFLEX CASAMBI zur einfachen Regelung von Helligkeit und Lichtfarbe

» mit 24 V DC-Steckernetzteil zum einfachen Anschluss an 230 V AC

» mit den beiliegenden Profilstücke können Musterleuchten durch intelligenten Magnetmechanismus einfach zusammengesteckt werden

» Barthelme LEDlight flex strips in a variety of versions

» prepared in for easy connection to controller and power supply unit

» including CHROMOFLEX CASAMBI for easy control of brightness and light colour

» with 24 V DC plug-in power supply unit for easy connection to 230 V AC

» sample luminaires can be easily assembled using an intelligent magnetic mechanism in the enclosed profile pieces,

MUSTERKOFFER MIT EINER AUSWAHL AN LED-STREIFEN
SAMPLE CASE WITH A SELECTION OF LED STRIPS

Artikel-Nr. Item no.	Beschreibung Description
62388035	LEDlight flex-Musterkoffer LED-Streifen LEDlight flex demo case LED strips

Abb. ähnlich - abhängig von aktuellem Sortiment | similar to image - dependant on the current portfolio

LEDlight flex

VORTEILE | BENEFITS

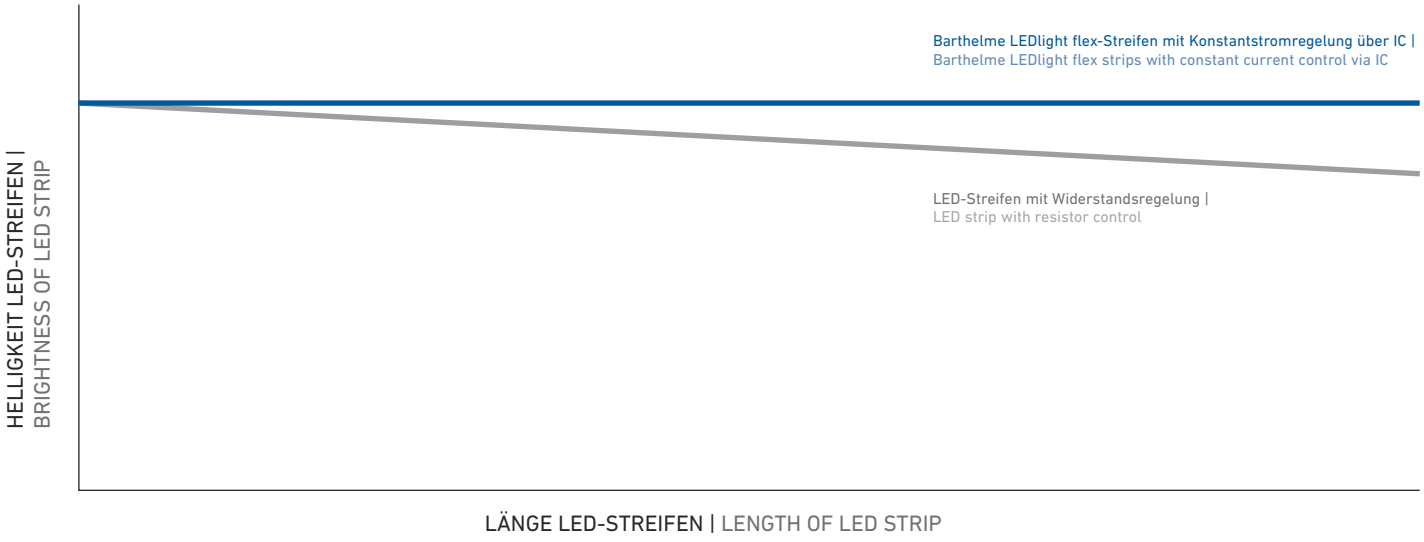

KONSTANTSTROMREGELUNG MIT IC VS. WIDERSTANDSREGELUNG

Die Konstantstromregelung des ICs sorgt für gleichbleibende Helligkeit über die gesamte betreibbare LED-Streifenlänge. Findet die Stromregulierung hingegen nur mit Widerständen statt, fällt die Helligkeit von Beginn an mit steigender Produktlänge.

Alle Barthelme LEDlight flex LED-Streifen (außer die Streifen der LITE- und BASIC-Serien) besitzen standardmäßig eine Konstantstromregelung über einen IC.

MAXIMALE LED-STREIFENLÄNGE

Die maximal betreibbare LED-Streifenlänge ist abhängig von mehreren Faktoren. Unter anderem von der Spannung, die am ersten Cut zur Verfügung steht.

Abhängig von der Länge und dem Querschnitt der Zuleitung sowie dem fließenden Gesamtstrom, kommt es bereits in der Zuleitung zu einem Spannungsfall. Dieser wirkt sich negativ auf die maximale betreibbare LED-Streifenlänge aus.

Bei der Herstellung des FPC wird nur reines Kupfer verwendet, welches im Gegensatz zu recyceltem Kupfer einen wesentlich geringeren Widerstand hat und somit die maximale, betreibbare Streifenlänge positiv beeinflusst.

Zur Orientierung befindet sich auf der Seite 156 eine Tabelle, die dies veranschaulicht. Sie zeigt die jeweils maximale betreibbare LED-Streifenlänge in Abhängigkeit verschiedener Zuleitungslängen für einen Querschnitt von 0,34 mm².

Die Werte der Spalte „0 m" zeigen die maximale betreibbare Länge, wenn am ersten Cut die Nennspannung (i.d.R. 24 V DC) zur Verfügung steht.

CONSTANT CURRENT CONTROL WITH IC VS. RESISTANCE CONTROL

The constant current control of the IC ensures constant brightness over the entire LED strip length. If, on the other hand, current regulation only takes place with resistors, the brightness decreases with increasing product length.

All Barthelme LEDlight flex LED strips (except the LITE and BASIC series) have constant current control via an IC as standard.

MAXIMUM LED STRIP LENGTH

The maximum LED strip length that can be operated depends on several factors. Among other things, the voltage available at the first cut.

Depending on the length and cross-section of the supply line, as well as the total current flowing, a voltage drop already occurs in the supply line. This has a negative effect on the maximum LED strip length that can be operated.

Only pure copper is used in the manufacture of the FPC, which has a much lower resistance than recycled copper and therefore has a positive effect on the maximum operable strip length.

For your guidance, you will find a table on page 156. It shows the maximum LED strip length that can be operated depending on different supply cable lengths with a cross-section of 0.34 mm².

The values in the column „0 m" show the maximum usable length if the nominal voltage (generally 24 V DC) is available at the first cut.

LEDlight flex

TYPENSCHLÜSSEL | PRODUCT CODE

LEDlight flex	12	8	p	PROFESSIONAL	2000
1	2	3	4	5	6

1 **Marke: flexibler LED-Streifen von Barthelme |** brand: flexible Barthelme LED strips

2 **Abstand (Pitch) der LEDs zueinander (mm) |** distance (pitch) between the LEDs (mm)

3 **LED-Streifenbreite (mm) |** width of LED strip (mm)

4 **p: Anschlussmöglichkeit mit werkzeuglosem Steckverbinder |** connection with tool-free plug connector

5 **Produktfamilie / Eigenschaft |** product family / characteristic

6 **Hinweis auf Helligkeit (lm/m) |** indication of brightness (lm/m)

BESTELLUNG VON INDIVIDUELLEN LED-STREIFENLÄNGEN [ZUSCHNITT]

ORDERING INDIVIDUAL LED STRIP LENGTHS [CUT]

Bestellen Sie bei uns Ihre individuelle Streifenlänge. Die Bestellmenge umfasst ein Vielfaches der kleinsten Teileinheit eines LED-Streifens (Zuschnitt). Bestellbeispiel: Beim LEDlight flex HIGH EFFICIENCY 08 8 in kaltweiß (4000 K) lautet die Bestellung für eine gewünschte Länge von 210 cm: 35x Art.-Nr. 50008634 (kleinste Teileinheit 60 mm x 35 = 210 cm). Bei mehreren Zuschnitten diese bitte immer einzeln als Position angeben.

Order your desired individual strip length from Barthelme. The order quantity is a multiple of the smallest cutting length of the LED strip (cut). Ordering example: To order your required length of 210 cm of LEDlight flex HIGH EFFICIENCY 08 8 cool white (4000 K): 35x Art.-No. 50008634 (cut length 60 mm x 35 = 210 cm). If you require varying strip lengths then please order each strip length as a separate position.

BESTELLEN SIE AUF WUNSCH EIN PASSENDES ANGELÖTETES KABEL MIT DAZU. DIE DAZUGEHÖRIGE ERKLÄRUNG FINDEN SIE AUF SEITE 252

ORDER A SUITABLE SOLDERED CABLE ON REQUEST. THE CORRESPONDING EXPLANATION CAN BE FOUND ON PAGE 252

LEDlight flex AUF EINEN BLICK

PREMIUM LED-STREIFEN | PREMIUM LED STRIPS

		Spannung [V DC] Voltage [V DC]	max. Einspeiselänge [m] max. in-feed length [m]
VIBRANT			
Dank einer brillianten Farbwiedergabe eignet sich die VIBRANT-Serie ideal für die Kreation naturgetreuer Lichtsimulationen. | Thanks to its brilliant colour rendering, the VIBRANT series is ideal for creating nature-like lighting simulations.	LEDlight flex 08 8 VIBRANT 2000	24	5,4
PROFESSIONAL			
Die PROFESSIONAL-Serie erfüllt mit sehr guten Farbwiedergabe-Werten, hoher Effizienz und einer langen Lebensdauer höchste Anforderungen an professionelle Beleuchtungsaufgaben. | The PROFESSIONAL series meets the highest requirements for professional lighting tasks with excellent color rendering values, high efficiency and a long operating lifespan.	LEDlight flex 12 8p PROFESSIONAL 700	24	12,1
	LEDlight flex 08 8 PROFESSIONAL 1000	24	9,6
	LEDlight flex 12 8p PROFESSIONAL 2000	24	5,2
	LEDlight flex 08 8 PROFESSIONAL 3000	24	4,1
HIGH EFFICIENCY			
Die HIGH EFFICIENCY-Serie punktet mit höchster Effizienz und großen Einspeiselängen. Die Serie ist optimal zur dauerhaften Beleuchtung von längeren Strecken geeignet. | The HIGH EFFICIENCY series scores with highest efficiency and long infeed lengths. The series is ideal for the continuous lighting of long distances.	LEDlight flex 10 8 ULTRA HIGH EFFICIENCY 2000	24	5,8
	LEDlight flex 08 8 HIGH EFFICIENCY	24	9,6
	LEDlight flex 08 8 HIGH EFFICIENCY PLUS	24	4,1
	LEDlight flex 08 8 HIGH EFFICIENCY PRO	24	2,1
	LEDlight flex 12 8p HIGH EFFICIENCY	24	12,1
	LEDlight flex 12 8p HIGH EFFICIENCY PLUS	24	5,2
	LEDlight flex 12 8p HIGH EFFICIENCY PRO	24	2,4
	LEDlight flex 24 8p HIGH EFFICIENCY	24	16,1
	LEDlight flex 24 8p HIGH EFFICIENCY PLUS	24	7,1
TUNABLE WHITE			
Die TUNABLE WHITE-Serie eignet sich, mit einem großen einstellbaren Spektrum an Weißtönen, zur Umsetzung von Human Centric Lighting-Projekten (HCL). | The TUNABLE WHITE series is suitable for the implementation of human-centric lighting (HCL) projects with a wide adjustable spectrum of white tones.	LEDlight flex 15 8p TUNABLE WHITE 2000	24	8,8
	LEDlight flex 15 8p TUNABLE WHITE 3000	24	5,6
	LEDlight flex 15 8p TUNABLE WHITE 4000	24	5,6
COLOR			
Die COLOR-Serie bringt jede Menge Farbe ins Leben. Die Serie ist sowohl in den Festfarben Rot, Grün, Blau und Amber als auch in einer RGB- und RGBW-Variante erhältlich, mit der sich Millionen von Farben beliebig einstellen lassen. | The COLOR series brings a lot of color into life. The series is available in the fixed colors red, green,blue and amber as well as in RGB and RGBW versions, with which millions of colors can be defined as desired.	LEDlight flex 08 8 COLOR - rot / red	24	8,8
	LEDlight flex 12 8p COLOR - rot / red	24	5,0
	LEDlight flex 08 8 COLOR - grün / green	24	8,9
	LEDlight flex 14 8p COLOR - grün / green	24	5,3
	LEDlight flex 08 8 COLOR - blau / blue	24	8,9
	LEDlight flex 14 8p COLOR - blau / blue	24	5,3
	LEDlight flex 08 8 COLOR - amber	24	8,8
	LEDlight flex 12 8p COLOR - amber	24	5,0
	LEDlight flex 15 8p RGB	24	6,7
	LEDlight flex 25 8p RGB	24	8,6
	LEDlight flex 16 10 RGBW 2700 K	24	5,5
	LEDlight flex 16 10 RGBW 3000 K	24	5,5
	LEDlight flex 16 10 RGBW 4000 K	24	5,5
	LEDlight flex 16 10 RGBA	24	5,5

LEDlight flex AT A GLANCE

Cut mm	typ. CRI	typ. lm/W	typ. W/m	Helligkeit lm/m bei 3000 K Brightness lm/m at 3000 K	Verbinden o. Löten | Connection w. soldering	Stromregelung | Current regulation	Verpolungsschutzdiode | Polarity protection diode	Lebensdauer | Durability	Garantie (i.J.) | Guarantee (yr.)	Seite Page
60	98	98	19,2	1.880		IC	x	L90/B10 > 60.000 h	5	162
90	94	130	5,3	690	x	IC	x	L90/B10 > 60.000 h	5	168
60	94	130	8,0	1.040		IC	x	L90/B10 > 60.000 h	5	169
90	94	119	17,3	2.070	x	IC	x	L90/B10 > 60.000 h	5	170
60	94	119	26	3.100		IC	x	L90/B10 > 60.000 h	5	171
80	84	170	12,6	2.140		IC	x	L90/B10 > 60.000 h	5	176
60	84	146	8,0	1.170		IC	x	L90/B10 > 60.000 h	5	177
60	84	135	26	3.500		IC	x	L90/B10 > 60.000 h	5	178
60	84	128	48	6.150		IC	x	L90/B10 > 60.000 h	5	179
90	84	146	5,3	780	x	IC	x	L90/B10 > 60.000 h	5	180
90	84	135	17,3	2.330	x	IC	x	L90/B10 > 60.000 h	5	181
90	84	128	32	4.100	x	IC	x	L90/B10 > 60.000 h	5	183
167	84	146	2,9	420	x	IC	x	L90/B10 > 60.000 h	5	184
167	84	135	9,4	1.260	x	IC	x	L90/B10 > 60.000 h	5	185
90	94	112	17,3	1.950	x	IC	x	L90/B10 > 60.000 h	5	190
90	93	85	34,6	2.949	x	IC	x	L90/B10 > 60.000 h	5	191
90	94	107	34,6	3.700	x	IC	x	L90/B10 > 60.000 h	5	192
60	---	41	8,0	330		IC	x	L70/B50 > 30.000 h	5	200
90	---	41	17,3	710	x	IC	x	L70/B50 > 30.000 h	5	201
50	---	138	9,6	1.320		IC	x	L70/B50 > 30.000 h	5	198
83,3	---	93	17,3	1.600	x	IC	x	L70/B50 > 30.000 h	5	199
50	---	22	9,6	210		IC	x	L70/B50 > 30.000 h	5	198
83,3	---	15	17,3	260	x	IC	x	L70/B50 > 30.000 h	5	199
60	---	39	8,0	310		IC	x	L70/B50 > 30.000 h	5	200
90	---	40	17,3	690	x	IC	x	L70/B50 > 30.000 h	5	201
90	---	46	16	740	x	IC		L70/B50 > 30.000 h	5	202
150	---	46	9,6	440	x	IC		L70/B50 > 30.000 h	5	203
100	84	65	19,2	1.250		IC	x	L70/B50 > 30.000 h	5	204
100	84	66	19,2	1.270		IC	x	L70/B50 > 30.000 h	5	204
100	84	71	19,2	1.360		IC	x	L70/B50 > 30.000 h	5	204
100	---	45	19,2	860		IC	x	L70/B50 > 30.000 h	5	204

LEDlight flex AUF EINEN BLICK

PREMIUM LED-STREIFEN | PREMIUM LED STRIPS

SPECIAL EDITION

Die passenden Lösungen für besondere Aufgaben: Mit der SLIM-Serie sind besonders filigrane Lichtlösungen realisierbar. Durch das sehr kleine Teilungsmaß von nur 25 mm bietet die SMALL CUT-Serie maximale Flexibilität im Leuchtenbau oder bei der Umsetzung linearer Lichtlinien. |

The right solutions for special purposes: The SLIM series offers particularly filigree lighting solutions. Due to the very small pitch of only 25 mm, the SMALL CUT series offers maximum flexibility in luminaire construction or the implementation of linear light lines.

	Spannung [V DC] Voltage [V DC]	max. Einspeiselänge [m] max. in-feed length [m]
LEDlight flex 08 4 SLIM	24	4,6
LEDlight flex 12 8p SMALL CUT 2000	24	6,9

48 V

Die 48 V-Serie ist die passende Lösung zur Realisierung von extra langen Lichtlinien mit nur einer Einspeisung. |

The 48 V series is the perfect solution for implementing extra-long light lines with only one in-feed.

LEDlight flex 12 8p 48 V 1000	48	23,5
LEDlight flex 12 8p 48 V 2000	48	13,6

STANDARD LED-STREIFEN | STANDARD LED STRIPS

STANDARD 2.0

Die STANDARD-Serie überzeugt durch einen guten Kompromiss aus Farbwiedergabe und Effizienz und eignet sich ideal für den Einsatz in Wohnbereichen. Die Serie ist wahlweise mit IP 66-MFC-Schutz gegen Spritzwasser erhältlich. |

The STANDARD series convinces with good balance between color rendering and efficiency and is ideal for use in living areas. The series is optionally available with IP 66-MFC protection against splash water.

	Spannung [V DC] Voltage [V DC]	max. Einspeiselänge [m] max. in-feed length [m]
LEDlight flex 16 8p STANDARD 500 2.0	24	14,6
LEDlight flex 16 8p STANDARD 1000 2.0	24	10,9
LEDlight flex 08 8 STANDARD 1500 2.0	24	8,1
LEDlight flex 08 8 STANDARD 2000 2.0	24	6,8
LEDLIGHT FLEX 08 10 STANDARD 3000 2.0	24	5,2
LEDLIGHT FLEX 16 10 STANDARD RGB	24	7,5

LITE LED-STREIFEN | LITE LED STRIPS

LITE

	Spannung [V DC] Voltage [V DC]	max. Einspeiselänge [m] max. in-feed length [m]
LEDlight flex 12 10 LITE 500	24	5,7
LEDlight flex 12 10 LITE 1000	24	5,5
LEDlight flex 12 10 LITE 1500	24	5,5

BASIC LED-STREIFEN | BASIC LED STRIPS

BASIC COB

LEDlight flex Basic COB	24	5,0

LEDlight flex AT A GLANCE

Cut mm	typ. CRI	typ. lm/W	typ. W/m	Helligkeit lm/m bei 3000 K Brightness lm/m at 3000 K	Verbinden o. Löten | Connection w. soldering	Stromregelung | Current regulation	Verpolungsschutzdiode | Polarity protection diode	Lebensdauer | Durability	Garantie (i.J.) | Guarantee (yr.)	Seite Page
60	84	106	8,0	850		IC		L80/B50 > 60.000 h	5	210
25	84	114	17,3	1.980	x	IC	x	L90/B10 > 60.000 h	5	211
90	94	109	8,0	870	x	IC	x	L90/B10 > 60.000 h	5	216
90	94	107	17,6	1.880	x	IC	x	L90/B10 > 60.000 h	5	216

Cut mm	typ. CRI	typ. lm/W	typ. W/m	Helligkeit lm/m bei 3000 K Brightness lm/m at 3000 K	Verbinden o. Löten | Connection w. soldering	Stromregelung | Current regulation	Verpolungsschutzdiode | Polarity protection diode	Lebensdauer | Durability	Garantie (i.J.) | Guarantee (yr.)	Seite Page
100	90	110	4,8	530	x	IC		L70/B50 > 60.000 h	5	222
100	90	110	9,8	1.080	x	IC		L70/B50 > 60.000 h	5	223
50	90	110	14,4	1.580		IC		L70/B50 > 60.000 h	5	224
50	90	109	19,7	2.150		IC		L70/B50 > 60.000 h	5	225
50	90	102	28,8	2.940		IC		L70/B50 > 60.000 h	5	226
100	---	26	15	385		IC		L70/B50 > 30.000 h	5	227

Cut mm	typ. CRI	typ. lm/W	typ. W/m	Helligkeit lm/m bei 3000 K Brightness lm/m at 3000 K	Verbinden o. Löten | Connection w. soldering	Stromregelung | Current regulation	Verpolungsschutzdiode | Polarity protection diode	Lebensdauer | Durability	Garantie (i.J.) | Guarantee (yr.)	Seite Page
83,3	90	118	4,4	520		R		L70/B50 > 50.000 h	3	242
83,3	90	122	8,7	1.060		R		L70/B50 > 50.000 h	3	243
83,3	90	115	12,8	1.480		R		L70/B50 > 50.000 h	3	244
38,5	90	75	18	1.350		R		L70/B50 > 30.000 h	2	247

LEDlight flex

MAXIMALE LED-STREIFENLÄNGE IN ABHÄNGIGKEIT DER ZULEITUNGSLÄNGE* ** | MAXIMUM LED STRIPS LENGTH IN RELATION TO SUPPLY LINE LENGTH* **

Produkt | Product	Beispiel anhand von Leitungsquerschnitt 0,34 mm² | example based on 0,34 mm² wire cross-section								Seite | Page
	0 mm	1.000 mm	2.000 mm	3.000 mm	4.000 mm	5.000 mm	6.000 mm	10.000 mm	
LEDlight flex 08 8 VIBRANT 2000	5.400	4.980	4.560	4.200	3.840	3.540	3.300	2.460	162
LEDlight flex 12 8p PROFESSIONAL 700	12.060	11.610	11.160	10.710	10.260	9.900	9.540	8.190	168
LEDlight flex 08 8 PROFESSIONAL 1000	9.600	9.180	8.760	8.340	7.980	7.620	7.260	6.120	169
LEDlight flex 12 8p PROFESSIONAL 2000	5.220	4.770	4.320	3.960	3.690	3.330	3.150	2.340	170
LEDlight flex 08 8 PROFESSIONAL 3000	4.020	3.660	3.300	3.000	2.700	2.460	2.220	1.620	171
LEDlight flex 10 8 ULTRA HIGH EFFICIENCY 2000	5.760	5.120	4.560	4.080	3.680	3.280	2.960	2.080	176
LEDlight flex 08 8 HIGH EFFICIENCY	9.600	9.180	8.760	8.340	7.980	7.620	7.260	6.120	177
LEDlight flex 08 8 HIGH EFFICIENCY PLUS	4.020	3.660	3.300	3.000	2.700	2.460	2.220	1.620	178
LEDlight flex 08 8 HIGH EFFICIENCY PRO	2.160	1.560	1.260	1.080	900	780	660	420	179
LEDlight flex 12 8p HIGH EFFICIENCY	12.060	11.610	11.160	10.710	10.260	9.900	9.540	8.190	180
LEDlight flex 12 8p HIGH EFFICIENCY PLUS	5.220	4.770	4.320	3.960	3.690	3.330	3.150	2.340	181
LEDlight flex 12 8p HIGH EFFICIENCY PRO	2.430	1.980	1.710	1.440	1.260	1.080	900	630	183
LEDlight flex 24 8p HIGH EFFICIENCY	16.000	15.500	15.000	14.667	14.333	13.833	13.500	12.000	184
LEDlight flex 24 8p HIGH EFFICIENCY PLUS	7.000	6.500	6.167	5.833	5.500	5.167	4.833	3.833	185
LEDlight flex 15 8p TUNABLE WHITE 2000	8.730	8.280	7.830	7.380	7.020	6.570	6.210	5.040	190
LEDlight flex 15 8p TUNABLE WHITE 3000	6.210	5.580	5.130	4.680	4.230	3.870	3.600	2.610	191
LEDlight flex 15 8p TUNABLE WHITE 4000	5.580	5.130	4.680	4.320	3.960	3.600	3.330	2.520	192
LEDlight flex 08 8 COLOR - rot–amber | red–amber	8.820	8.400	7.980	7.560	7.200	6.840	6.480	5.400	200
LEDlight flex 12 8p COLOR - rot–amber | red–amber	5.040	4.500	4.140	3.780	3.420	3.150	2.880	2.160	201
LEDlight flex 08 8 COLOR - grün–blau | green–blue	8.900	8.400	7.950	7.500	7.100	6.750	6.350	5.200	202
LEDlight flex 14 8p COLOR - grün–blau | green–blue	5.333	4.833	4.416	4.083	3.750	3.417	3.167	2.417	199
LEDlight flex 15 8p RGB	6.660	6.120	5.670	5.310	4.860	4.590	4.230	3.240	202
LEDlight flex 25 8p RGB	8.550	8.100	7.650	7.200	6.750	6.300	6.000	4.800	203
LEDlight flex 16 10 RGBW/RGBA	5.500	5.100	4.700	4.300	4.000	3.800	3.500	2.700	204
LEDlight flex 08 4 SLIM	4.560	4.320	4.080	3.840	3.660	3.480	3.300	2.640	210
LEDlight flex 12 8p SMALL CUT 2000	6.900	6.575	6.275	6.000	5.725	5.475	5.225	4.375	211
LEDlight flex 12 8p 48 V 1000	23.490	22.950	22.320	21.780	21.240	20.790	20.250	18.360	216
LEDlight flex 12 8p 48 V 2000	13.590	13.140	12.690	12.240	11.790	11.340	10.980	9.540	217

MAX. EINSPEISELÄNGEN | MAX. IN-FEED LENGTHS

MAXIMALE LED-STREIFENLÄNGE IN ABHÄNGIGKEIT DER ZULEITUNGSLÄNGE* ** | MAXIMUM LED STRIPS LENGTH IN RELATION TO SUPPLY LINE LENGTH* **

Produkt | Product	Beispiel anhand von Leitungsquerschnitt 0,34 mm² | example based on 0,34 mm² wire cross-section								Seite | Page
	0 mm	1.000 mm	2.000 mm	3.000 mm	4.000 mm	5.000 mm	6.000 mm	10.000 mm	
LEDlight flex 16 8p STANDARD 500 2.0	14.600	14.200	13.700	13.300	12.900	12.500	12.100	10.700	222
LEDlight flex 16 8p STANDARD 1000 2.0	10.900	10.500	10.000	9.500	9.100	8.700	8.300	7.000	223
LEDlight flex 08 8 STANDARD 1500 2.0	8.150	7.750	7.400	7.050	6.750	6.450	6.150	5.150	224
LEDlight flex 08 8 STANDARD 2000 2.0	6.800	6.450	6.100	5.750	5.450	5.150	4.900	4.000	225
LEDlight flex 08 10 STANDARD 3000 2.0	5.200	4.850	4.500	4.150	3.850	3.600	3.350	2.600	226
LEDlight flex 16 10 STANDARD RGB 2.0	7.500	7.100	6.800	6.500	6.200	5.900	5.700	4.700	227
LEDlight flex 12 10 LITE 500	5.748	5.081	4.498	3.998	3.582	3.249	2.916	2.083	242
LEDlight flex 12 10 LITE 1000	5.498	4.915	4.332	3.915	3.499	3.165	2.832	1.999	243
LEDlight flex 12 10 LITE 1500	5.498	4.831	4.332	3.832	3.415	3.082	2.749	1.916	244
BASIC COB	5.044	4.505	4.043	3.619	3.273	2.965	2.695	1.925	247

* Die angegebenen Werte beziehen sich auf eine Tc-Temperatur von 25 °C. Sie dienen dazu einen Überblick über die Veränderung der maximal betreibbaren Länge in Abhängigkeit der Zuleitungslänge zu vermitteln. Die Werte verstehen sich bei Anliegen der Nennspannung (i.d.R. 24 V DC) an der Zuleitung. Die Tabelle ersetzt keine normgerechte Auslegung der Zuleitung. |

* The indicated values refer to a Tc temperature of 25 °C. They are used to provide an overview of the change in the maximum operating length as a function of the supply line length. The values refer to the nominal voltage (normally 24 V DC) applied to the supply line. The table does not replace a standardised design of the supply line.

** Bauseits muss gewährleistet sein, dass unmittelbar am Einspeisepunkt des LED-Streifens die jeweils erforderliche Nennspannung von 24 V DC bzw. 48 V DC anliegt, beispielsweise durch Einsatz eines ausgangsseitig einstellbarem Netzteils. Geeignete Netzteile siehe Seite(n) 358 ff. |

** The installer must ensure that the required nominal voltage of 24 V DC or 48 V DC is applied directly to the feed point of the LED-strip, e.g. by using a power supply unit adjustable on the output side. For suitable power supply units, see page(s) 358 ff.

LEDlight flex VIBRANT

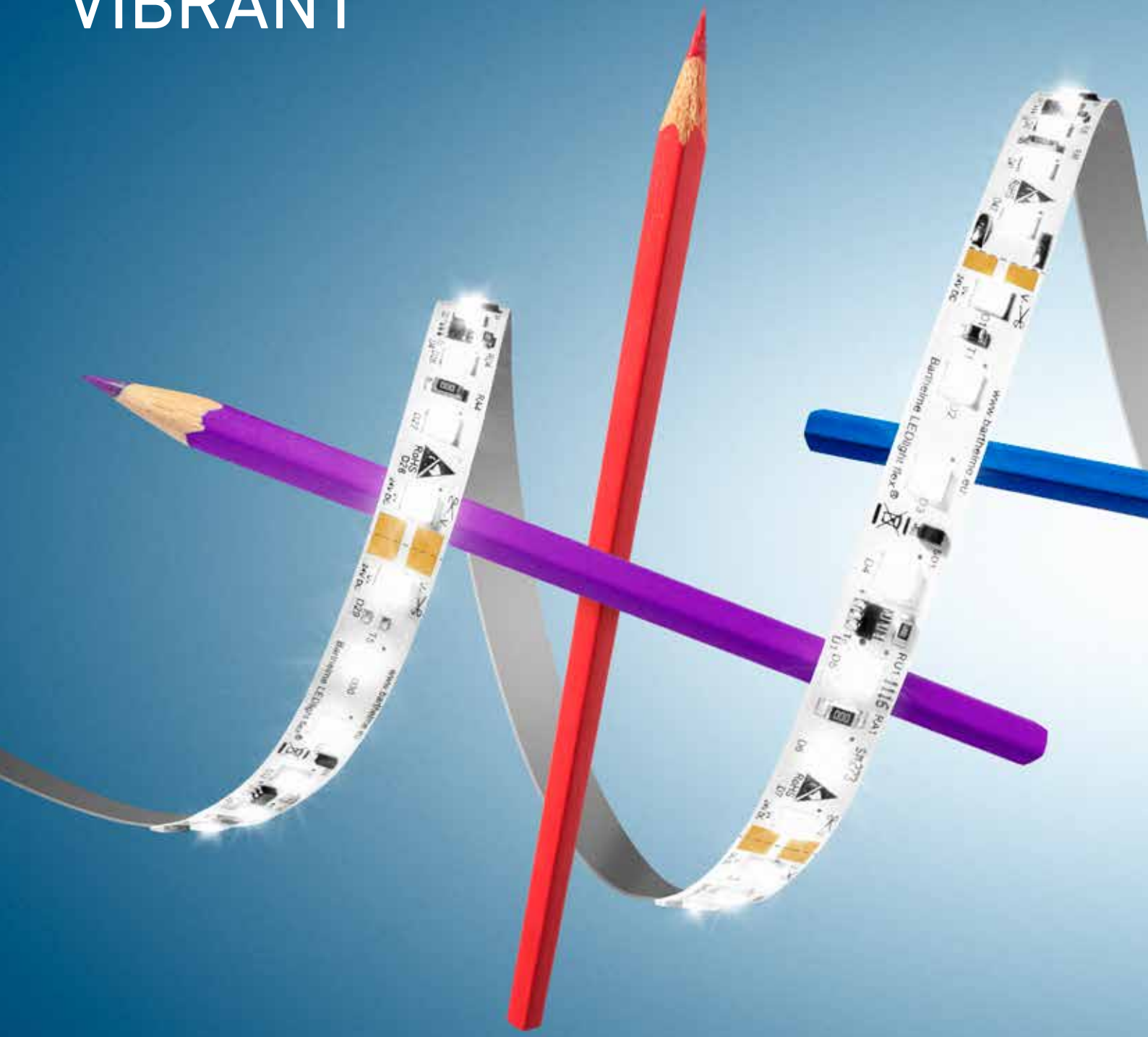

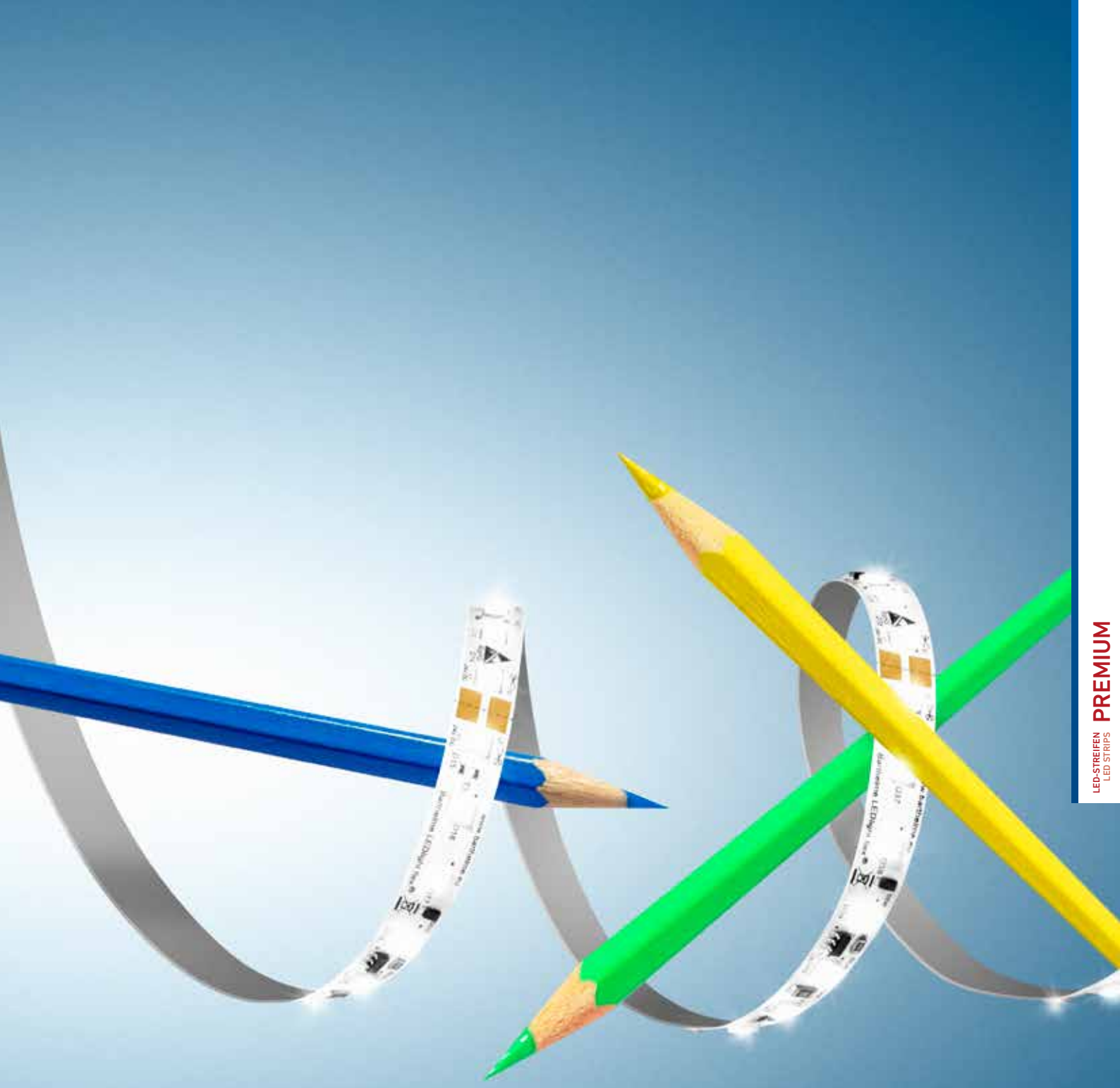

LEDlight flex VIBRANT

- » LED-Streifen mit brillianter Farbwiedergabe: CRI typ. 98
- » bildet nahezu das gesamte Lichtspektrum der Sonne ab
- » ermöglicht naturgetreue Lichtsimulationen
- » hohe Effizienz: bis zu 109 lm/W bei 4000 K
- » hoher Lichtstrom bis 2.088 lm/m möglich
- » lange Lichtlinien mit nur einer Einspeisung durch Double Layer-FPC möglich
- » sehr hohe Lebensdauer L90/B10 > 60.000 h bei Tc < 80 °C
- » Stromregelung durch IC für gleichbleibende Helligkeit über die gesamte Lichtlinie
- » mit Verpolungsschutzdiode
- » mit TVS-Überspannungsschutzdiode
- » mit hochwertigem 3M-Doppelklebeband

- » LED strips with brilliant colour rendering: CRI typ. 98
- » reproduces almost the entire light spectrum of the sun
- » enables lifelike light simulations
- » high efficiency: up to 109 lm/W at 4000 K
- » high luminous flux up to 2,088 lm/m possible
- » long light lines with only one feed through double layer FPC possible
- » very long operating life L90/B10 > 60,000 h at Tc < 80 °C
- » current regulation by IC for constant brightness over the entire light line
- » with reverse polarity protection diode
- » with TVS surge protection diode
- » with high-quality 3M double adhesive tape

KUNDE: FREITAG Store, Milano | www.freitag.ch | FOTOGRAFIE: Claudia Zalla

SPEKTRUM UND FARBWIEDERGABE | SPECTRUM AND COLOR RENDERING

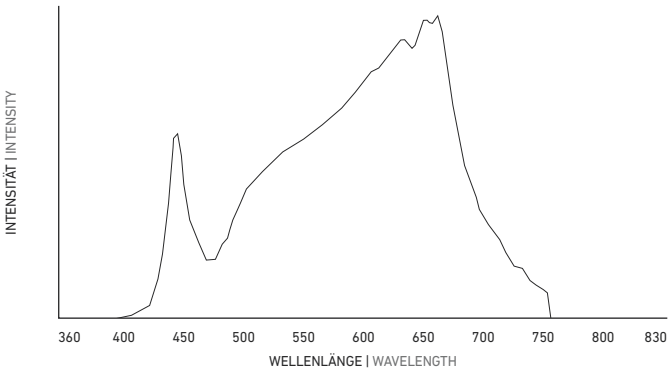

Abbildungen exemplarisch für 3000 K. Angaben zu weiteren Lichtfarben finden Sie auf **www.barthelme.de.**|

Illustrations exemplary for 3000 K. Information on other light colors can be found at **www.barthelme.de**

FARBWIEDERGABEINDEX (CRI) | COLOR RENDERING INDEX (CRI)

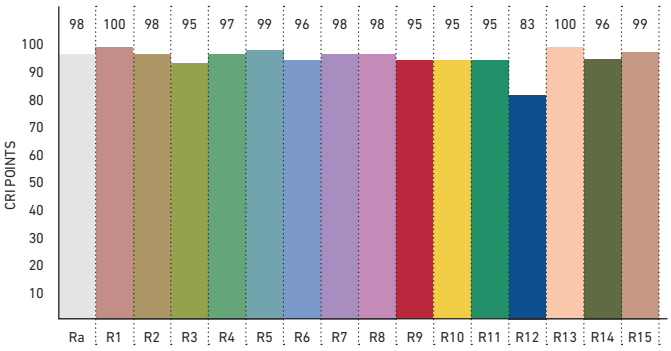

FARBQUALITÄTSSKALA [CQS] | COLOR QUALITY SCALE [CQS]

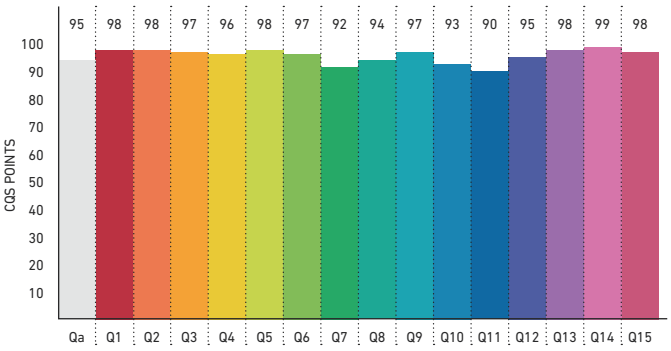

IES TM-30-15

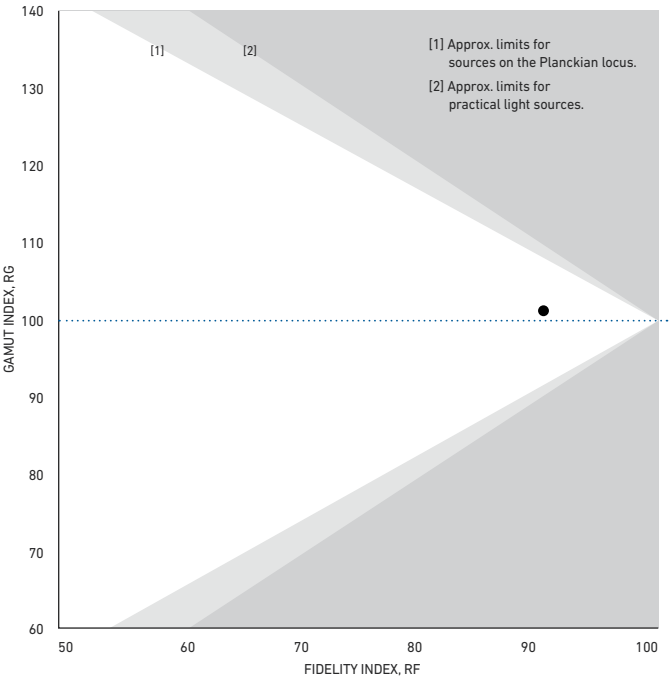

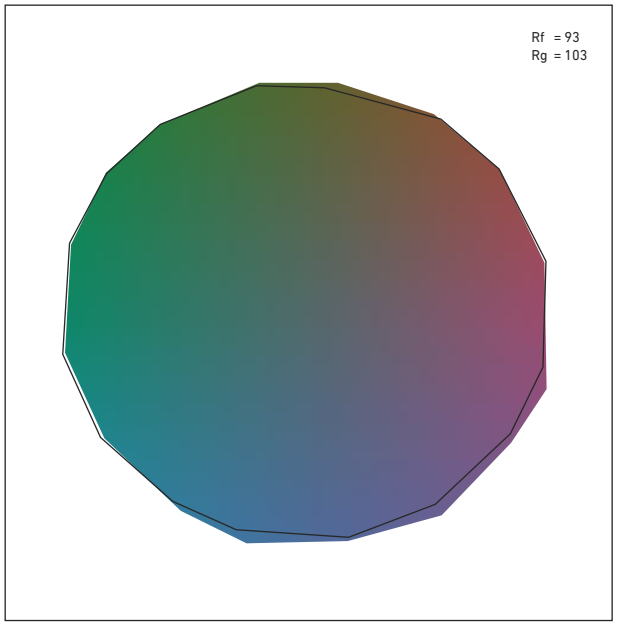

» METHODEN ZUR BESTIMMUNG DER FARBWIEDERGABE UND LICHTQUALITÄT « finden Sie auf S. 376 | » METHODS FOR DETERMINING COLOR REPRODUCTION AND QUALITY OF LIGHT « can be found on p. 376

LEDlight flex 08 8
VIBRANT 2000

24 V | CV | 117 m | PITCH 8 | 120° | DIMM | 1BIN | SDCM 3 | 80° Tc | 540 cm max

ROLLE | REEL: Länge: 504 cm (84 Segmente à 6 cm) | length: 504 cm (84 segments à 6 cm)

ZUSCHNITT | CUT: Segmente à 6 cm | segments à 6 cm

Variante Variant	Artikel-Nr. Item no.	Lichtfarbe Light color	typ. Farbtemperatur typ. color temperature	typ. Watt/Meter	typ. Lumen/Watt	typ. Lumen/Meter	typ. CRI	EEK* EEC*
Rolle | Reel	50412628	warmweiß 927 | warm white	2700 K	19,2 W/m	92 lm/W	1.760 lm/m	98	A+
Zuschnitt | Cut	50012628							
Rolle | Reel	50412633	weiß 930 | white	3000 K	19,2 W/m	98 lm/W	1.880 lm/m	98	A+
Zuschnitt | Cut	50012633							
Rolle | Reel	50412634	kaltweiß 940 | cool white	4000 K	19,2 W/m	109 lm/W	2.088 lm/m	98	A+
Zuschnitt | Cut	50012634							

W/Zuschnitt: 1,15 W | W/Cut: 1,15 W
Lebensdauer: L90/B10 > 60.000 h @ Tc < 80 °C | Lifetime: L90/B10 > 60,000 h @ Tc < 80 °C
* Die EEK-Angabe bezieht sich auf eine Länge von 1 m | The EEC value is based on a length of 1 m
Passendes Zubehör siehe S. 251 ff. | suitable accessories see p. 251 ff.

TECHNISCHE ZEICHNUNG | TECHNICAL DRAWING

BESTELLUNG VON INDIVIDUELLEN LED-STREIFENLÄNGEN [ZUSCHNITT] - siehe Seite 151 | ORDERING INDIVIDUAL LED STRIP LENGTHS [CUT] - see page 151

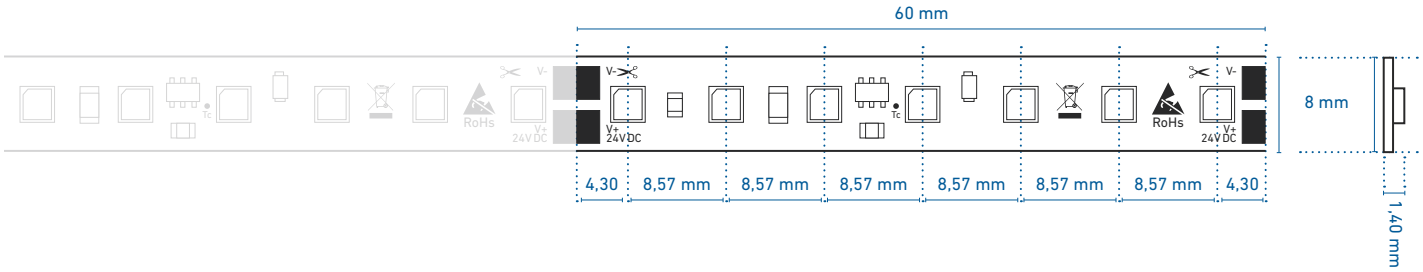

PROFILNUTZUNG | USE IN PROFILES

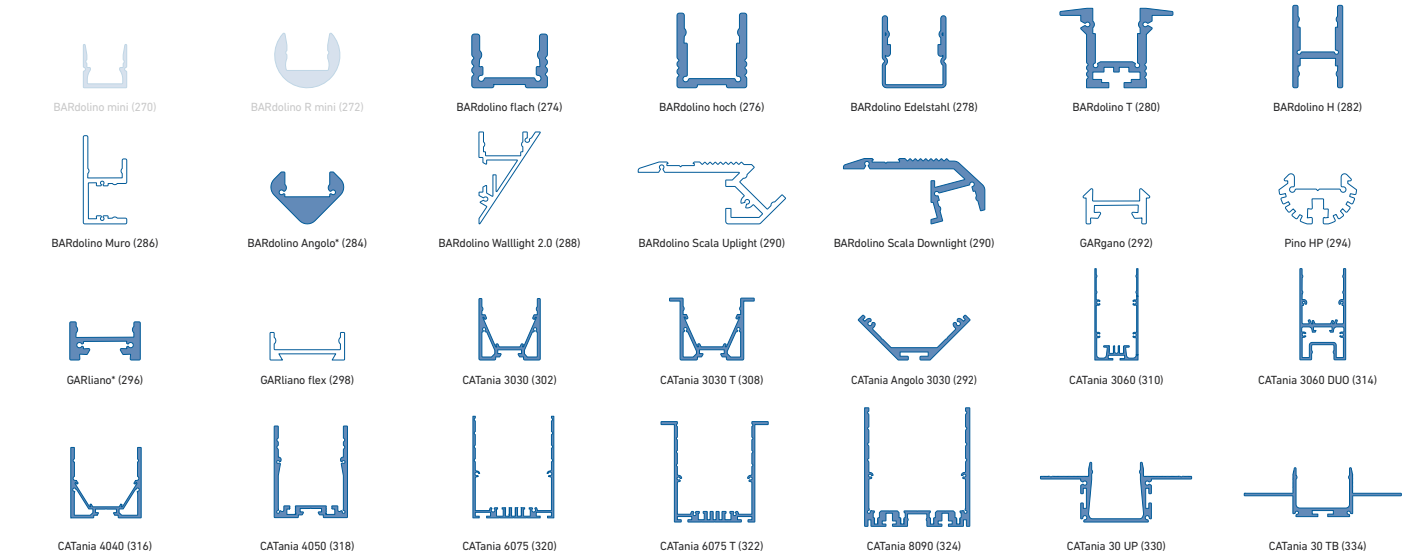

weiß: LED-Punkte sichtbar, kein homogenes Lichtbild | white: LED dots visible, no uniform light distribution
blau: homogenes Lichtbild möglich | blue: uniform light distribution is possible
* = eine homogene Lichtlinie ist nur in Kombination mit einer hohen Abdeckung möglich | a uniform light line is only possible in combination with a high diffusor

@ max. Ta = 25 °C im Betrieb und Montagesituation Aufbau [Einbau bei CATania 30 UP und CATania 30 TB] ansonsten ggf. unzureichende Kühlung | @ max. Ta = 25 °C in operation and surface mounted installation [recessed installation with CATania 30 UP and CATania 30 TB] otherwise possibility of insufficient cooling
Bitte beachten: Unzureichende Kühlung beschädigt den LED-Streifen! Verarbeitungshinweise zu LEDlight flex siehe S. 378 | Please note: insufficient cooling will damage the LED strips! Processing notes for LEDlight flex see p. 378

vibrant / vʌɪbr(ə)nt
adjective: vibrant

1.

FULL OF ENERGY AND LIFE.

» A VIBRANT COSMOPOLITAN CITY «

SYNONYMS

spirited, lively, full of life, full of spirit, high-spirited, energetic, sprightly, vigorous, vital, full of vim and vigour, animated, sparkling, coruscating, effervescent, vivacious, dynamic, flamboyant, electrifying, dazzling, stimulating, exciting, dashing, passionate, fiery, determined

ANTONYMS

spiritless, listless, dull

2.

{OF COLOUR} BRIGHT AND STRIKING.

» A HUGE ROOM DECORATED IN VIBRANT BLUES AND GREENS «

SYNONYMS

vivid, striking, intense, brilliant, bright, strong, rich, deep, warm, full

ANTONYMS

pale, washed out

3.

{OF SOUND} STRONG OR RESONATING.

» HIS VIBRANT VOICE «

SYNONYMS

resonant, sonorous, throbbing, pulsating, reverberating, reverberant, resounding, ringing, echoing, carrying, booming, blaring, thunderous, strident

ANTONYMS

soft, mellow

LED-STREIFEN
LED STRIPS
PREMIUM

LEDlight flex PROFESSIONAL

24V DC

PREMIUM LED-STREIFEN |
PREMIUM LED STRIPS

LEDlight flex PROFESSIONAL

» LED-Streifen für höchste Ansprüche
» ideal für Anwendungen im Shop-, Retail- sowie Badbereich
» sehr hohe Farbwiedergabe: CRI Ra typ. 94, R9 > 50
» hohe Effizienz: bis zu 136 lm/W bei 4000 K
» hoher Lichtstrom bis 3.240 lm/m möglich
» lange Lichtlinien mit nur einer Einspeisung durch Double Layer-FPC möglich
» sehr hohe Lebensdauer L90/B10 > 60.000 h bei Tc < 80 °C
» Stromregelung durch IC für gleichbleibende Helligkeit über die gesamte Lichtlinie
» mit Verpolungsschutzdiode
» mit TVS-Überspannungsschutzdiode
» mit hochwertigem 3M-Doppelklebeband

» LED strips for highest demands
» ideal for shop, retail and bathroom applications
» excellent color rendering: CRI Ra typ. 94, R9 > 50
» high efficiency: up to 136 lm/W at 4000 K
» high luminous flux up to 3,240 lm/m possible
» long light lines with only one feed through double layer FPC possible
» very long operating life L90/B10 > 60,000 h at Tc < 80 °C
» current regulation by IC for constant brightness over the entire light line
» with reverse polarity protection diode
» with TVS surge protection diode
» with high-quality 3M double adhesive tape

KUNDE: Optik Plessin | FOTOGRAFIE: Adrian Hipp

SPEKTRUM UND FARBWIEDERGABE | SPECTRUM AND COLOR RENDERING

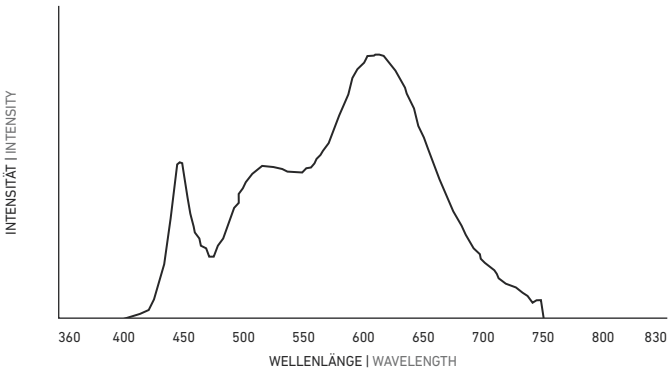

Abbildungen exemplarisch für 3000 K. Angaben zu weiteren Lichtfarben finden Sie auf **www.barthelme.de.**|

Illustrations exemplary for 3000 K. Information on other light colors can be found at **www.barthelme.de**

FARBWIEDERGABEINDEX (CRI) | COLOR RENDERING INDEX (CRI)

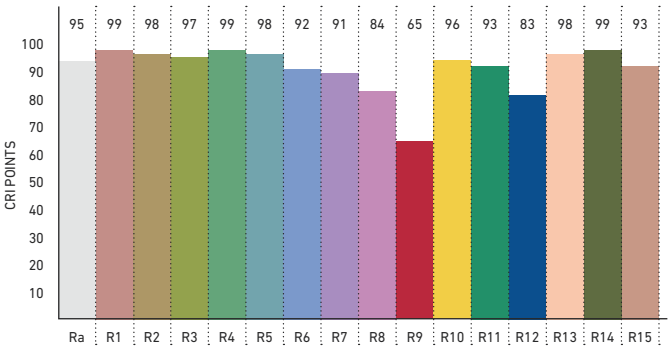

FARBQUALITÄTSSKALA [CQS] | COLOR QUALITY SCALE [CQS]

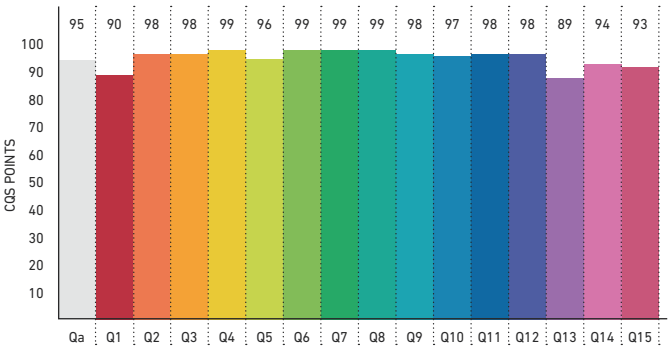

IES TM-30-15

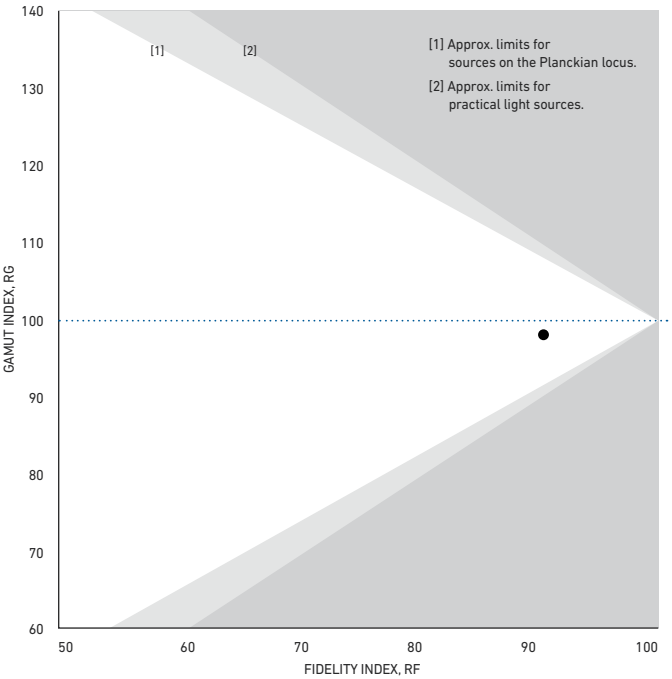

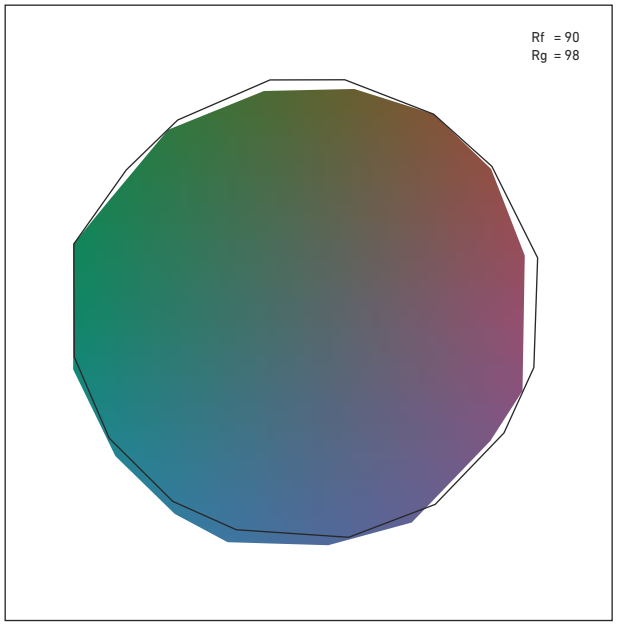

» METHODEN ZUR BESTIMMUNG DER FARBWIEDERGABE UND LICHTQUALITÄT « finden Sie auf S. 376 | » METHODS FOR DETERMINING COLOR REPRODUCTION AND QUALITY OF LIGHT « can be found on p. 376

LEDlight flex 12 8p
PROFESSIONAL 700

24 V | CV | 78 m | PITCH 12 | 120° | DIMM | 1BIN | SDCM 3 | 80° Tc | 1206 cm max

ROLLE | REEL: Länge: 504 cm (56 Segmente à 9 cm) | length: 504 cm (56 segments à 9 cm)

ZUSCHNITT | CUT: Segmente à 9 cm | segments à 9 cm

Variante Variant	Artikel-Nr. Item no.	Lichtfarbe Light color	typ. Farbtemperatur typ. color temperature	typ. Watt/Meter	typ. Lumen/Watt	typ. Lumen/Meter	typ. CRI	EEK* EEC*
Rolle | Reel	50410528	warmweiß 927 | warm white	2700 K	5,3 W/m	127 lm/W	680 lm/m	94	A++
Zuschnitt | Cut	50010528							
Rolle | Reel	50410533	weiß 930 | white	3000 K	5,3 W/m	130 lm/W	690 lm/m	94	A++
Zuschnitt | Cut	50010533							
Rolle | Reel	50410534	kaltweiß 940 | cool white	4000 K	5,3 W/m	136 lm/W	720 lm/m	94	A++
Zuschnitt | Cut	50010534							

W/Zuschnitt: 0,48 W | W/Cut: 0,48 W
Lebensdauer: L90/B10 > 60.000 h @ Tc < 80 °C | Lifetime: L90/B10 > 60,000 h @ Tc < 80 °C
* Die EEK-Angabe bezieht sich auf eine Länge von 1 m | The EEC value is based on a length of 1 m

Passendes Zubehör siehe S. 250 ff. | suitable accessories see p. 250 ff.

Einfacher Anschluss und Verbinden ohne Löten - siehe Seite 250 | easy connection without soldering - see page 250

TECHNISCHE ZEICHNUNG | TECHNICAL DRAWING

BESTELLUNG VON INDIVIDUELLEN LED-STREIFENLÄNGEN [ZUSCHNITT] - siehe Seite 151 | ORDERING INDIVIDUAL LED STRIP LENGTHS [CUT] - see page 151

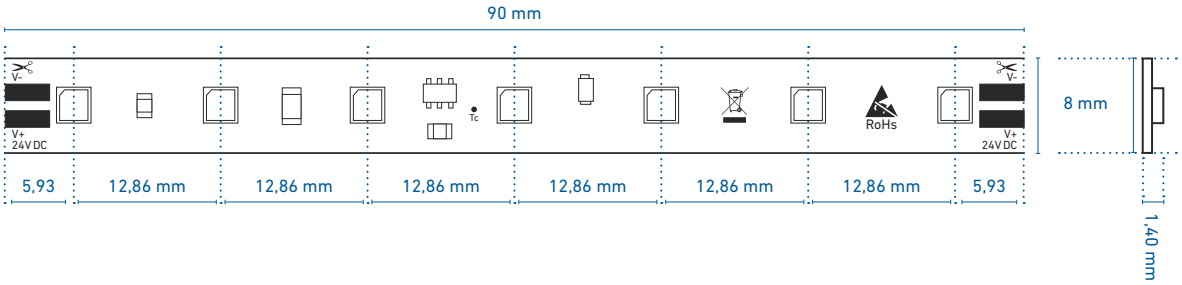

PROFILNUTZUNG | USE IN PROFILES

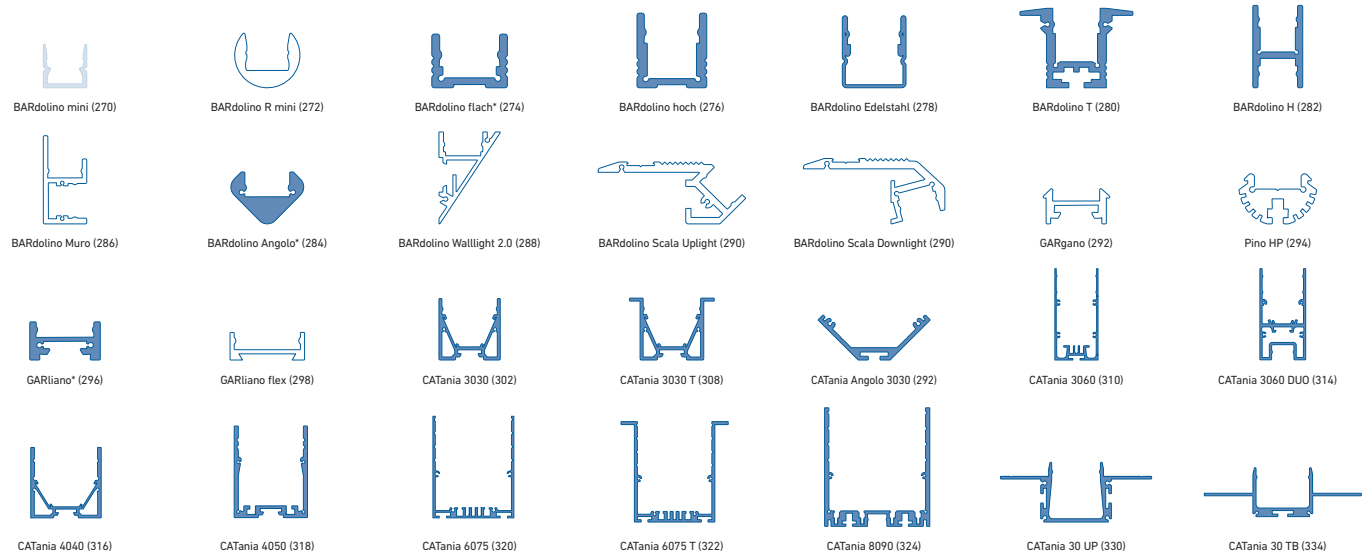
BARdolino mini (270)
BARdolino R mini (272)
BARdolino flach* (274)
BARdolino hoch (276)
BARdolino Edelstahl (278)
BARdolino T (280)
BARdolino H (282)
BARdolino Muro (286)
BARdolino Angolo* (284)
BARdolino Walllight 2.0 (288)
BARdolino Scala Uplight (290)
BARdolino Scala Downlight (290)
GARgano (292)
Pino HP (294)
GARliano* (296)
GARliano flex (298)
CATania 3030 (302)
CATania 3030 T (308)
CATania Angolo 3030 (292)
CATania 3060 (310)
CATania 3060 DUO (314)
CATania 4040 (316)
CATania 4050 (318)
CATania 6075 (320)
CATania 6075 T (322)
CATania 8090 (324)
CATania 30 UP (330)
CATania 30 TB (334)

weiß: LED-Punkte sichtbar, kein homogenes Lichtbild | white: LED dots visible, no uniform light distribution
blau: homogenes Lichtbild möglich | blue: uniform light distribution is possible
* = eine homogene Lichtlinie ist nur in Kombination mit einer hohen Abdeckung möglich | a uniform light line is only possible in combination with a high diffusor

@ max. Ta = 25 °C im Betrieb und Montagesituation Aufbau [Einbau bei CATania 30 UP und CATania 30 TB] ansonsten ggf. unzureichende Kühlung | @ max. Ta = 25 °C in operation and surface mounted installation [recessed installation with CATania 30 UP and CATania 30 TB] otherwise possibility of insufficient cooling
Bitte beachten: Unzureichende Kühlung beschädigt den LED-Streifen! Verarbeitungshinweise zu LEDlight flex siehe S. 378 | Please note: insufficient cooling will damage the LED strips! Processing notes for LEDlight flex see p. 378

LEDlight flex 08 8 PROFESSIONAL 1000

24 V | CV | 117 m | PITCH 8 | 120° | DIMM | 1BIN | SDCM 3 | 80° Tc | 960 cm max

ROLLE | REEL: Länge: 504 cm (84 Segmente à 6 cm) | length: 504 cm (84 segments à 6 cm)

ZUSCHNITT | CUT: Segmente à 6 cm | segments à 6 cm

Variante Variant	Artikel-Nr. Item no.	Lichtfarbe Light color	typ. Farbtemperatur typ. color temperature	typ. Watt/Meter	typ. Lumen/Watt	typ. Lumen/Meter	typ. CRI	EEK* EEC*
Rolle | Reel	50410328	warmweiß 927 | warm white	2700 K	8 W/m	127 lm/W	1.020 lm/m	94	A++
Zuschnitt | Cut	50010328							
Rolle | Reel	50410333	weiß 930 | white	3000 K	8 W/m	130 lm/W	1.040 lm/m	94	A++
Zuschnitt | Cut	50010333							
Rolle | Reel	50410334	kaltweiß 940 | cool white	4000 K	8 W/m	136 lm/W	1.090 lm/m	94	A++
Zuschnitt | Cut	50010334							

W/Zuschnitt: 0,48 W | W/Cut: 0,48 W
Lebensdauer: L90/B10 > 60.000 h @ Tc < 80 °C | Lifetime: L90/B10 > 60,000 h @ Tc < 80 °C
* Die EEK-Angabe bezieht sich auf eine Länge von 1 m | The EEC value is based on a length of 1 m
Passendes Zubehör siehe S. 251 ff. | suitable accessories see p. 251 ff.

TECHNISCHE ZEICHNUNG | TECHNICAL DRAWING

BESTELLUNG VON INDIVIDUELLEN LED-STREIFENLÄNGEN [ZUSCHNITT] - siehe Seite 151 | ORDERING INDIVIDUAL LED STRIP LENGTHS [CUT] - see page 151

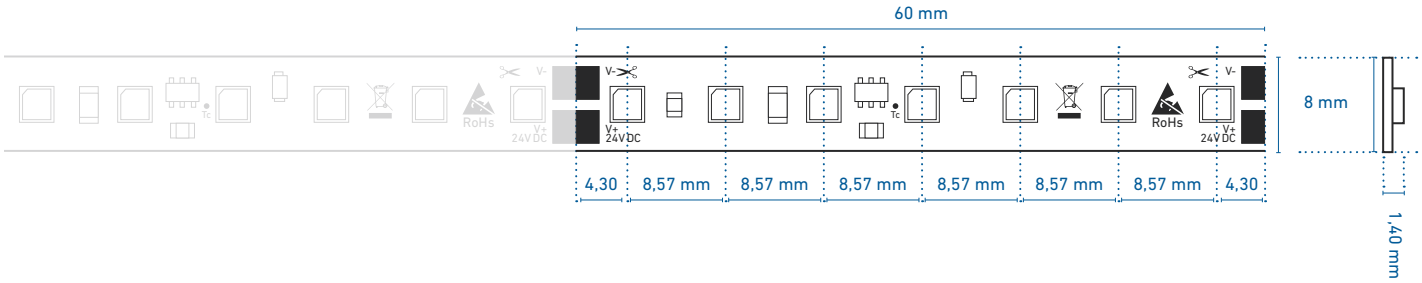

PROFILNUTZUNG | USE IN PROFILES

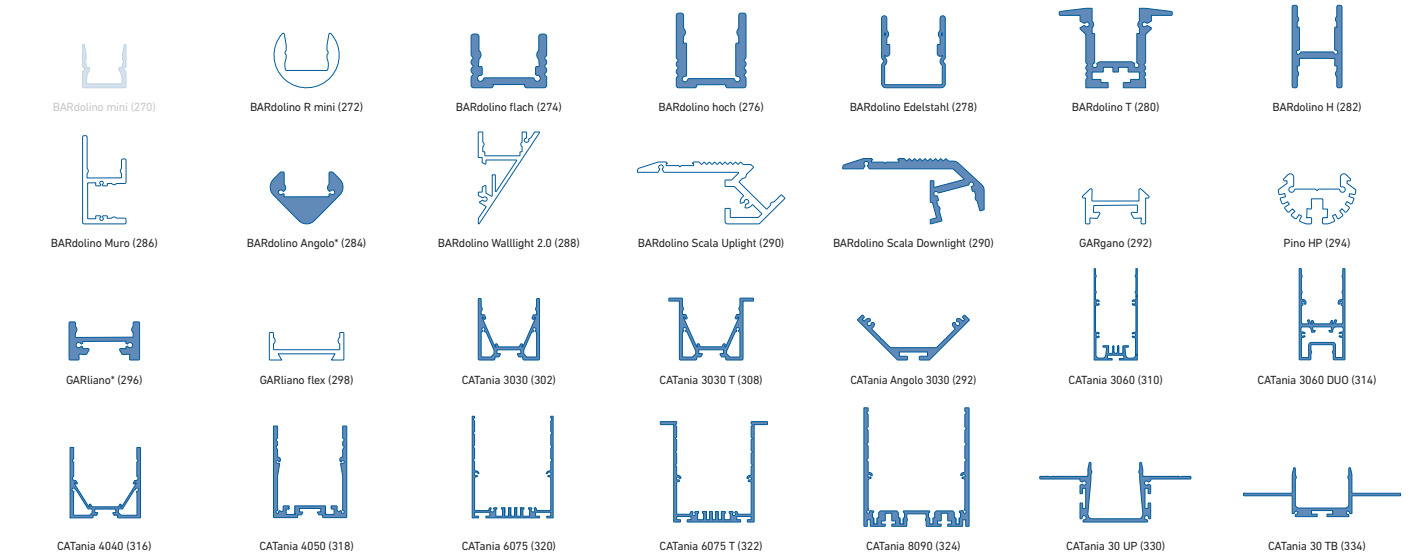

weiß: LED-Punkte sichtbar, kein homogenes Lichtbild | white: LED dots visible, no uniform light distribution
blau: homogenes Lichtbild möglich | blue: uniform light distribution is possible
* = eine homogene Lichtlinie ist nur in Kombination mit einer hohen Abdeckung möglich | a uniform light line is only possible in combination with a high diffusor

@ max. Ta = 25 °C im Betrieb und Montagesituation Aufbau [Einbau bei CATania 30 UP und CATania 30 TB] ansonsten ggf. unzureichende Kühlung | @ max. Ta = 25 °C in operation and surface mounted installation [recessed installation with CATania 30 UP and CATania 30 TB] otherwise possibility of insufficient cooling
Bitte beachten: Unzureichende Kühlung beschädigt den LED-Streifen! Verarbeitungshinweise zu LEDlight flex siehe S. 378 | Please note: insufficient cooling will damage the LED strips! Processing notes for LEDlight flex see p. 378

LEDlight flex 12 8p PROFESSIONAL 2000

24 V | CV | 78 m | PITCH 12 | 120° | DIMM | 1 BIN | SDCM 3 | 80° Tc | 522 cm max

ROLLE | REEL: Länge: 504 cm (56 Segmente à 9 cm) | length: 504 cm (56 segments à 9 cm)

ZUSCHNITT | CUT: Segmente à 9 cm | segments à 9 cm

Variante Variant	Artikel-Nr. Item no.	Lichtfarbe Light color	typ. Farbtemperatur typ. color temperature	typ. Watt/Meter	typ. Lumen/Watt	typ. Lumen/Meter	typ. CRI	EEK* EEC*
Rolle | Reel	50410628	warmweiß 927 | warm white	2700 K	17,3 W/m	117 lm/W	2.030 lm/m	94	A+
Zuschnitt | Cut	50010628							
Rolle | Reel	50410633	weiß 930 | white	3000 K	17,3 W/m	119 lm/W	2.070 lm/m	94	A+
Zuschnitt | Cut	50010633							
Rolle | Reel	50410634	kaltweiß 940 | cool white	4000 K	17,3 W/m	125 lm/W	2.160 lm/m	94	A++
Zuschnitt | Cut	50010634							

W/Zuschnitt: 1,56 W | W/Cut: 1,56 W
Lebensdauer: L90/B10 > 60.000 h @ Tc < 80 °C | Lifetime: L90/B10 > 60,000 h @ Tc < 80 °C
* Die EEK-Angabe bezieht sich auf eine Länge von 1 m | The EEC value is based on a length of 1 m
Passendes Zubehör siehe S. 250 ff. | suitable accessories see p. 250 ff.

Einfacher Anschluss und Verbinden ohne Löten - siehe Seite 250 | easy connection without soldering - see page 250

TECHNISCHE ZEICHNUNG | TECHNICAL DRAWING

BESTELLUNG VON INDIVIDUELLEN LED-STREIFENLÄNGEN [ZUSCHNITT] - siehe Seite 151 | ORDERING INDIVIDUAL LED STRIP LENGTHS [CUT] - see page 151

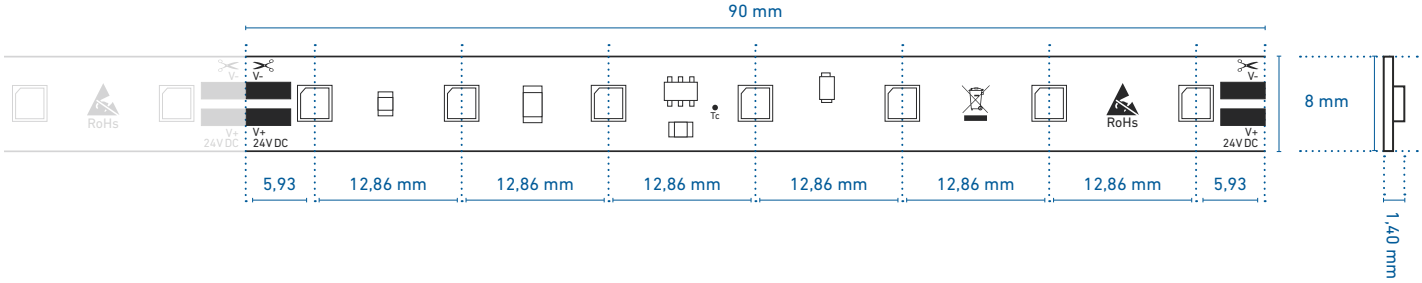

PROFILNUTZUNG | USE IN PROFILES

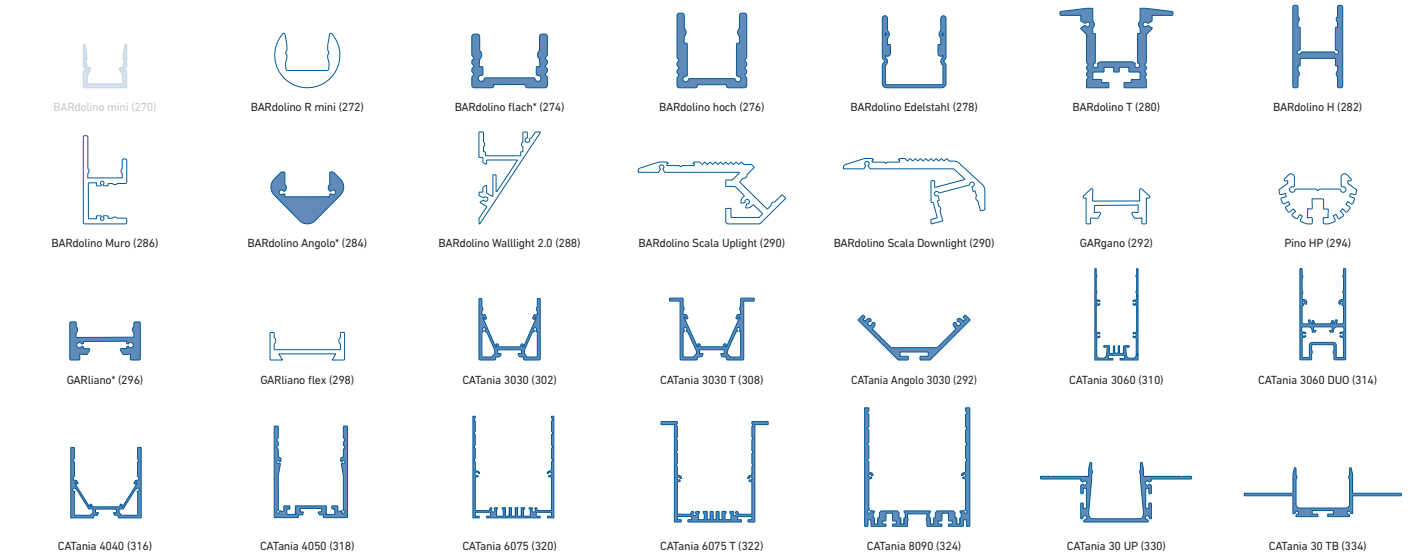

weiß: LED-Punkte sichtbar, kein homogenes Lichtbild | white: LED dots visible, no uniform light distribution
blau: homogenes Lichtbild möglich | blue: uniform light distribution is possible
* = eine homogene Lichtlinie ist nur in Kombination mit einer hohen Abdeckung möglich | a uniform light line is only possible in combination with a high diffusor

@ max. Ta = 25 °C im Betrieb und Montagesituation Aufbau [Einbau bei CATania 30 UP und CATania 30 TB] ansonsten ggf. unzureichende Kühlung | @ max. Ta = 25 °C in operation and surface mounted installation [recessed installation with CATania 30 UP and CATania 30 TB] otherwise possibility of insufficient cooling
Bitte beachten: Unzureichende Kühlung beschädigt den LED-Streifen! Verarbeitungshinweise zu LEDlight flex siehe S. 378 | Please note: insufficient cooling will damage the LED strips! Processing notes for LEDlight flex see p. 378

LEDlight flex 08 8 PROFESSIONAL 3000

24 V | CV | 117 m | PITCH 8 | 120° | DIMM | 1BIN | SDCM 3 | 80° Tc | 402 cm max

ROLLE | REEL: Länge: 504 cm (84 Segmente à 6 cm) | length: 504 cm (84 segments à 6 cm)

ZUSCHNITT | CUT: Segmente à 6 cm | segments à 6 cm

Variante Variant	Artikel-Nr. Item no.	Lichtfarbe Light color	typ. Farbtemperatur typ. color temperature	typ. Watt/Meter	typ. Lumen/Watt	typ. Lumen/Meter	typ. CRI	EEK* EEC*
Rolle | Reel	50410428	warmweiß 927 | warm white	2700 K	26 W/m	117 lm/W	3.050 lm/m	94	A+
Zuschnitt | Cut	50010428							
Rolle | Reel	50410433	weiß 930 | white	3000 K	26 W/m	119 lm/W	3.100 lm/m	94	A+
Zuschnitt | Cut	50010433							
Rolle | Reel	50410434	kaltweiß 940 | cool white	4000 K	26 W/m	125 lm/W	3.240 lm/m	94	A++
Zuschnitt | Cut	50010434							

W/Zuschnitt: 1,56 W | W/Cut: 1.56 W
Lebensdauer: L90/B10 > 60.000 h @ Tc < 80 °C | Lifetime: L90/B10 > 60,000 h @ Tc < 80 °C
* Die EEK-Angabe bezieht sich auf eine Länge von 1 m | The EEC value is based on a length of 1 m
Passendes Zubehör siehe S. 251 ff. | suitable accessories see p. 251 ff.

TECHNISCHE ZEICHNUNG | TECHNICAL DRAWING

BESTELLUNG VON INDIVIDUELLEN LED-STREIFENLÄNGEN [ZUSCHNITT] - siehe Seite 151 | ORDERING INDIVIDUAL LED STRIP LENGTHS [CUT] - see page 151

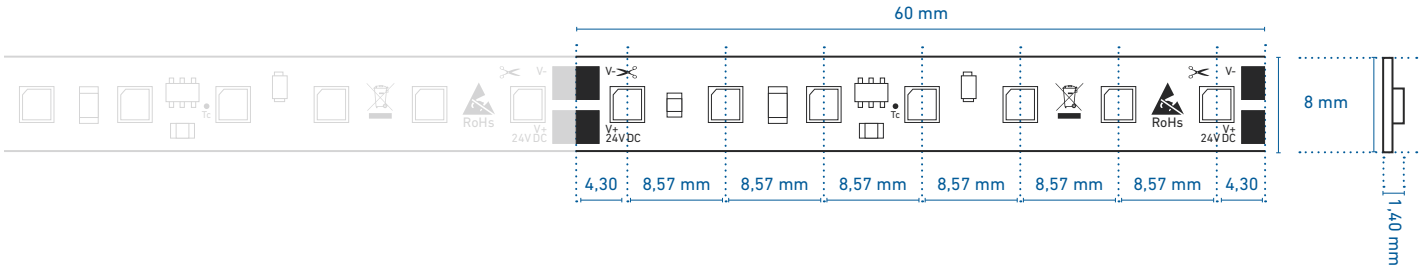

PROFILNUTZUNG | USE IN PROFILES

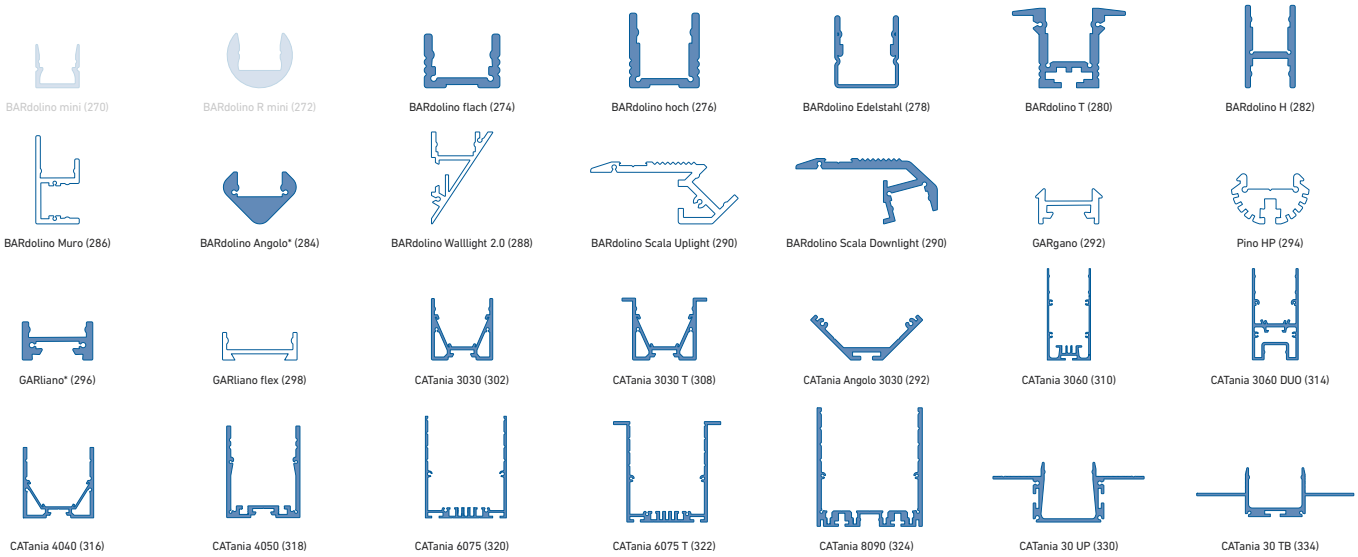

weiß: LED-Punkte sichtbar, kein homogenes Lichtbild | white: LED dots visible, no uniform light distribution
blau: homogenes Lichtbild möglich | blue: uniform light distribution is possible
* = eine homogene Lichtlinie ist nur in Kombination mit einer hohen Abdeckung möglich | a uniform light line is only possible in combination with a high diffusor

@ max. Ta = 25 °C im Betrieb und Montagesituation Aufbau [Einbau bei CATania 30 UP und CATania 30 TB] ansonsten ggf. unzureichende Kühlung | @ max. Ta = 25 °C in operation and surface mounted installation [recessed installation with CATania 30 UP and CATania 30 TB] otherwise possibility of insufficient cooling
Bitte beachten: Unzureichende Kühlung beschädigt den LED-Streifen! Verarbeitungshinweise zu LEDlight flex siehe S. 378 | Please note: insufficient cooling will damage the LED strips! Processing notes for LEDlight flex see p. 378

LEDlight flex
HIGH EFFICIENCY

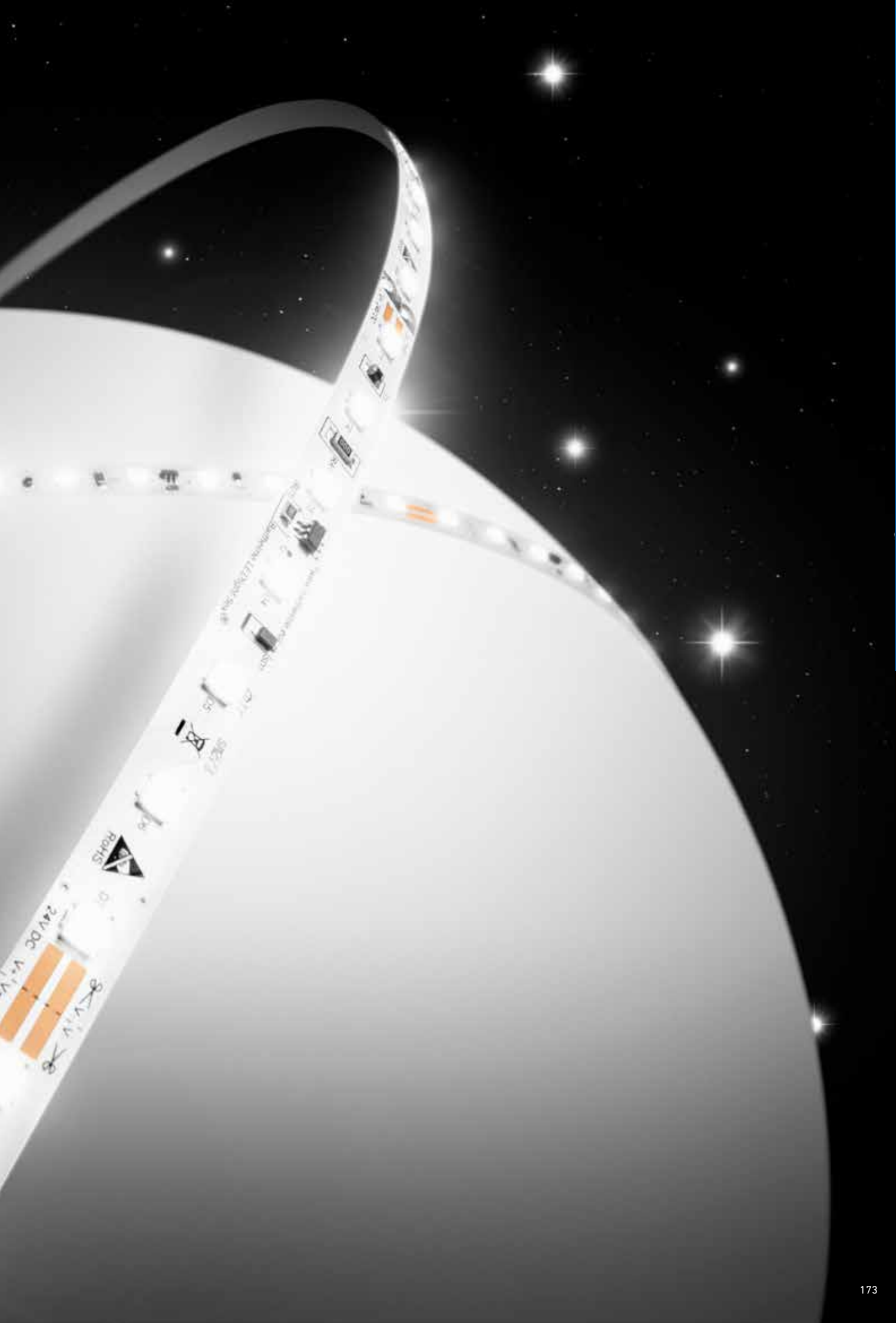
RoHS
24V DC

LEDlight flex HIGH EFFICIENCY

» LED-Streifen für höchste Ansprüche
» ideal für Anwendungen mit hoher täglicher Betriebsdauer
» gute Farbwiedergabe: CRI Ra typ. 84
» sehr hohe Effizienz: bis zu 176 lm/W bei 4000 K
» hoher Lichtstrom bis 6.460 lm/m möglich
» lange Lichtlinien mit nur einer Einspeisung durch Double Layer-FPC möglich
» sehr hohe Lebensdauer L90/B10 > 60.000 h bei Tc < 80 °C
» Stromregelung durch IC für gleichbleibende Helligkeit über die gesamte Lichtlinie
» mit Verpolungsschutzdiode
» mit TVS-Überspannungsschutzdiode
» mit hochwertigem 3M-Doppelklebeband

» LED strips for highest demands
» ideal for applications with high daily operating time
» good color rendering: CRI Ra typ. 84
» very high efficiency: up to 176 lm/W at 4000 K
» high luminous flux up to 6,460 lm/m possible
» long light lines possible with only one in-feed due to double layer FPC
» very long service life L90/B10 > 60,000 h at Tc < 80 °C
» current regulation by IC for constant brightness over the entire light line
» with reverse polarity protection diode
» with TVS surge protection diode
» with high-quality 3M double adhesive tape

PROJEKT : dm-Unternehmenszentrale | ARCHITEKTUR: Lederer Ragnarsdóttir Oei (LRO) | ELEKTRO- UND LICHTPLANUNG: GBI Gesellschaft Beratender Ingenieure mbH | TECHNISCHE UMSETZUNG: Frank Bossert GmbH & Co.KG | ELEKTROINSTALLATION: Schlagenhauf GmbH | FOTOGRAF: Roland Halbe Fotografie

SPEKTRUM UND FARBWIEDERGABE | SPECTRUM AND COLOR RENDERING

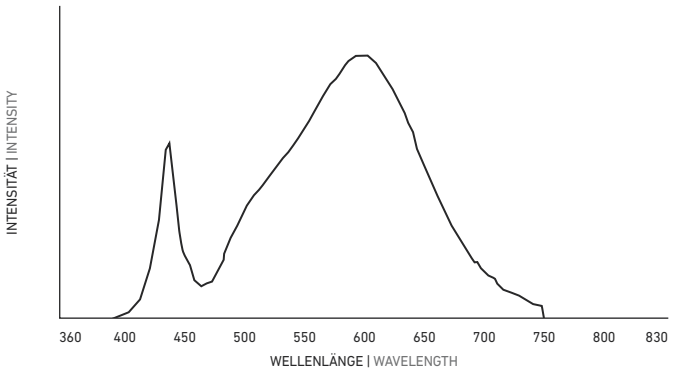

Abbildungen exemplarisch für 3000 K. Angaben zu weiteren Lichtfarben finden Sie auf **www.barthelme.de.**|

Illustrations exemplary for 3000 K. Information on other light colors can be found at **www.barthelme.de**

FARBWIEDERGABEINDEX (CRI) | COLOR RENDERING INDEX (CRI)

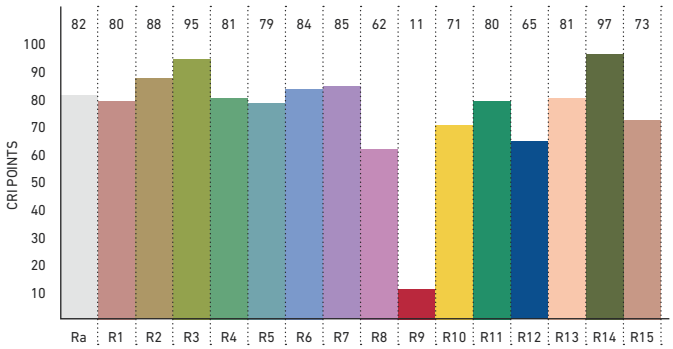

FARBQUALITÄTSSKALA [CQS] | COLOR QUALITY SCALE [CQS]

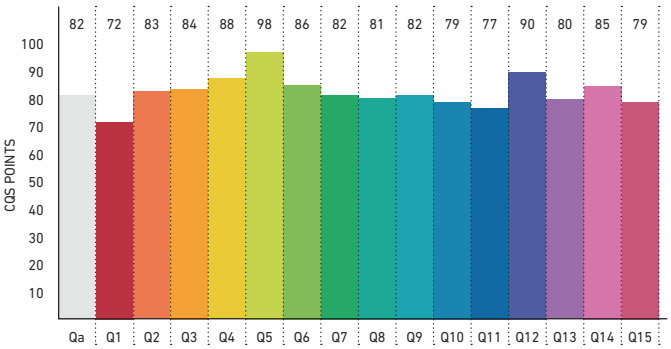

IES TM-30-15

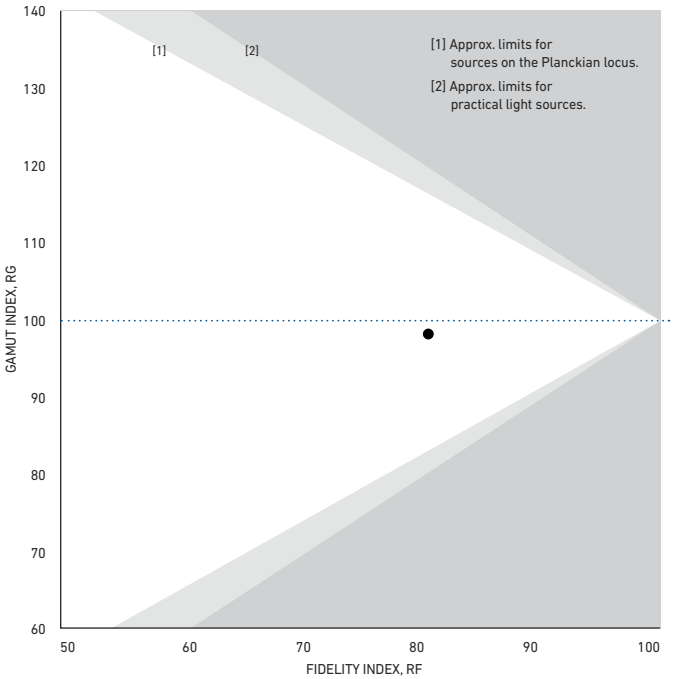

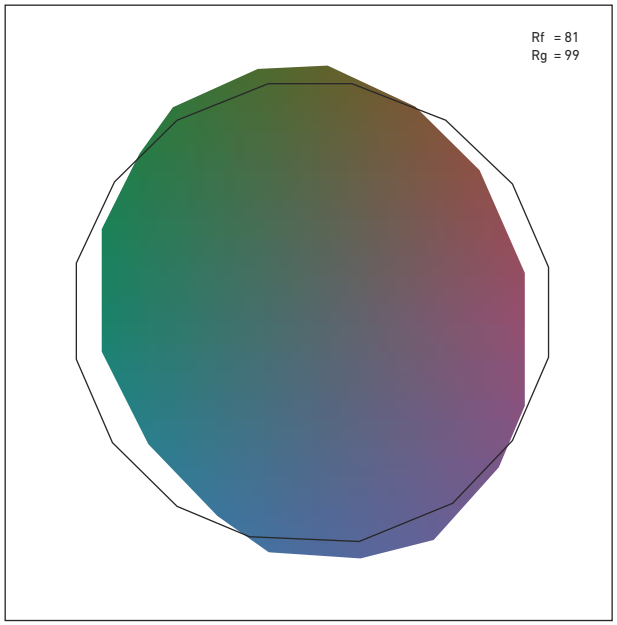

» METHODEN ZUR BESTIMMUNG DER FARBWIEDERGABE UND LICHTQUALITÄT « finden Sie auf S. 376 | » METHODS FOR DETERMINING COLOR REPRODUCTION AND QUALITY OF LIGHT « can be found on p. 376

LEDlight flex 10 8
ULTRA HIGH EFFICIENCY 2000

24 V | CV | 100 m | PITCH 10 | 120° | DIMM | 1BIN | SDCM 3 | 80° Tc | 576 cm max

ROLLE | REEL: Länge: 480 cm (60 Segmente à 8 cm) | length: 480 cm (60 segments à 8 cm)

ZUSCHNITT | CUT: Segmente à 8 cm | segments à 8 cm

Variante Variant	Artikel-Nr. Item no.	Lichtfarbe Light color	typ. Farbtemperatur typ. color temperature	typ. Watt/Meter	typ. Lumen/Watt	typ. Lumen/Meter	typ. CRI	EEK* EEC*
Rolle | Reel	50412728	warmweiß 827 | warm white	2700 K	12,6 W/m	169 lm/W	2.130 lm/m	84	A++
Zuschnitt | Cut	50012728							
Rolle | Reel	50412733	weiß 830 | white	3000 K	12,6 W/m	170 lm/W	2.140 lm/m	84	A++
Zuschnitt | Cut	50012733							
Rolle | Reel	50412734	kaltweiß 840 | cool white	4000 K	12,6 W/m	176 lm/W	2.220 lm/m	84	A++
Zuschnitt | Cut	50012734							

W/Zuschnitt: 1,01 | W/Cut: 1,01
Lebensdauer: L90/B10 > 60.000 h @ Tc < 80 °C | Lifetime: L90/B10 > 60,000 h @ Tc < 80 °C
* Die EEK-Angabe bezieht sich auf eine Länge von 1 m | The EEC value is based on a length of 1 m
Passendes Zubehör siehe S. 251 ff. | suitable accessories see p. 251 ff.

TECHNISCHE ZEICHNUNG | TECHNICAL DRAWING

BESTELLUNG VON INDIVIDUELLEN LED-STREIFENLÄNGEN [ZUSCHNITT] - siehe Seite 151 | ORDERING INDIVIDUAL LED STRIP LENGTHS [CUT] - see page 151

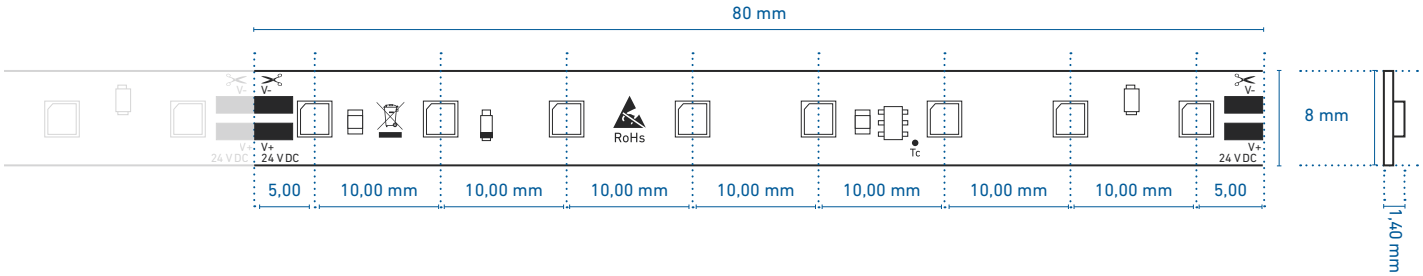

PROFILNUTZUNG | USE IN PROFILES

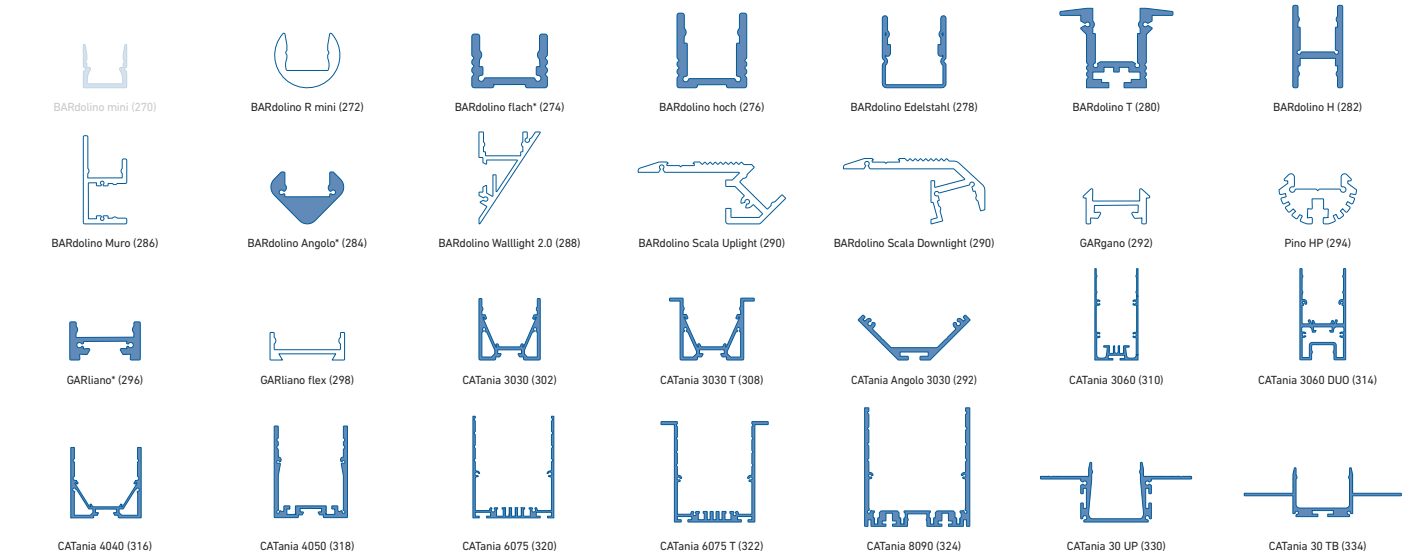

weiß: LED-Punkte sichtbar, kein homogenes Lichtbild | white: LED dots visible, no uniform light distribution
blau: homogenes Lichtbild möglich | blue: uniform light distribution is possible
* = eine homogene Lichtlinie ist nur in Kombination mit einer hohen Abdeckung möglich | a uniform light line is only possible in combination with a high diffusor

@ max. Ta = 25 °C im Betrieb und Montagesituation Aufbau [Einbau bei CATania 30 UP und CATania 30 TB] ansonsten ggf. unzureichende Kühlung | @ max. Ta = 25 °C in operation and surface mounted installation [recessed installation with CATania 30 UP and CATania 30 TB] otherwise possibility of insufficient cooling
Bitte beachten: Unzureichende Kühlung beschädigt den LED-Streifen! Verarbeitungshinweise zu LEDlight flex siehe S. 378 | Please note: insufficient cooling will damage the LED strips! Processing notes for LEDlight flex see p. 378

LEDlight flex 08 8 HIGH EFFICIENCY

24 V | CV | 117 m | PITCH 8 | 120° | DIMM | 1BIN | SDCM 3 | 80° Tc | 960 cm max

ROLLE | REEL: Länge: 756 cm (126 Segmente à 6 cm) | length: 756 cm (126 segments à 6 cm)

ZUSCHNITT | CUT: Segmente à 6 cm | segments à 6 cm

Variante Variant	Artikel-Nr. Item no.	Lichtfarbe Light color	typ. Farbtemperatur typ. color temperature	typ. Watt/Meter	typ. Lumen/Watt	typ. Lumen/Meter	typ. CRI	EEK* EEC*
Rolle | Reel	50408628	warmweiß 827 | warm white	2700 K	8 W/m	142 lm/W	1.130 lm/m	84	A++
Zuschnitt | Cut	50008628							
Rolle | Reel	50408633	weiß 830 | white	3000 K	8 W/m	146 lm/W	1.170 lm/m	84	A++
Zuschnitt | Cut	50008633							
Rolle | Reel	50408634	kaltweiß 840 | cool white	4000 K	8 W/m	147 lm/W	1.180 lm/m	84	A++
Zuschnitt | Cut	50008634							
Rolle | Reel	50408615	tageslicht 857 | daylight	5700 K	8 W/m	153 lm/W	1.230 lm/m	84	A++
Zuschnitt | Cut	50008615							

Auch in den Lichtfarben 2200 K, 2500 K und 3500 K auf Anfrage erhältlich | also available in the light colors 2200 K, 2500 K and 3500 K on request
W/Zuschnitt: 0,48 W | W/Cut: 0.48 W
Lebensdauer: L90/B10 > 60.000 h @ Tc < 80 °C | Lifetime: L90/B10 > 60,000 h @ Tc < 80 °C
* Die EEK-Angabe bezieht sich auf eine Länge von 1 m | The EEC value is based on a length of 1 m
Passendes Zubehör siehe S. 251 ff. | suitable accessories see p. 251 ff.

TECHNISCHE ZEICHNUNG | TECHNICAL DRAWING

BESTELLUNG VON INDIVIDUELLEN LED-STREIFENLÄNGEN [ZUSCHNITT] - siehe Seite 151 | ORDERING INDIVIDUAL LED STRIP LENGTHS [CUT] - see page 151

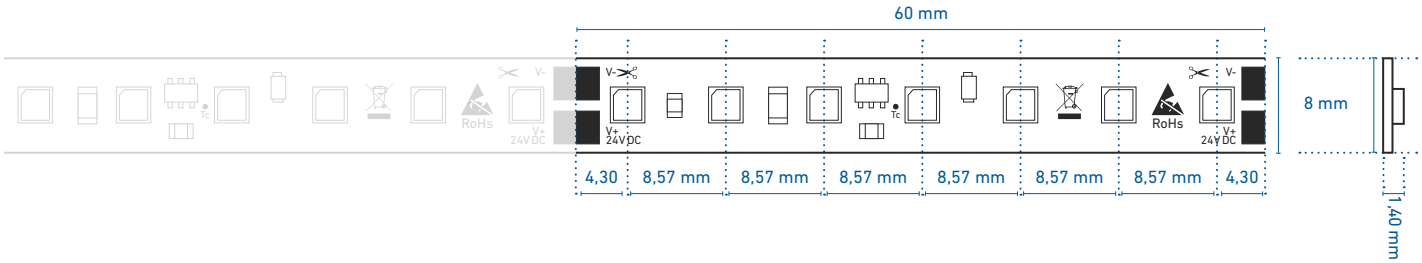

PROFILNUTZUNG | USE IN PROFILES

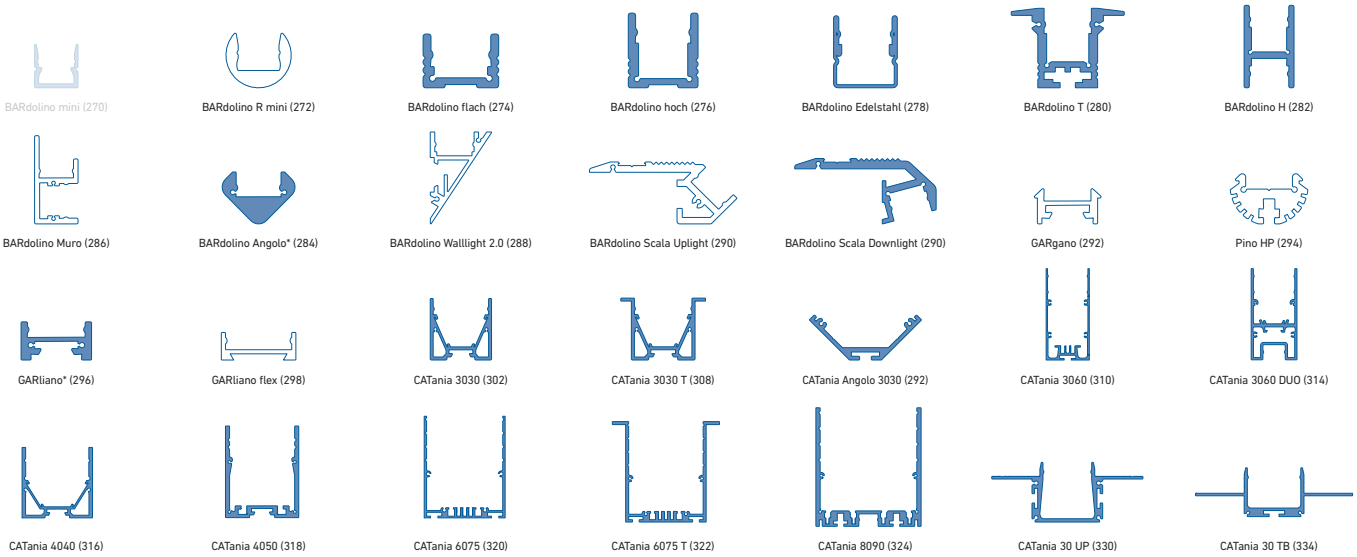

weiß: LED-Punkte sichtbar, kein homogenes Lichtbild | white: LED dots visible, no uniform light distribution
blau: homogenes Lichtbild möglich | blue: uniform light distribution is possible
* = eine homogene Lichtlinie ist nur in Kombination mit einer hohen Abdeckung möglich | a uniform light line is only possible in combination with a high diffusor

@ max. Ta = 25 °C im Betrieb und Montagesituation Aufbau [Einbau bei CATania 30 UP und CATania 30 TB] ansonsten ggf. unzureichende Kühlung | @ max. Ta = 25 °C in operation and surface mounted installation [recessed installation with CATania 30 UP and CATania 30 TB] otherwise possibility of insufficient cooling
Bitte beachten: Unzureichende Kühlung beschädigt den LED-Streifen! Verarbeitungshinweise zu LEDlight flex siehe S. 378 | Please note: insufficient cooling will damage the LED strips! Processing notes for LEDlight flex see p. 378

LEDlight flex 08 8
HIGH EFFICIENCY PLUS

24V | CV | 117 m | PITCH 8 | 120° | DIMM | 1BIN | SDCM 3 | 80° Tc | 402 cm max

ROLLE | REEL: Länge: 396 cm (66 Segmente à 6 cm) | length: 396 cm (66 segments à 6 cm)

ZUSCHNITT | CUT: Segmente à 6 cm | segments à 6 cm

Variante Variant	Artikel-Nr. Item no.	Lichtfarbe Light color	typ. Farbtemperatur typ. color temperature	typ. Watt/Meter	typ. Lumen/Watt	typ. Lumen/Meter	typ. CRI	EEK* EEC*
Rolle | Reel	50408728	warmweiß 827 | warm white	2700 K	26 W/m	131 lm/W	3.400 lm/m	84	A++
Zuschnitt | Cut	50008728							
Rolle | Reel	50408733	weiß 830 | white	3000 K	26 W/m	135 lm/W	3.500 lm/m	84	A++
Zuschnitt | Cut	50008733							
Rolle | Reel	50408734	kaltweiß 840 | cool white	4000 K	26 W/m	136 lm/W	3.520 lm/m	84	A++
Zuschnitt | Cut	50008734							
Rolle | Reel	50408715	tageslicht 857 | daylight	5700 K	26 W/m	141 lm/W	3.680 lm/m	84	A++
Zuschnitt | Cut	50008715							

Auch in den Lichtfarben 2200 K, 2500 K und 3500 K auf Anfrage erhältlich | also available in the light colors 2200 K, 2500 K and 3500 K on request
W/Zuschnitt: 1,56 W | W/Cut: 1.56 W
Lebensdauer: L90/B10 > 60.000 h @ Tc < 80 °C | Lifetime: L90/B10 > 60,000 h @ Tc < 80 °C
* Die EEK-Angabe bezieht sich auf eine Länge von 1 m | The EEC value is based on a length of 1 m
Passendes Zubehör siehe S. 251 ff. | suitable accessories see p. 251 ff.

TECHNISCHE ZEICHNUNG | TECHNICAL DRAWING

BESTELLUNG VON INDIVIDUELLEN LED-STREIFENLÄNGEN [ZUSCHNITT] - siehe Seite 151 | ORDERING INDIVIDUAL LED STRIP LENGTHS [CUT] - see page 151

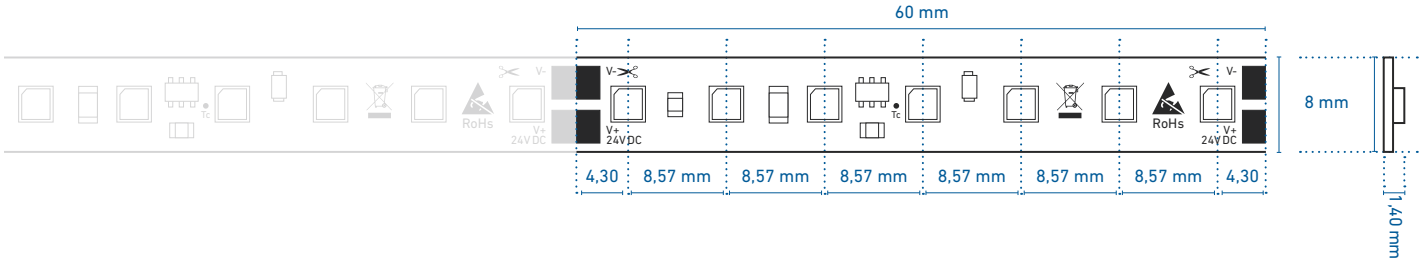

PROFILNUTZUNG | USE IN PROFILES

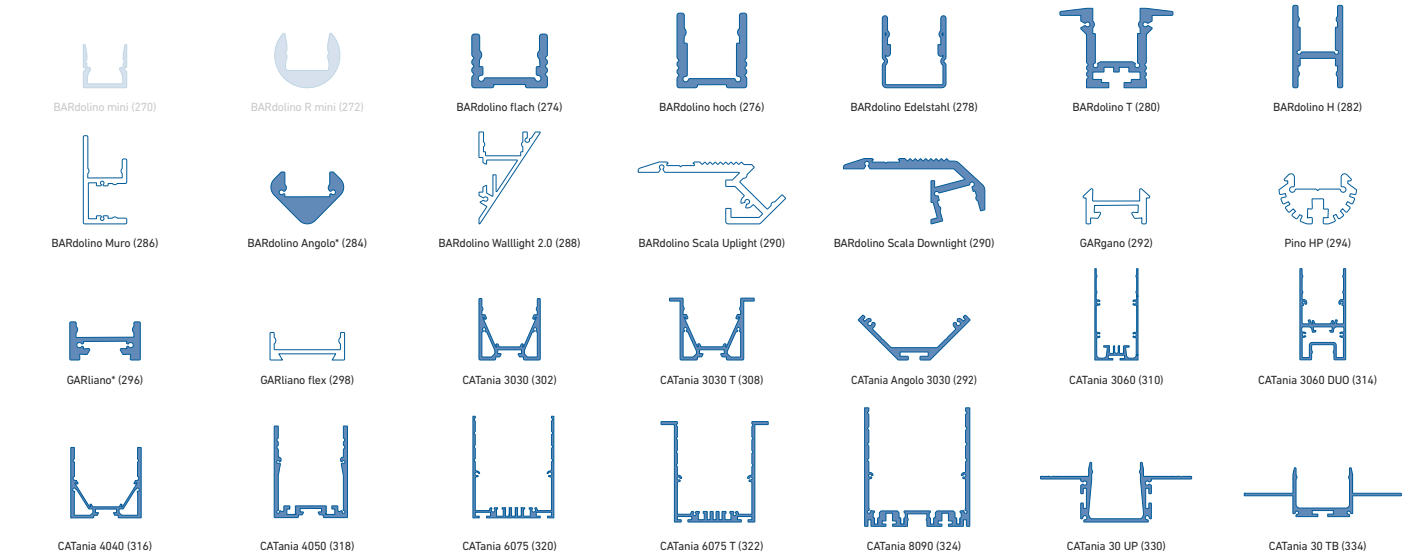

weiß: LED-Punkte sichtbar, kein homogenes Lichtbild | white: LED dots visible, no uniform light distribution
blau: homogenes Lichtbild möglich | blue: uniform light distribution is possible
* = eine homogene Lichtlinie ist nur in Kombination mit einer hohen Abdeckung möglich | a uniform light line is only possible in combination with a high diffusor

@ max. Ta = 25 °C im Betrieb und Montagesituation Aufbau [Einbau bei CATania 30 UP und CATania 30 TB] ansonsten ggf. unzureichende Kühlung | @ max. Ta = 25 °C in operation and surface mounted installation [recessed installation with CATania 30 UP and CATania 30 TB] otherwise possibility of insufficient cooling
Bitte beachten: Unzureichende Kühlung beschädigt den LED-Streifen! Verarbeitungshinweise zu LEDlight flex siehe S. 378 | Please note: insufficient cooling will damage the LED strips! Processing notes for LEDlight flex see p. 378

LEDlight flex 08 8
HIGH EFFICIENCY PRO

24 V | CV | 117 m | PITCH 8 | 120° | DIMM | 1BIN | SDCM 3 | 80° Tc | 216 cm max

ROLLE | REEL: Länge: 216 cm (36 Segmente à 6 cm) | length: 216 cm (36 segments à 6 cm)

ZUSCHNITT | CUT: Segmente à 6 cm | segments à 6 cm

Variante Variant	Artikel-Nr. Item no.	Lichtfarbe Light color	typ. Farbtemperatur typ. color temperature	typ. Watt/Meter	typ. Lumen/Watt	typ. Lumen/Meter	typ. CRI	EEK* EEC*
Rolle | Reel	50408828	warmweiß 827 | warm white	2700 K	48 W/m	124 lm/W	5.960 lm/m	84	A++
Zuschnitt | Cut	50008828							
Rolle | Reel	50408833	weiß 830 | white	3000 K	48 W/m	128 lm/W	6.150 lm/m	84	A++
Zuschnitt | Cut	50008833							
Rolle | Reel	50408834	kaltweiß 840 | cool white	4000 K	48 W/m	129 lm/W	6.200 lm/m	84	A++
Zuschnitt | Cut	50008834							
Rolle | Reel	50408815	tageslicht 857 | daylight	5700 K	48 W/m	135 lm/W	6.460 lm/m	84	A++
Zuschnitt | Cut	50008815							

Auch in den Lichtfarben 2200 K, 2500 K und 3500 K auf Anfrage erhältlich | also available in the light colors 2200 K, 2500 K and 3500 K on request
W/Zuschnitt: 2,88 W | W/Cut: 2.88 W
Lebensdauer: L90/B10 > 60.000 h @ Tc < 80 °C | Lifetime: L90/B10 > 60,000 h @ Tc < 80 °C
* Die EEK-Angabe bezieht sich auf eine Länge von 1 m | The EEC value is based on a length of 1 m
Passendes Zubehör siehe S. 251 ff. | suitable accessories see p. 251 ff.

TECHNISCHE ZEICHNUNG | TECHNICAL DRAWING

BESTELLUNG VON INDIVIDUELLEN LED-STREIFENLÄNGEN [ZUSCHNITT] - siehe Seite 151 | ORDERING INDIVIDUAL LED STRIP LENGTHS [CUT] - see page 151

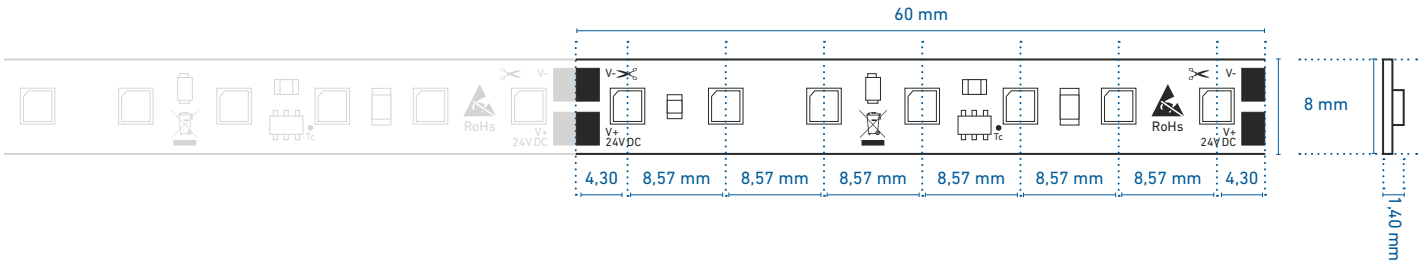

PROFILNUTZUNG | USE IN PROFILES

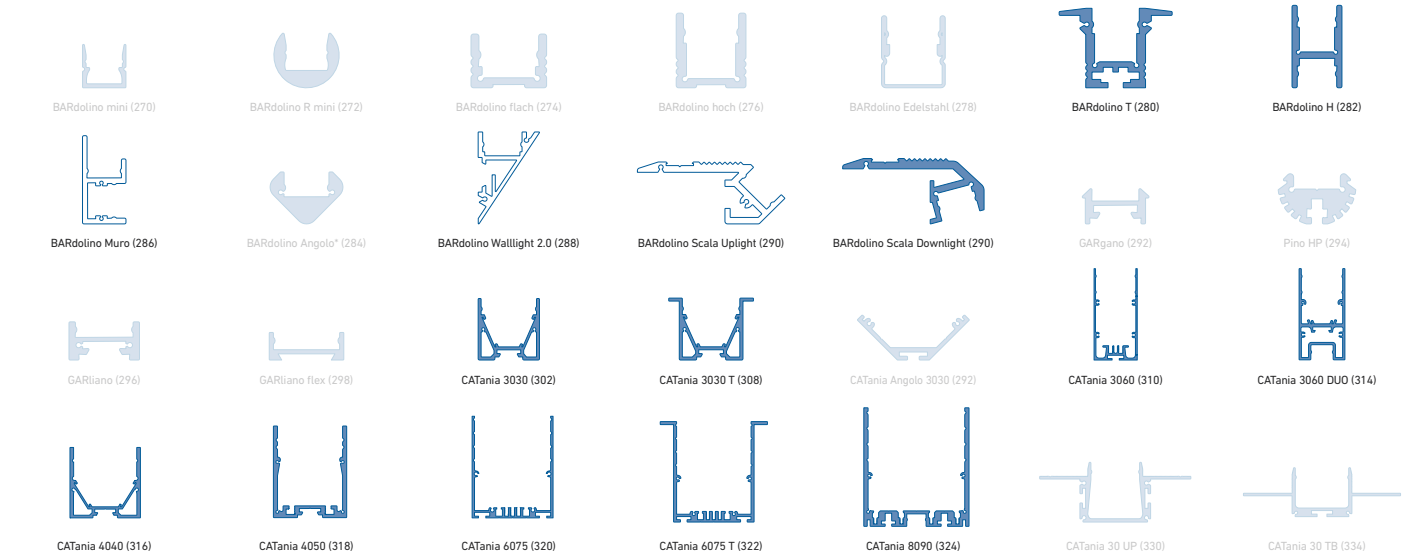

weiß: LED-Punkte sichtbar, kein homogenes Lichtbild | white: LED dots visible, no uniform light distribution
blau: homogenes Lichtbild möglich | blue: uniform light distribution is possible
* = eine homogene Lichtlinie ist nur in Kombination mit einer hohen Abdeckung möglich | a uniform light line is only possible in combination with a high diffusor

@ max. Ta = 25 °C im Betrieb und Montagesituation Aufbau [Einbau bei CATania 30 UP und CATania 30 TB] ansonsten ggf. unzureichende Kühlung | @ max. Ta = 25 °C in operation and surface mounted installation [recessed installation with CATania 30 UP and CATania 30 TB] otherwise possibility of insufficient cooling
Bitte beachten: Unzureichende Kühlung beschädigt den LED-Streifen! Verarbeitungshinweise zu LEDlight flex siehe S. 378 | Please note: insufficient cooling will damage the LED strips! Processing notes for LEDlight flex see p. 378

LEDlight flex 12 8p
HIGH EFFICIENCY

24V | CV | 78 m | PITCH 12 | 120° | DIMM | 1BIN | SDCM 3 | 80° Tc | 1206 cm max

ROLLE | REEL: Länge: 756 cm (84 Segmente à 9 cm) | length: 756 cm (84 segments à 9 cm)

ZUSCHNITT | CUT: Segmente à 9 cm | segments à 9 cm

Variante Variant	Artikel-Nr. Item no.	Lichtfarbe Light color	typ. Farbtemperatur typ. color temperature	typ. Watt/Meter	typ. Lumen/Watt	typ. Lumen/Meter	typ. CRI	EEK* EEC*
Rolle | Reel	50407628	warmweiß 827 | warm white	2700 K	5,3 W/m	142 lm/W	750 lm/m	84	A++
Zuschnitt | Cut	50007628							
Rolle | Reel	50407633	weiß 830 | white	3000 K	5,3 W/m	146 lm/W	780 lm/m	84	A++
Zuschnitt | Cut	50007633							
Rolle | Reel	50407634	kaltweiß 840 | cool white	4000 K	5,3 W/m	147 lm/W	790 lm/m	84	A++
Zuschnitt | Cut	50007634							
Rolle | Reel	50407615	tageslicht 857 | daylight	5700 K	5,3 W/m	153 lm/W	820 lm/m	84	A++
Zuschnitt | Cut	50007615							

Auch in den Lichtfarben 2200 K, 2500 K und 3500 K auf Anfrage erhältlich | also available in the light colors 2200 K, 2500 K and 3500 K on request

W/Zuschnitt: 0,48 W | W/Cut: 0.48 W

Lebensdauer: L90/B10 > 60.000 h @ Tc < 80 °C | Lifetime: L90/B10 > 60,000 h @ Tc < 80 °C

* Die EEK-Angabe bezieht sich auf eine Länge von 1 m | The EEC value is based on a length of 1 m

Passendes Zubehör siehe S. 250 ff. | suitable accessories see p. 250 ff.

Einfacher Anschluss und Verbinden ohne Löten - siehe Seite 250 | easy connection without soldering - see page 250

TECHNISCHE ZEICHNUNG | TECHNICAL DRAWING

BESTELLUNG VON INDIVIDUELLEN LED-STREIFENLÄNGEN [ZUSCHNITT] - siehe Seite 151 | ORDERING INDIVIDUAL LED STRIP LENGTHS [CUT] - see page 151

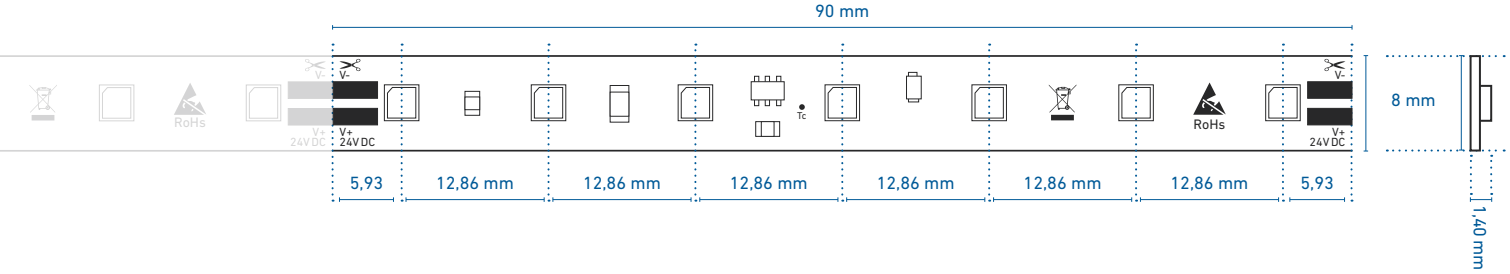

PROFILNUTZUNG | USE IN PROFILES

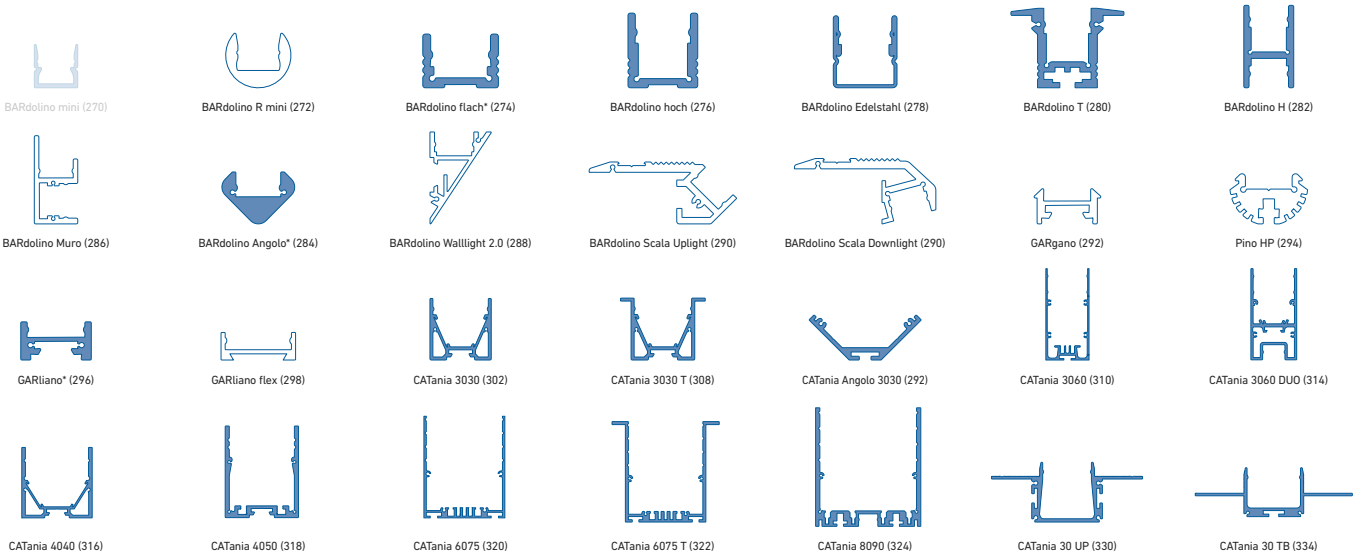

weiß: LED-Punkte sichtbar, kein homogenes Lichtbild | white: LED dots visible, no uniform light distribution

blau: homogenes Lichtbild möglich | blue: uniform light distribution is possible

* = eine homogene Lichtlinie ist nur in Kombination mit einer hohen Abdeckung möglich | a uniform light line is only possible in combination with a high diffusor

@ max. Ta = 25 °C im Betrieb und Montagesituation Aufbau [Einbau bei CATania 30 UP und CATania 30 TB] ansonsten ggf. unzureichende Kühlung | @ max. Ta = 25 °C in operation and surface mounted installation [recessed installation with CATania 30 UP and CATania 30 TB] otherwise possibility of insufficient cooling

Bitte beachten: Unzureichende Kühlung beschädigt den LED-Streifen! Verarbeitungshinweise zu LEDlight flex siehe S. 378 | Please note: insufficient cooling will damage the LED strips! Processing notes for LEDlight flex see p. 378

LEDlight flex 12 8p
HIGH EFFICIENCY PLUS

24 V | CV | 78 m | PITCH 12 | 120° | DIMM | 1BIN | SDCM 3 | 80° Tc | 522 cm max

ROLLE | REEL: Länge: 396 cm (44 Segmente à 9 cm) | length: 396 cm (44 segments à 9 cm)

ZUSCHNITT | CUT: Segmente à 9 cm | segments à 9 cm

Variante Variant	Artikel-Nr. Item no.	Lichtfarbe Light color	typ. Farbtemperatur typ. color temperature	typ. Watt/Meter	typ. Lumen/Watt	typ. Lumen/Meter	typ. CRI	EEK* EEC*
Rolle | Reel	50407728	warmweiß 827 | warm white	2700 K	17,3 W/m	131 lm/W	2.260 lm/m	84	A++
Zuschnitt | Cut	50007728							
Rolle | Reel	50407733	weiß 830 | white	3000 K	17,3 W/m	135 lm/W	2.330 lm/m	84	A++
Zuschnitt | Cut	50007733							
Rolle | Reel	50407734	kaltweiß 840 | cool white	4000 K	17,3 W/m	136 lm/W	2.350 lm/m	84	A++
Zuschnitt | Cut	50007734							
Rolle | Reel	50407715	tageslicht 857 | daylight	5700 K	17,3 W/m	141 lm/W	2.450 lm/m	84	A++
Zuschnitt | Cut	50007715							

Auch in den Lichtfarben 2200 K, 2500 K und 3500 K auf Anfrage erhältlich | also available in the light colors 2200 K, 2500 K and 3500 K on request

W/Zuschnitt: 1,56 W | W/Cut: 1.56 W

Lebensdauer: L90/B10 > 60.000 h @ Tc < 80 °C | Lifetime: L90/B10 > 60,000 h @ Tc < 80 °C

* Die EEK-Angabe bezieht sich auf eine Länge von 1 m | The EEC value is based on a length of 1 m

Passendes Zubehör siehe S. 250 ff. | suitable accessories see p. 250 ff.

Einfacher Anschluss und Verbinden ohne Löten - siehe Seite 250 | easy connection without soldering - see page 250

TECHNISCHE ZEICHNUNG | TECHNICAL DRAWING

BESTELLUNG VON INDIVIDUELLEN LED-STREIFENLÄNGEN [ZUSCHNITT] - siehe Seite 151 | ORDERING INDIVIDUAL LED STRIP LENGTHS [CUT] - see page 151

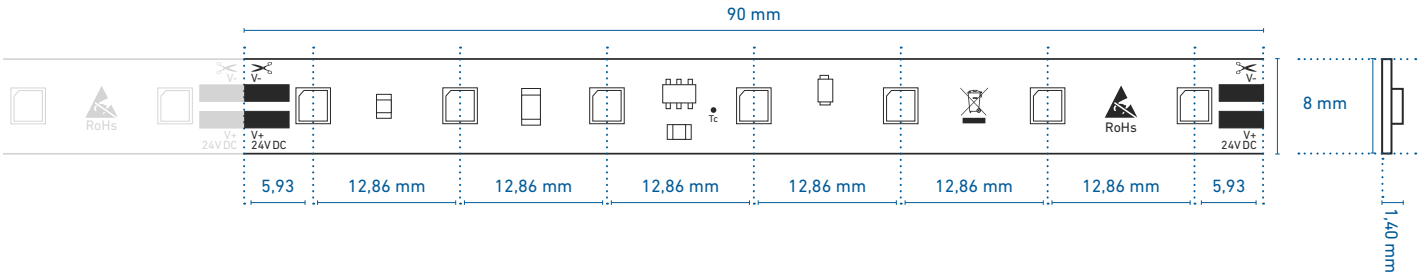

PROFILNUTZUNG | USE IN PROFILES

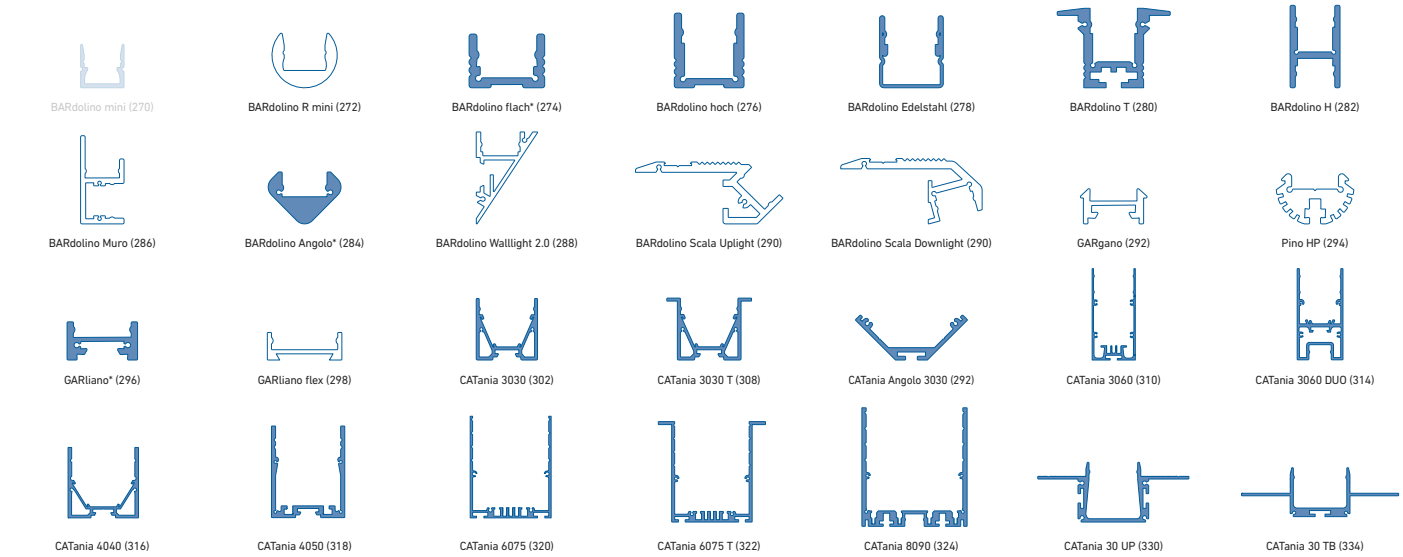

weiß: LED-Punkte sichtbar, kein homogenes Lichtbild | white: LED dots visible, no uniform light distribution

blau: homogenes Lichtbild möglich | blue: uniform light distribution is possible

* = eine homogene Lichtlinie ist nur in Kombination mit einer hohen Abdeckung möglich | a uniform light line is only possible in combination with a high diffusor

@ max. Ta = 25 °C im Betrieb und Montagesituation Aufbau [Einbau bei CATania 30 UP und CATania 30 TB] ansonsten ggf. unzureichende Kühlung | @ max. Ta = 25 °C in operation and surface mounted installation [recessed installation with CATania 30 UP and CATania 30 TB] otherwise possibility of insufficient cooling

Bitte beachten: Unzureichende Kühlung beschädigt den LED-Streifen! Verarbeitungshinweise zu LEDlight flex siehe S. 378 | Please note: insufficient cooling will damage the LED strips! Processing notes for LEDlight flex see p. 378

LEDlight flex 12 8p
HIGH EFFICIENCY PLUS IP 66-MFC

24V | CV | 78 m | PITCH 12 | 120° | DIMM | 1BIN | SDCM 3 | 80° Tc | 522 cm max

ROLLE | REEL: Länge: 396 cm (44 Segmente à 9 cm) | length: 396 cm (44 segments à 9 cm)

ZUSCHNITT | CUT: Segmente à 9 cm | segments à 9 cm

Variante Variant	Artikel-Nr. Item no.	Lichtfarbe Light color	typ. Farbtemperatur typ. color temperature	typ. Watt/Meter	typ. Lumen/Watt	typ. Lumen/Meter	typ. CRI	EEK* EEC*
Rolle | Reel	50407728T	warmweiß 827 | warm white	2700 K	17,3 W/m	131 lm/W	2.260 lm/m	84	A++
Rolle | Reel	50407733T	weiß 830 | white	3000 K	17,3 W/m	135 lm/W	2.330 lm/m	84	A++
Rolle | Reel	50407734T	kaltweiß 840 | cool white	4000 K	17,3 W/m	136 lm/W	2.350 lm/m	84	A++

Es wurde eine IP X6-Prüfung nach DIN EN 60598-1 durchgeführt. Der LED-Streifen hat den Wassertest bestanden. Die Spannungsprüfung wurde nicht durchgeführt. Um die Spannungsfestigkeit gemäß DIN EN 60598-1 zu erreichen muss zusätzlich ein geeignetes Gehäuse verwendet werden. Bitte beachten Sie, dass beim Schneiden und Löten die IP-Schutzschicht beschädigt wird. Um den vollständigen Schutz wiederherzustellen, müssen die Schnitt- und Lötstellen wieder versiegelt werden. Wir empfehlen die Verwendung von mibenco®-Flüssiggummi (Art. Nr. 63500050). Weitere Informationen finden Sie auf S. 381 |

An IP X6 test according to DIN EN 60598-1 was carried out. The LED strip successfully passed the water test. In order to obtain the dielectric strength according to DIN EN 60598-1, a suitable housing must also be used. Please note that the IP protective layer is damaged during cutting and soldering. To restore complete protection, the cut and solder joints must be sealed again. We recommend the use of mibenco® liquid rubber (item no. 63500050). Further information can be found on page 381.

W/Zuschnitt: 1,56 W | W/Cut: 1.56 W
Lebensdauer: L90/B10 > 60.000 h @ Tc < 80 °C | Lifetime: L90/B10 > 60,000 h @ Tc < 80 °C
* Die EEK-Angabe bezieht sich auf eine Länge von 1 m | The EEC value is based on a length of 1 m
Passendes Zubehör siehe S. 250 ff. | suitable accessories see p. 250 ff.

TECHNISCHE ZEICHNUNG | TECHNICAL DRAWING

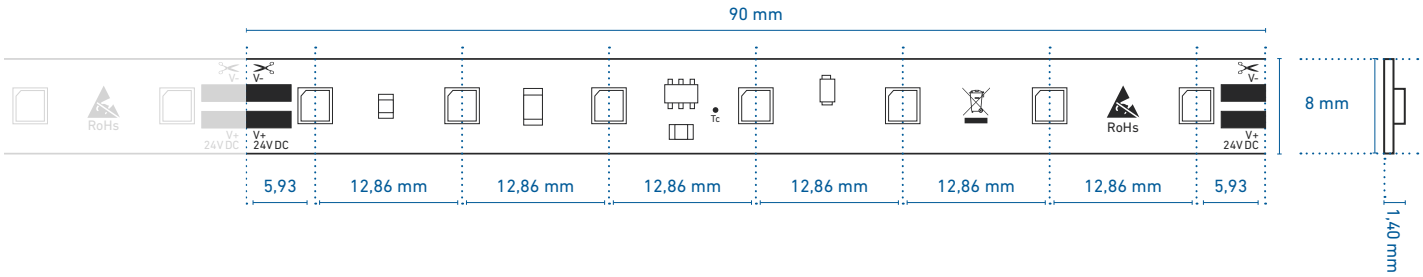

PROFILNUTZUNG | USE IN PROFILES

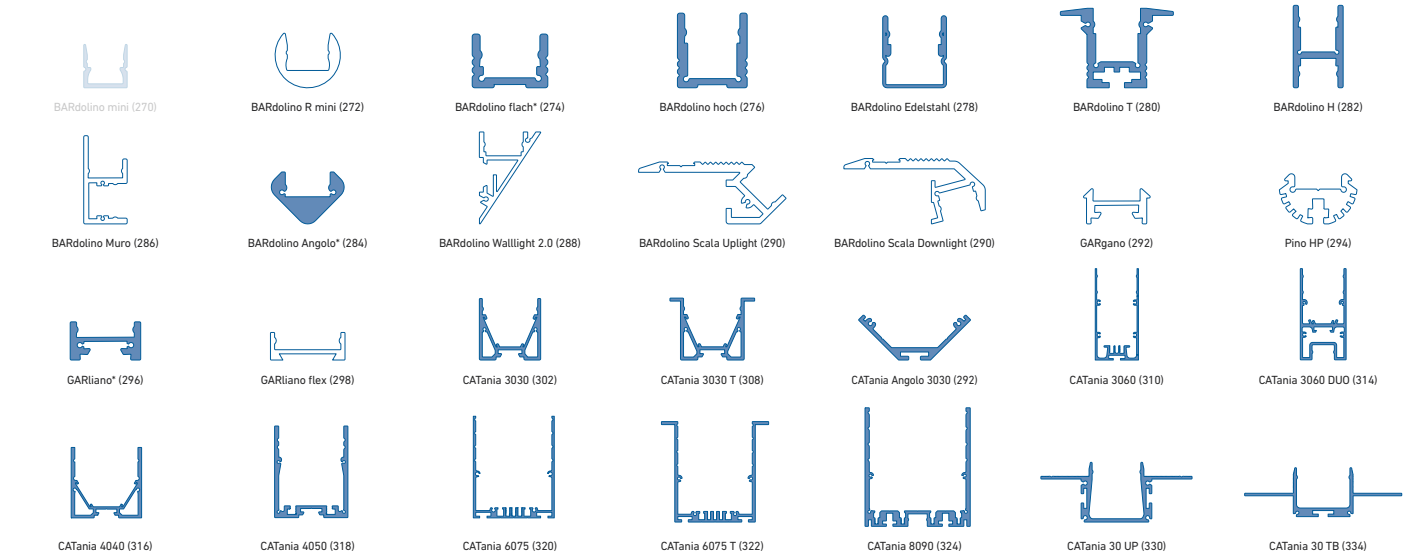

weiß: LED-Punkte sichtbar, kein homogenes Lichtbild | white: LED dots visible, no uniform light distribution
blau: homogenes Lichtbild möglich | blue: uniform light distribution is possible
* = eine homogene Lichtlinie ist nur in Kombination mit einer hohen Abdeckung möglich | a uniform light line is only possible in combination with a high diffusor

@ max. Ta = 25 °C im Betrieb und Montagesituation Aufbau [Einbau bei CATania 30 UP und CATania 30 TB] ansonsten ggf. unzureichende Kühlung | @ max. Ta = 25 °C in operation and surface mounted installation [recessed installation with CATania 30 UP and CATania 30 TB] otherwise possibility of insufficient cooling
Bitte beachten: Unzureichende Kühlung beschädigt den LED-Streifen! Verarbeitungshinweise zu LEDlight flex siehe S. 378 | Please note: insufficient cooling will damage the LED strips! Processing notes for LEDlight flex see p. 378

LEDlight flex 12 8p
HIGH EFFICIENCY PRO

24 V | CV | 78 m | PITCH 12 | 120° | DIMM | 1BIN | SDCM 3 | 80° Tc | 243 cm max

ROLLE | REEL: Länge: 216 cm (24 Segmente à 9 cm) | length: 216 cm (24 segments à 9 cm)

ZUSCHNITT | CUT: Segmente à 9 cm | segments à 9 cm

Variante Variant	Artikel-Nr. Item no.	Lichtfarbe Light color	typ. Farbtemperatur typ. color temperature	typ. Watt/Meter	typ. Lumen/Watt	typ. Lumen/Meter	typ. CRI	EEK* EEC*
Rolle | Reel	50409928	warmweiß 827 | warm white	2700 K	32 W/m	124 lm/W	3.970 lm/m	84	A++
Zuschnitt | Cut	50009928							
Rolle | Reel	50409933	weiß 830 | white	3000 K	32 W/m	128 lm/W	4.100 lm/m	84	A++
Zuschnitt | Cut	50009933							
Rolle | Reel	50409934	kaltweiß 840 | cool white	4000 K	32 W/m	129 lm/W	4.140 lm/m	84	A++
Zuschnitt | Cut	50009934							
Rolle | Reel	50409915	tageslicht 857 | daylight	5700 K	32 W/m	134 lm/W	4.310 lm/m	84	A++
Zuschnitt | Cut	50009915							

Auch in den Lichtfarben 2500 K und 3500 K auf Anfrage erhältlich | also available in the light colors 2500 K and 3500 K on request
Bestellinformationen zum individuellen Zuschnitt siehe S. 165 | order information for individual cut lengths see p. 165

W/Zuschnitt: 2,88 W | W/Cut: 2.88 W
Lebensdauer: L90/B10 > 60.000 h @ Tc < 80 °C | Lifetime: L90/B10 > 60,000 h @ Tc < 80 °C
* Die EEK-Angabe bezieht sich auf eine Länge von 1 m | The EEC value is based on a length of 1 m
Passendes Zubehör siehe S. 250 ff. | suitable accessories see p. 250 ff.

Einfacher Anschluss und Verbinden ohne Löten - siehe Seite 250 | easy connection without soldering - see page 250

TECHNISCHE ZEICHNUNG | TECHNICAL DRAWING

BESTELLUNG VON INDIVIDUELLEN LED-STREIFENLÄNGEN [ZUSCHNITT] - siehe Seite 151 | ORDERING INDIVIDUAL LED STRIP LENGTHS [CUT] - see page 151

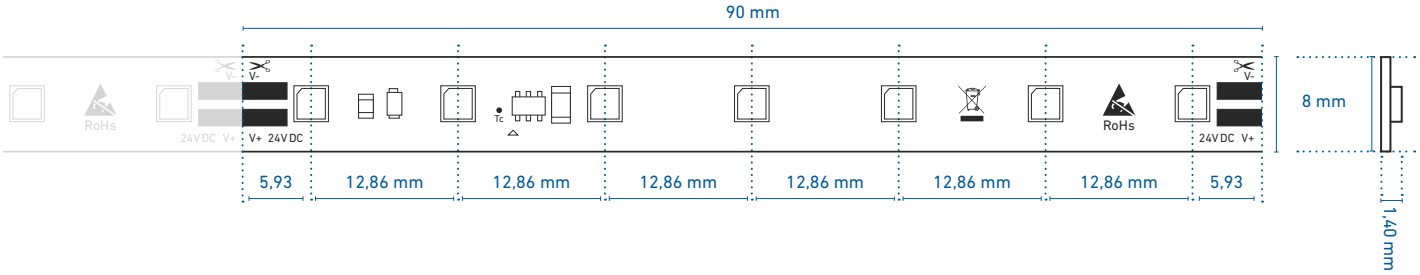

PROFILNUTZUNG | USE IN PROFILES

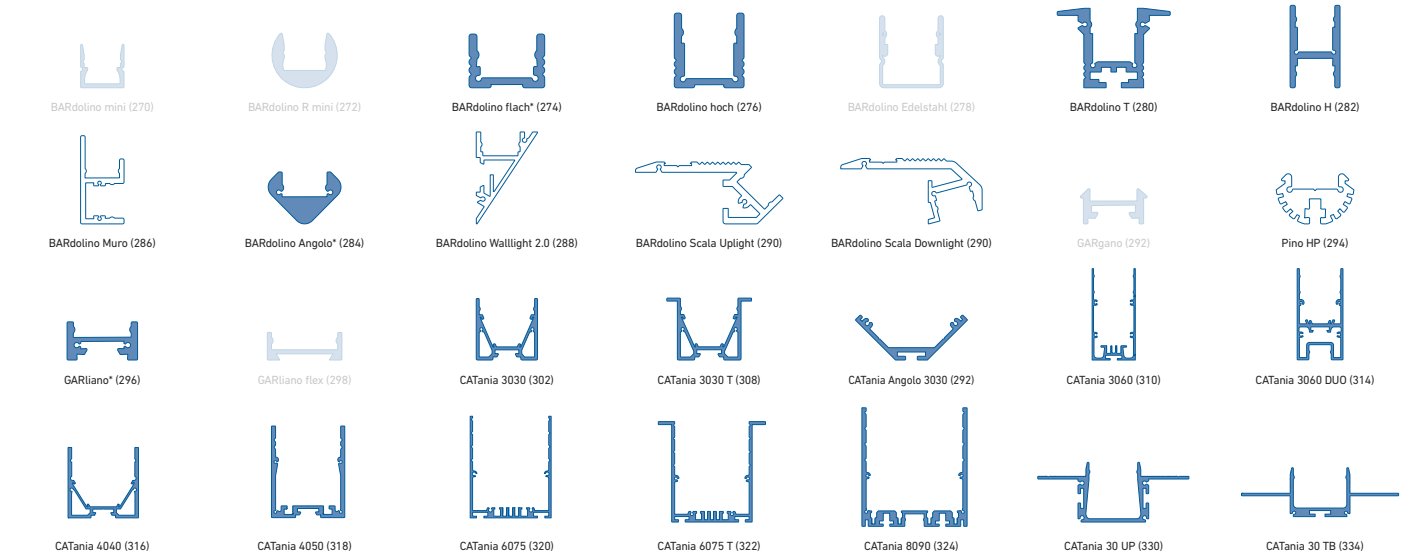

weiß: LED-Punkte sichtbar, kein homogenes Lichtbild | white: LED dots visible, no uniform light distribution
blau: homogenes Lichtbild möglich | blue: uniform light distribution is possible
* = eine homogene Lichtlinie ist nur in Kombination mit einer hohen Abdeckung möglich | a uniform light line is only possible in combination with a high diffusor

@ max. Ta = 25 °C im Betrieb und Montagesituation Aufbau [Einbau bei CATania 30 UP und CATania 30 TB] ansonsten ggf. unzureichende Kühlung | @ max. Ta = 25 °C in operation and surface mounted installation [recessed installation with CATania 30 UP and CATania 30 TB] otherwise possibility of insufficient cooling
Bitte beachten: Unzureichende Kühlung beschädigt den LED-Streifen! Verarbeitungshinweise zu LEDlight flex siehe S. 378 | Please note: insufficient cooling will damage the LED strips! Processing notes for LEDlight flex see p. 378

LEDlight flex 24 8p
HIGH EFFICIENCY

24V | CV | 42 m | PITCH 24 | 120° | DIMM | 1BIN | SDCM 3 | 80° Tc | 1600 cm max

ROLLE | REEL: Länge: 850 cm (51 Segmente à 16,7 cm) | length: 850 cm (51 segments à 16.7 cm)

ZUSCHNITT | CUT: Segmente à 16,7 cm | segments à 16.7 cm

Variante Variant	Artikel-Nr. Item no.	Lichtfarbe Light color	typ. Farbtemperatur typ. color temperature	typ. Watt/Meter	typ. Lumen/Watt	typ. Lumen/Meter	typ. CRI	EEK* EEC*
Rolle | Reel	50408928	warmweiß 827 | warm white	2700 K	2,9 W/m	142 lm/W	410 lm/m	84	A++
Zuschnitt | Cut	50008928							
Rolle | Reel	50408933	weiß 830 | white	3000 K	2,9 W/m	145 lm/W	420 lm/m	84	A++
Zuschnitt | Cut	50008933							
Rolle | Reel	50408934	kaltweiß 840 | cool white	4000 K	2,9 W/m	145 lm/W	420 lm/m	84	A++
Zuschnitt | Cut	50008934							
Rolle | Reel	50408915	tageslicht 857 | daylight	5700 K	2,9 W/m	153 lm/W	440 lm/m	84	A++
Zuschnitt | Cut	50008915							

Auch in den Lichtfarben 2200 K, 2500 K und 3500 K auf Anfrage erhältlich | also available in the light colors 2200 K, 2500 K and 3500 K on request
W/Zuschnitt: 0,48 W | W/Cut: 0.48 W
Lebensdauer: L90/B10 > 60.000 h @ Tc < 80 °C | Lifetime: L90/B10 > 60,000 h @ Tc < 80 °C
* Die EEK-Angabe bezieht sich auf eine Länge von 1 m | The EEC value is based on a length of 1 m
Passendes Zubehör siehe S. 250 ff. | suitable accessories see p. 250 ff.

Einfacher Anschluss und Verbinden ohne Löten - siehe Seite 250 | easy connection without soldering - see page 250

TECHNISCHE ZEICHNUNG | TECHNICAL DRAWING

BESTELLUNG VON INDIVIDUELLEN LED-STREIFENLÄNGEN [ZUSCHNITT] - siehe Seite 151 | ORDERING INDIVIDUAL LED STRIP LENGTHS [CUT] - see page 151

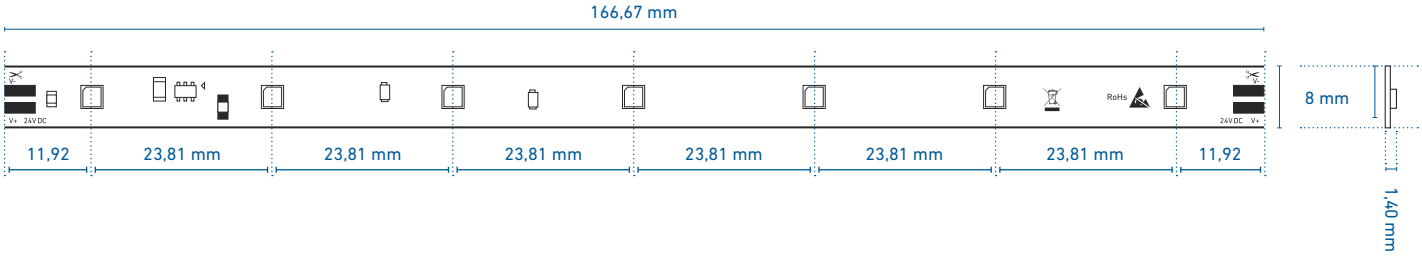

PROFILNUTZUNG | USE IN PROFILES

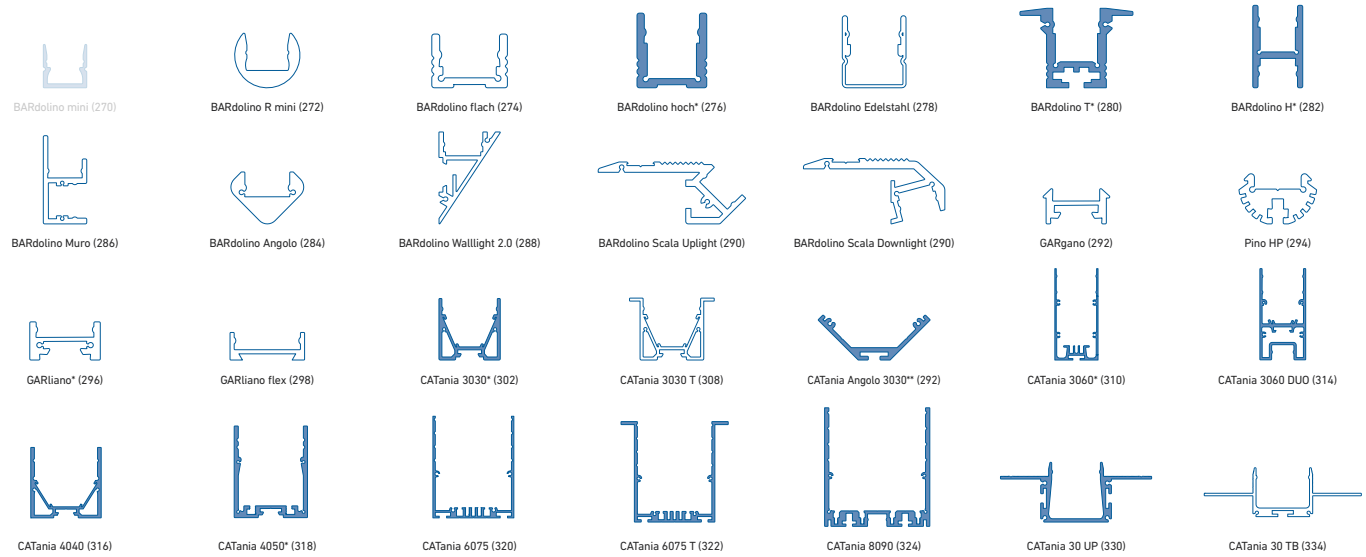

weiß: LED-Punkte sichtbar, kein homogenes Lichtbild | white: LED dots visible, no uniform light distribution
blau: homogenes Lichtbild möglich | blue: uniform light distribution is possible
* = eine homogene Lichtlinie ist nur in Kombination mit einer hohen Abdeckung möglich | a uniform light line is only possible in combination with a high diffuser
** = nur in Kombination mit rechteckiger Abdeckung | only in combination with rectangular diffuser

@ max. Ta = 25 °C im Betrieb und Montagesituation Aufbau [Einbau bei CATania 30 UP und CATania 30 TB] ansonsten ggf. unzureichende Kühlung | @ max. Ta = 25 °C in operation and surface mounted installation [recessed installation with CATania 30 UP and CATania 30 TB] otherwise possibility of insufficient cooling
Bitte beachten: Unzureichende Kühlung beschädigt den LED-Streifen! Verarbeitungshinweise zu LEDlight flex siehe S. 378 | Please note: insufficient cooling will damage the LED strips! Processing notes for LEDlight flex see p. 378

LEDlight flex 24 8p
HIGH EFFICIENCY PLUS

24 V | CV | 42 m | PITCH 24 | 120° | DIMM | 1BIN | SDCM 3 | 80° Tc | 700 cm max

ROLLE | REEL: Länge: 600 cm (36 Segmente à 16,7 cm) | length: 600 cm (36 segments à 16.7 cm)

ZUSCHNITT | CUT: Segmente à 16,7 cm | segments à 16.7 cm

Variante Variant	Artikel-Nr. Item no.	Lichtfarbe Light color	typ. Farbtemperatur typ. color temperature	typ. Watt/Meter	typ. Lumen/Watt	typ. Lumen/Meter	typ. CRI	EEK* EEC*
Rolle | Reel	50409028	warmweiß 827 | warm white	2700 K	9,4 W/m	131 lm/W	1.220 lm/m	84	A++
Zuschnitt | Cut	50009028							
Rolle | Reel	50409033	weiß 830 | white	3000 K	9,4 W/m	135 lm/W	1.260 lm/m	84	A++
Zuschnitt | Cut	50009033							
Rolle | Reel	50409034	kaltweiß 840 | cool white	4000 K	9,4 W/m	136 lm/W	1.270 lm/m	84	A++
Zuschnitt | Cut	50009034							
Rolle | Reel	50409015	tageslicht 857 | daylight	5700 K	9,4 W/m	141 lm/W	1.320 lm/m	84	A++
Zuschnitt | Cut	50009015							

Auch in den Lichtfarben 2200 K, 2500 K und 3500 K auf Anfrage erhältlich | also available in the light colors 2200 K, 2500 K and 3500 K on request
W/Zuschnitt: 1,56 W | W/Cut: 1.56 W
Lebensdauer: L90/B10 > 60.000 h @ Tc < 80 °C | Lifetime: L90/B10 > 60,000 h @ Tc < 80 °C
* Die EEK-Angabe bezieht sich auf eine Länge von 1 m | The EEC value is based on a length of 1 m
Passendes Zubehör siehe S. 250 ff. | suitable accessories see p. 250 ff.

Einfacher Anschluss und Verbinden ohne Löten - siehe Seite 250 | easy connection without soldering - see page 250

TECHNISCHE ZEICHNUNG | TECHNICAL DRAWING

BESTELLUNG VON INDIVIDUELLEN LED-STREIFENLÄNGEN [ZUSCHNITT] - siehe Seite 151 | ORDERING INDIVIDUAL LED STRIP LENGTHS [CUT] - see page 151

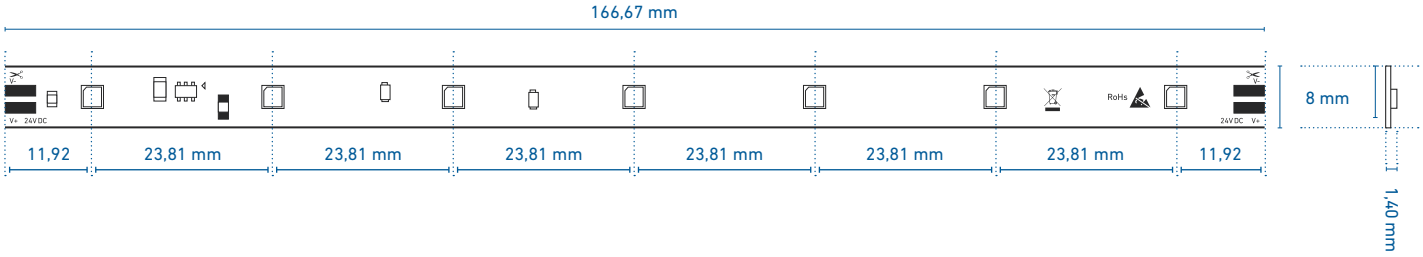

PROFILNUTZUNG | USE IN PROFILES

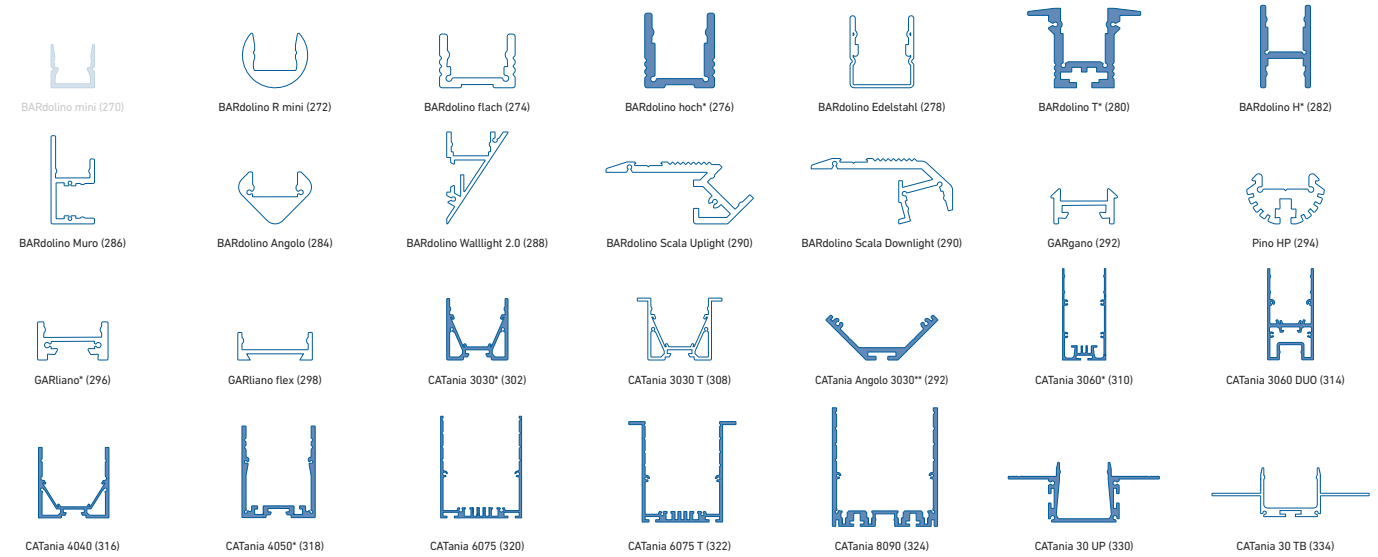

weiß: LED-Punkte sichtbar, kein homogenes Lichtbild | white: LED dots visible, no uniform light distribution
blau: homogenes Lichtbild möglich | blue: uniform light distribution is possible
* = eine homogene Lichtlinie ist nur in Kombination mit einer hohen Abdeckung möglich | a uniform light line is only possible in combination with a high diffuser
** = nur in Kombination mit rechteckiger Abdeckung | only in combination with rectangular diffuser

@ max. Ta = 25 °C im Betrieb und Montagesituation Aufbau [Einbau bei CATania 30 UP und CATania 30 TB] ansonsten ggf. unzureichende Kühlung | @ max. Ta = 25 °C in operation and surface mounted installation [recessed installation with CATania 30 UP and CATania 30 TB] otherwise possibility of insufficient cooling
Bitte beachten: Unzureichende Kühlung beschädigt den LED-Streifen! Verarbeitungshinweise zu LEDlight flex siehe S. 378 | Please note: insufficient cooling will damage the LED strips! Processing notes for LEDlight flex see p. 378

LEDlight flex
TUNABLE WHITE

HCL-
READY

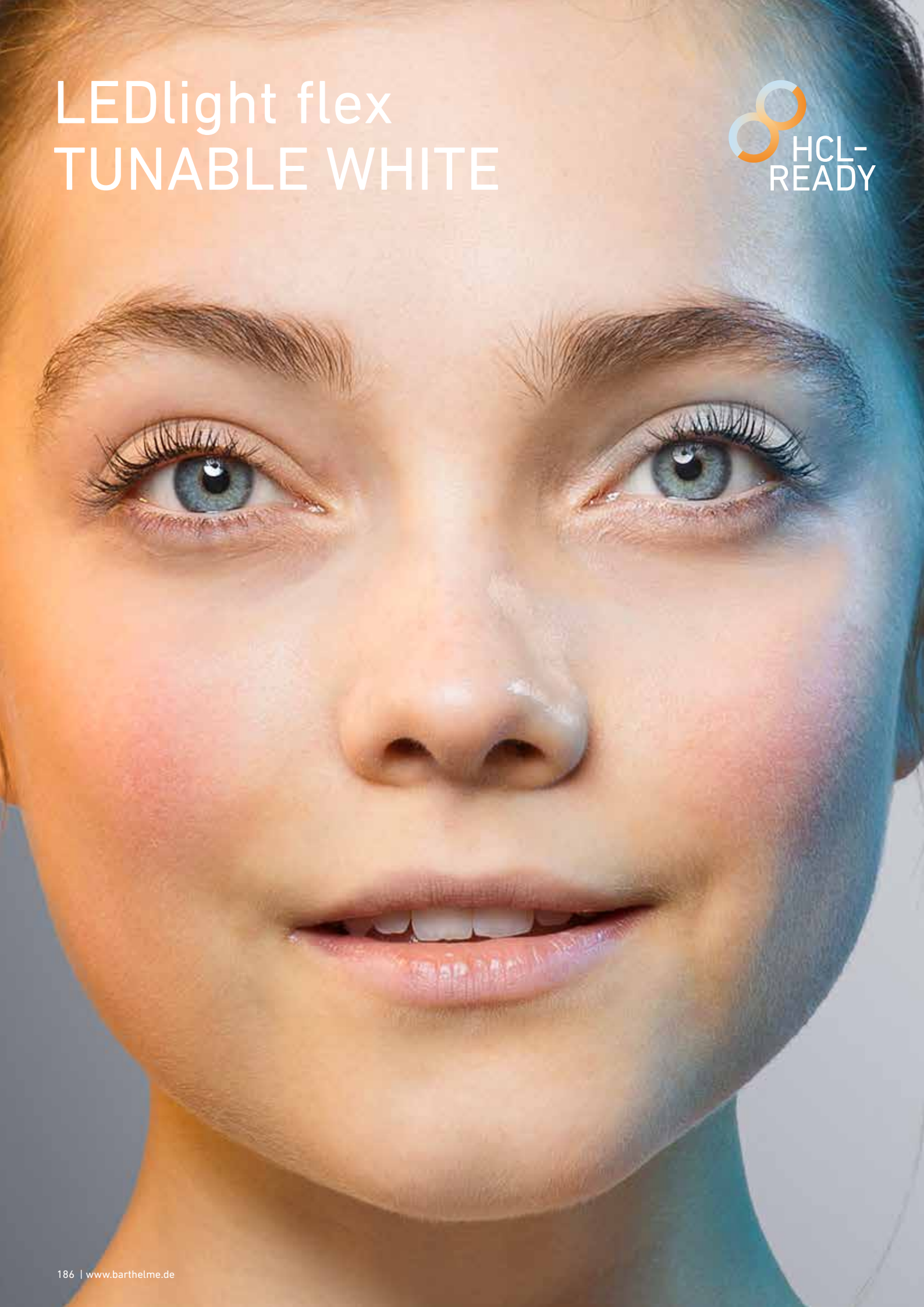

LEDlight flex TUNABLE WHITE

- » Tunable White LED-Streifen mit regelbarer Farbtemperatur bis zu 5700 K
- » ideal zur Realisierung von Human Centric Lighting (HCL)-Projekten
- » sehr hohe Farbwiedergabe: CRI Ra typ. 94, R9 > 50
- » hohe Effizienz: bis zu 112 lm/W
- » Lichtstrom bis 3.700 lm/m möglich
- » hohe Lebensdauer L90/B10 > 60.000 h bei Tc < 80 °C
- » Stromregelung durch IC für gleichbleibende Helligkeit über die gesamte Lichtlinie
- » mit Verpolungsschutzdiode
- » mit TVS-Überspannungsschutzdiode
- » mit hochwertigem 3M-Doppelklebeband

- » tunable white LED stripes with adjustable color temperature up to 5700 K
- » ideal for realizing Human Centric Lighting (HCL) projects
- » excellent color rendering: CRI Ra typ. 94, R9 > 50
- » high efficiency: up to 112 lm/W
- » luminous flux up to 3,700 lm/m possible
- » long operating life L90/B10 > 60,000 h at Tc < 80 °C
- » current regulation by IC for constant brightness over the entire light line
- » with reverse polarity protection diode
- » with TVS surge protection diode
- » with high-quality 3M double adhesive tape

KUNDE: Optik Plessin, Villach | LICHTPLANUNG: OZ lighting | FOTOGRAFIE: Adrian Hipp

HCL-
READY

LEDlight flex 15 8p
TUNABLE WHITE 2000

HCL-READY

24 V | CV | 133 m | PITCH 15 | 120° | DIMM | 1 BIN | SDCM 3 | 80° Tc | 873 cm max

ROLLE | REEL: Länge: 504 cm (56 Segmente à 9 cm) | length: 504 cm (56 segments à 9 cm)

ZUSCHNITT | CUT: Segmente à 9 cm | segments à 9 cm

Variante Variant	Artikel-Nr. Item no.	Lichtfarbe Light color	typ. Farbtemperatur typ. color temperature	typ. Watt/Meter	typ. Lumen/Watt	typ. Lumen/Meter	typ. CRI	EEK* EEC*
Rolle | Reel	50410130	warmweiß 927 – tageslichtweiß 957 warm white 927 – daylight 957	2700 K – 5700 K	17,3 W/m	112 lm/W	2700 K: 915 lm/m 5700 K: 1.035 lm/m	94	A+
Zuschnitt | Cut	50010130							

W/Zuschnitt: 1,56 W | W/Cut: 1.56 W
Lebensdauer: L90/B10 > 60.000h @ Tc < 80 °C | Lifetime: L90/B10 > 60,000h @ Tc < 80 °C
* Die EEK-Angabe bezieht sich auf eine Länge von 1 m | The EEC value is based on a length of 1 m

Passendes Zubehör siehe S. 250 ff. | suitable accessories see p. 250 ff.

Einfacher Anschluss und Verbinden ohne Löten - siehe Seite 250 | easy connection without soldering - see page 250

TECHNISCHE ZEICHNUNG | TECHNICAL DRAWING

BESTELLUNG VON INDIVIDUELLEN LED-STREIFENLÄNGEN [ZUSCHNITT] - siehe Seite 151 | ORDERING INDIVIDUAL LED STRIP LENGTHS [CUT] - see page 151

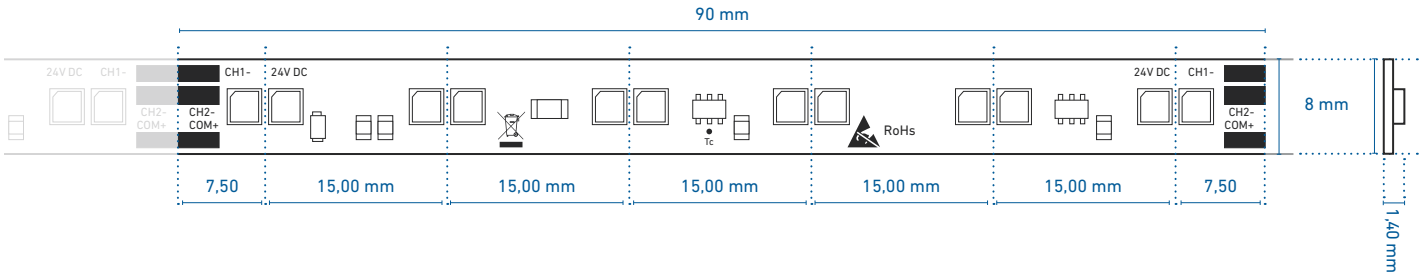

PROFILNUTZUNG | USE IN PROFILES

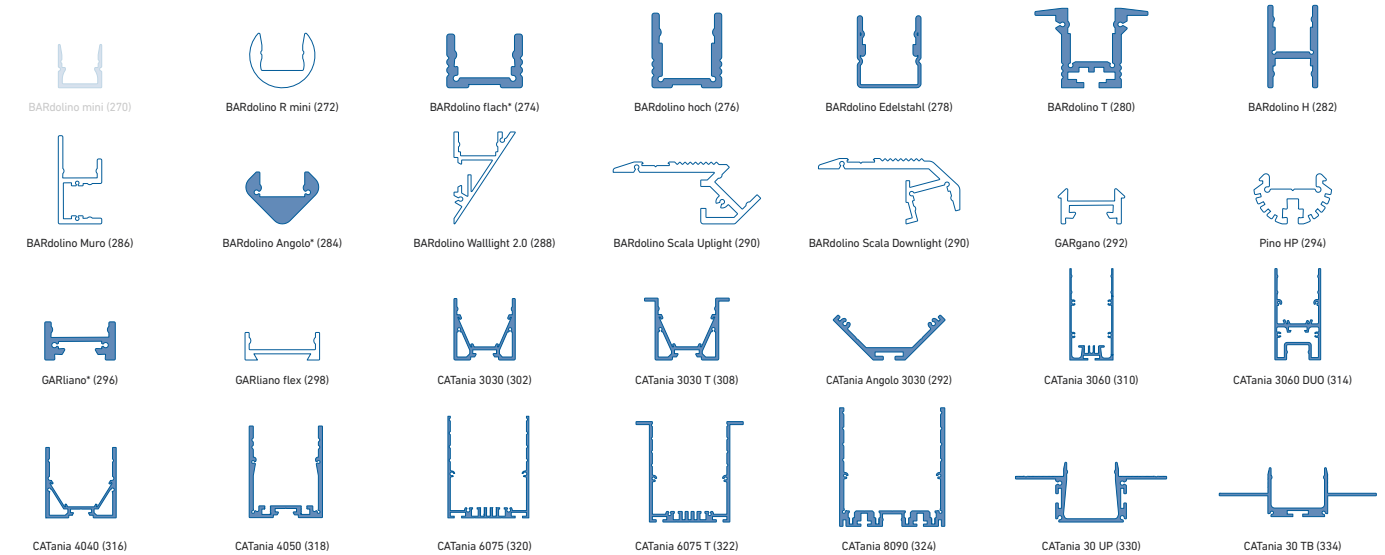

weiß: LED-Punkte sichtbar, kein homogenes Lichtbild | white: LED dots visible, no uniform light distribution
blau: homogenes Lichtbild möglich | blue: uniform light distribution is possible
* = eine homogene Lichtlinie ist nur in Kombination mit einer hohen Abdeckung möglich | a uniform light line is only possible in combination with a high diffusor

@ max. Ta = 25 °C im Betrieb und Montagesituation Aufbau [Einbau bei CATania 30 UP und CATania 30 TB] ansonsten ggf. unzureichende Kühlung | @ max. Ta = 25 °C in operation and surface mounted installation [recessed installation with CATania 30 UP and CATania 30 TB] otherwise possibility of insufficient cooling
Bitte beachten: Unzureichende Kühlung beschädigt den LED-Streifen! Verarbeitungshinweise zu LEDlight flex siehe S. 378 | Please note: insufficient cooling will damage the LED strips! Processing notes for LEDlight flex see p. 378

LEDlight flex 15 8p
TUNABLE WHITE 3000

24 V | CV | 133 m | PITCH 15 | 120° | DIMM | 1BIN | SDCM 3 | 80° Tc | 558 cm max

ROLLE | REEL: Länge: 504 cm (56 Segmente à 9 cm) | length: 504 cm (56 segments à 9 cm)

ZUSCHNITT | CUT: Segmente à 9 cm | segments à 9 cm

Variante Variant	Artikel-Nr. Item no.	Lichtfarbe Light color	typ. Farbtemperatur typ. color temperature	typ. Watt/Meter	typ. Lumen/Watt	typ. Lumen/Meter	typ. CRI	EEK* EEC*
Rolle | Reel	50413030	Super warmweiß 820 – warmweiß 930 super warm white 820 – warm white 930	2000 K – 3000 K	34,6 W/m	85 lm/W	2000 K: 1.299 lm/m 3000 K: 1.650 lm/m	93	A+
Zuschnitt | Cut	50013030							

W/Zuschnitt: 3,12 W | W/Cut: 3.12 W
Lebensdauer: L90/B10 > 60.000h @ Tc < 80 °C | Lifetime: L90/B10 > 60,000h @ Tc < 80 °C
* Die EEK-Angabe bezieht sich auf eine Länge von 1 m | The EEC value is based on a length of 1 m

Passendes Zubehör siehe S. 250 ff. | suitable accessories see p. 250 ff.

Einfacher Anschluss und Verbinden ohne Löten - siehe Seite 250 | easy connection without soldering - see page 250

TECHNISCHE ZEICHNUNG | TECHNICAL DRAWING

BESTELLUNG VON INDIVIDUELLEN LED-STREIFENLÄNGEN [ZUSCHNITT] - siehe Seite 151 | ORDERING INDIVIDUAL LED STRIP LENGTHS [CUT] - see page 151

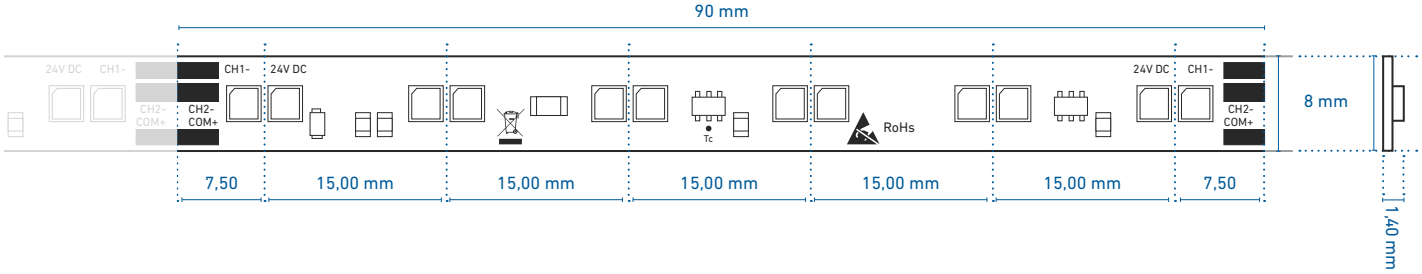

PROFILNUTZUNG | USE IN PROFILES

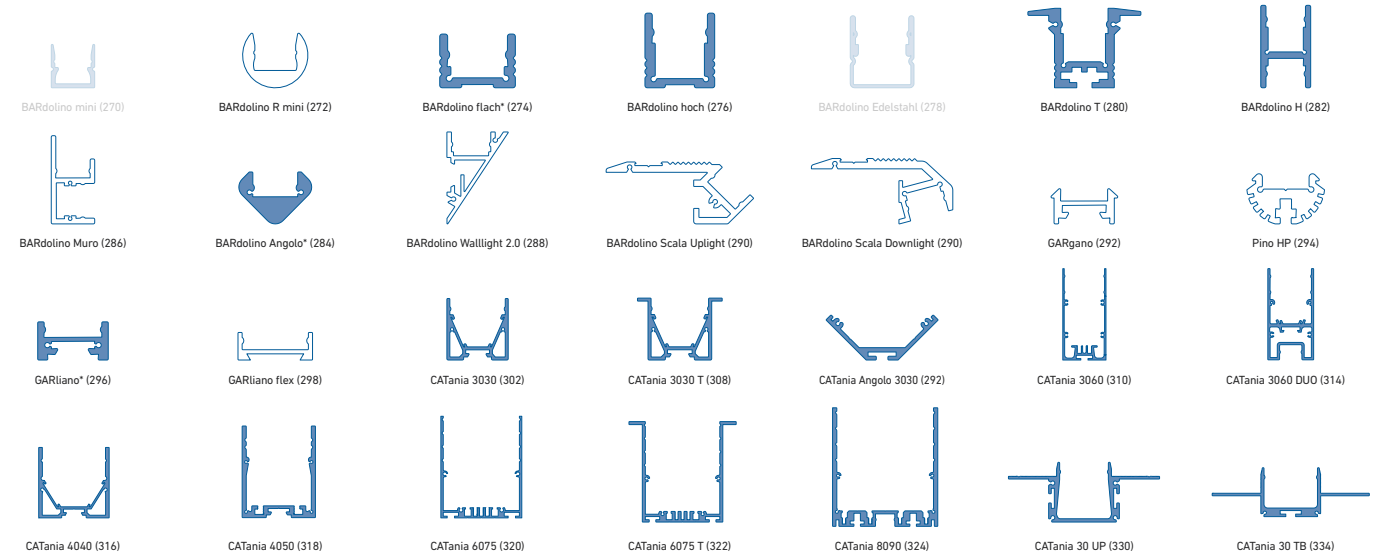

weiß: LED-Punkte sichtbar, kein homogenes Lichtbild | white: LED dots visible, no uniform light distribution
blau: homogenes Lichtbild möglich | blue: uniform light distribution is possible
* = eine homogene Lichtlinie ist nur in Kombination mit einer hohen Abdeckung möglich | a uniform light line is only possible in combination with a high diffusor

@ max. Ta = 25 °C im Betrieb und Montagesituation Aufbau [Einbau bei CATania 30 UP und CATania 30 TB] ansonsten ggf. unzureichende Kühlung | @ max. Ta = 25 °C in operation and surface mounted installation [recessed installation with CATania 30 UP and CATania 30 TB] otherwise possibility of insufficient cooling
Bitte beachten: Unzureichende Kühlung beschädigt den LED-Streifen! Verarbeitungshinweise zu LEDlight flex siehe S. 378 | Please note: insufficient cooling will damage the LED strips! Processing notes for LEDlight flex see p. 378

LEDlight flex 15 8p
TUNABLE WHITE 4000

HCL-READY

24V | CV | 133 m | PITCH 15 | 120° | DIMM | 1BIN | SDCM 3 | 80°Tc | 558 cm max

ROLLE | REEL: Länge: 504 cm (56 Segmente à 9 cm) | length: 504 cm (56 segments à 9 cm)

ZUSCHNITT | CUT: Segmente à 9 cm | segments à 9 cm

Variante Variant	Artikel-Nr. Item no.	Lichtfarbe Light color	typ. Farbtemperatur typ. color temperature	typ. Watt/Meter	typ. Lumen/Watt	typ. Lumen/Meter	typ. CRI	EEK* EEC*
Rolle | Reel	50410230	warmweiß 927 – tageslichtweiß 957 warm white 927 – daylight 957	2700 K – 5700 K	34,6 W/m	107 lm/W	2700 K: 1.740 lm/m 5700 K: 1.960 lm/m	94	A+
Zuschnitt | Cut	50010230							

W/Zuschnitt: 3,12 W | W/Cut: 3.12 W
Lebensdauer: L90/B10 > 60.000h @ Tc < 80 °C | Lifetime: L90/B10 > 60,000h @ Tc < 80 °C
* Die EEK-Angabe bezieht sich auf eine Länge von 1 m | The EEC value is based on a length of 1 m

Passendes Zubehör siehe S. 250 ff. | suitable accessories see p. 250 ff.

Einfacher Anschluss und Verbinden ohne Löten - siehe Seite 250 | easy connection without soldering - see page 250

TECHNISCHE ZEICHNUNG | TECHNICAL DRAWING

BESTELLUNG VON INDIVIDUELLEN LED-STREIFENLÄNGEN [ZUSCHNITT] - siehe Seite 151 | ORDERING INDIVIDUAL LED STRIP LENGTHS [CUT] - see page 151

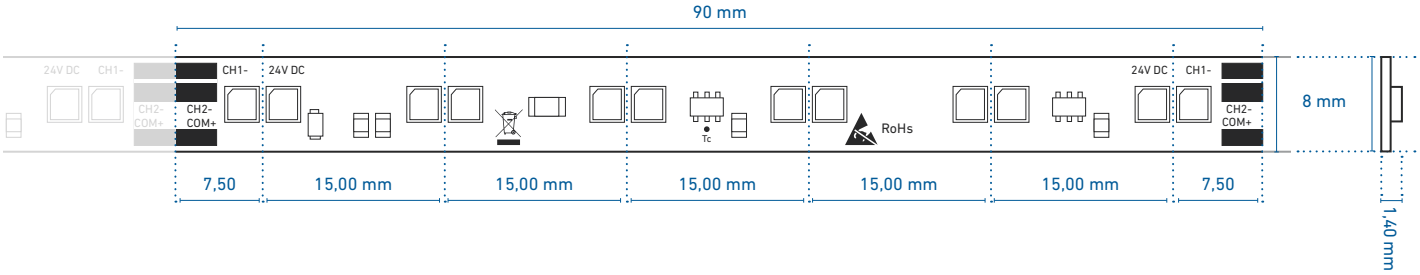

PROFILNUTZUNG | USE IN PROFILES

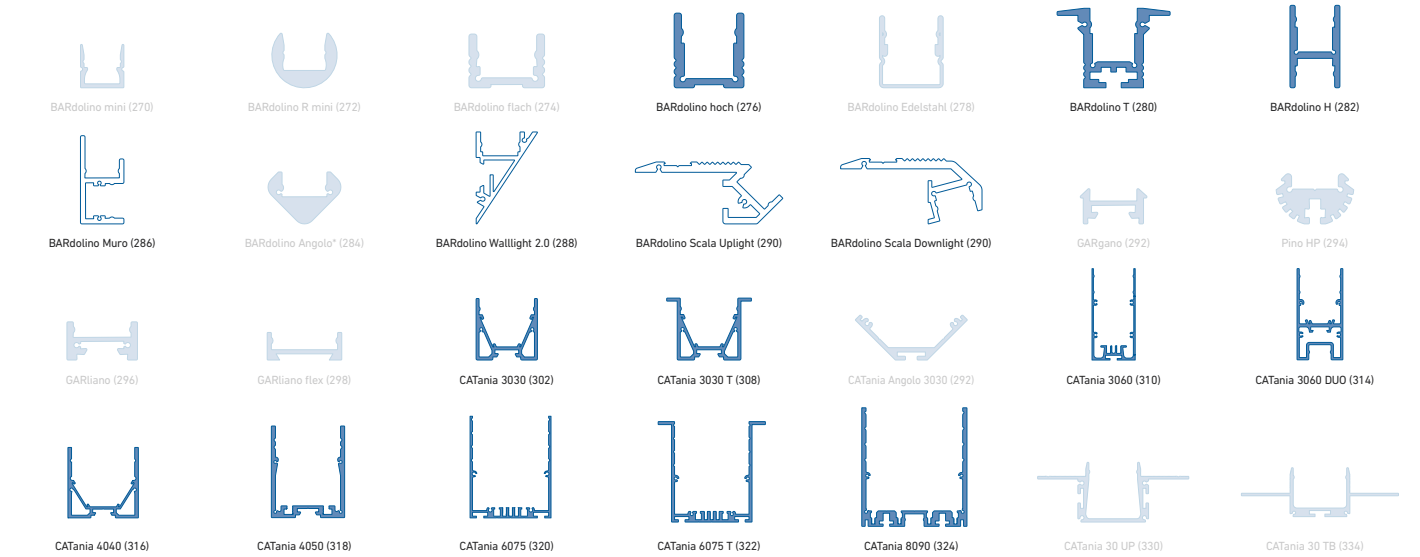

weiß: LED-Punkte sichtbar, kein homogenes Lichtbild | white: LED dots visible, no uniform light distribution
blau: homogenes Lichtbild möglich | blue: uniform light distribution is possible
* = eine homogene Lichtlinie ist nur in Kombination mit einer hohen Abdeckung möglich | a uniform light line is only possible in combination with a high diffusor

@ max. Ta = 25 °C im Betrieb und Montagesituation Aufbau [Einbau bei CATania 30 UP und CATania 30 TB] ansonsten ggf. unzureichende Kühlung | @ max. Ta = 25 °C in operation and surface mounted installation [recessed installation with CATania 30 UP and CATania 30 TB] otherwise possibility of insufficient cooling
Bitte beachten: Unzureichende Kühlung beschädigt den LED-Streifen! Verarbeitungshinweise zu LEDlight flex siehe S. 378 | Please note: insufficient cooling will damage the LED strips! Processing notes for LEDlight flex see p. 378

Lichtplanung | Lightplanning: IFURESTIL

LEDlight flex COLOR

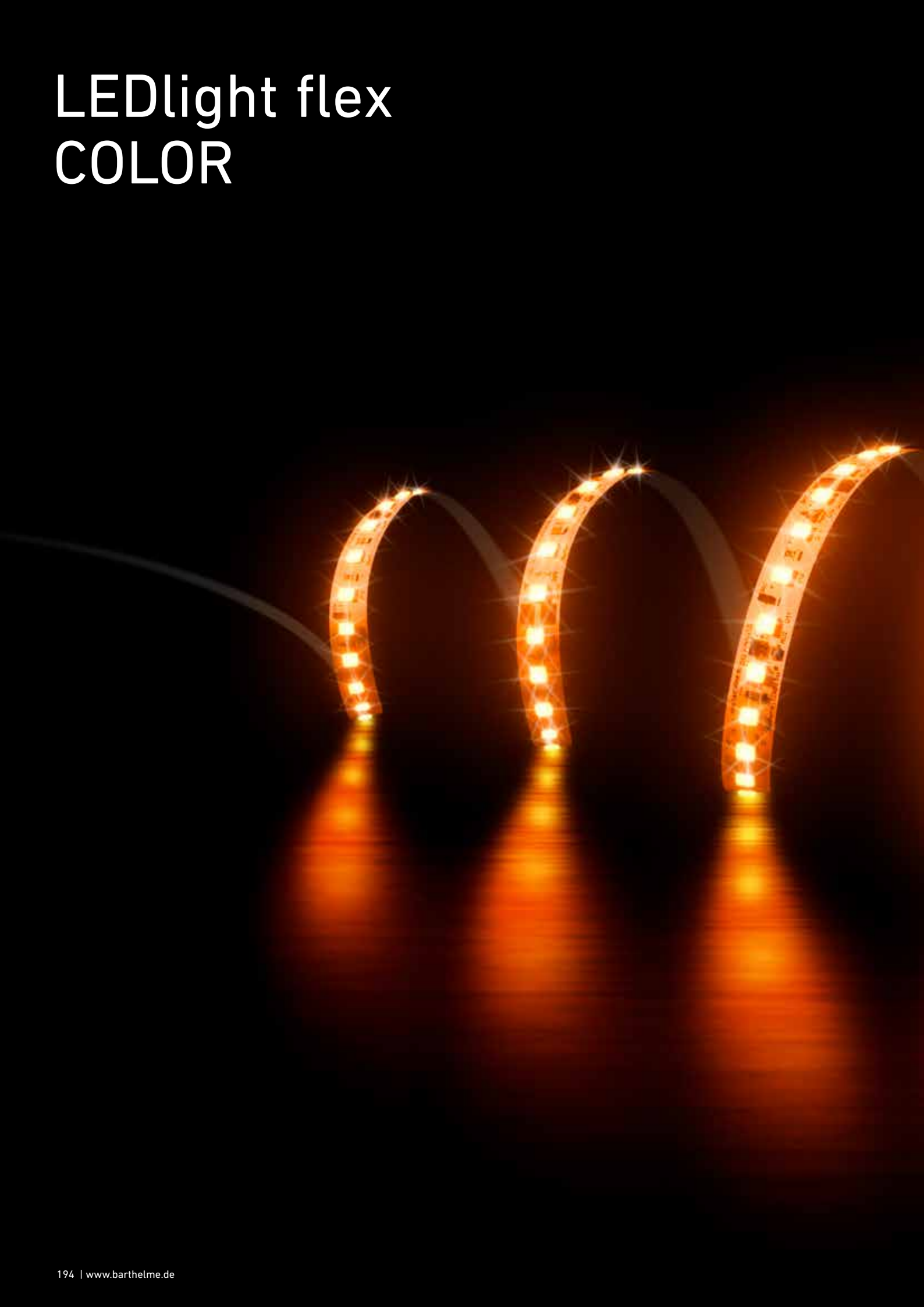

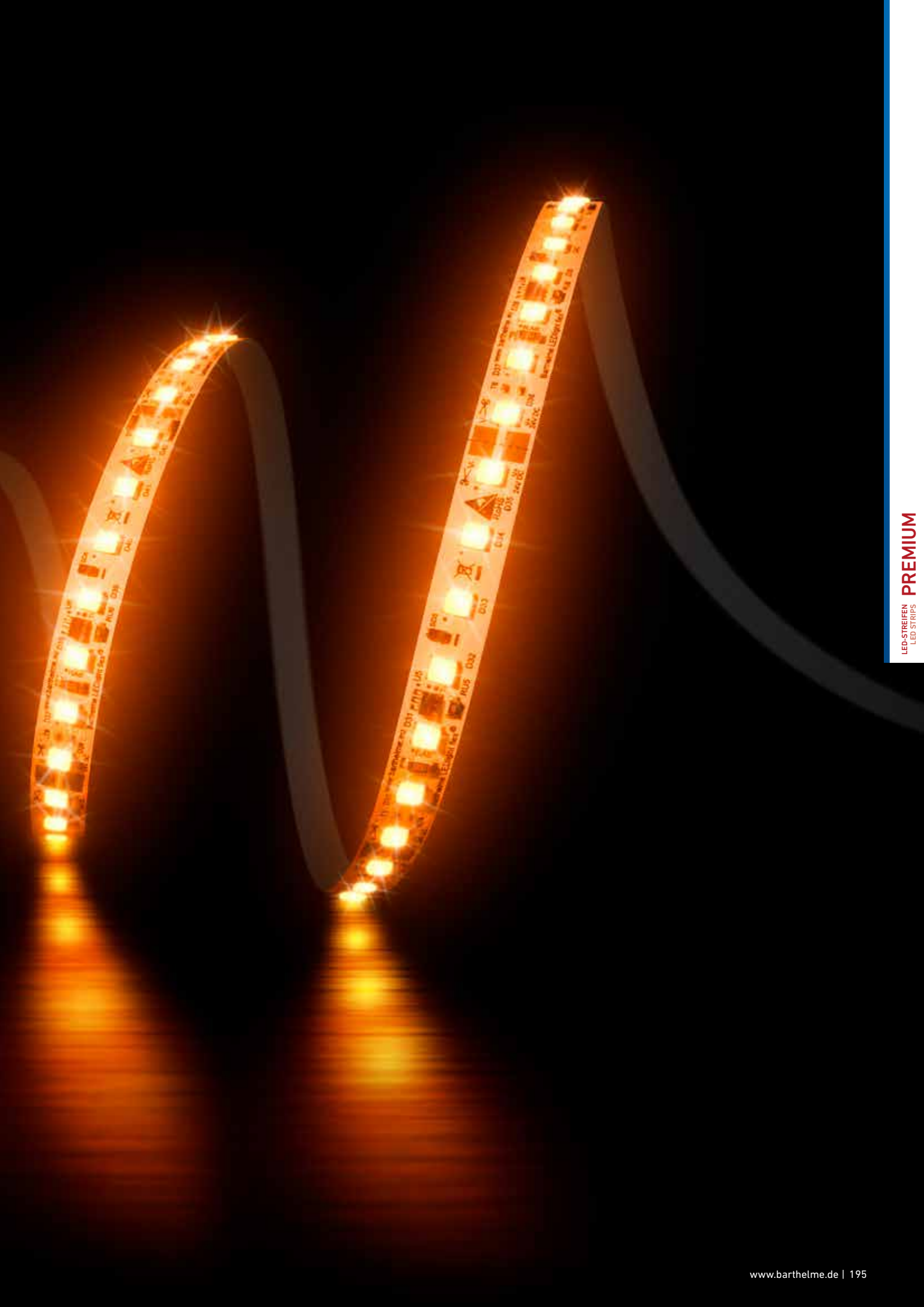

LEDlight flex COLOR

SINGLE COLOR

» LED-Streifen für einfarbige Lichtlinien
» ideal für helle, farbige Beleuchtungen (im Vergleich zu RGB heller)
» Lebensdauer L70/B50 > 30.000 h bei Tc < 80 °C
» Stromregelung durch IC für gleichbleibende Helligkeit über die gesamte Lichtlinie
» mit Verpolungsschutzdiode
» mit TVS-Überspannungsschutzdiode
» mit hochwertigem 3M-Doppelklebeband

SINGLE COLOR

» LED strips for single-color light lines
» ideal for bright, colored lighting (lighter compared to RGB)
» operating life L70/B50 > 30,000 h at Tc < 80 °C
» current regulation by IC for constant brightness over the entire light line
» with reverse polarity protection diode
» with TVS surge protection diode
» with high-quality 3M double adhesive tape

RGB

» LED-Streifen für Lichtlinien mit einstellbarer Farbe
» ideal für anpassbare, farbige Akzentbeleuchtung in Vouten und an Fassaden
» Lebensdauer L70/B50 > 30.000 h bei Tc < 65 °C
» Stromregelung durch IC für gleichbleibende Helligkeit über die gesamte Lichtlinie
» mit TVS-Überspannungsschutzdiode
» mit hochwertigem 3M-Doppelklebeband

RGB

» LED strips for light lines with adjustable color
» ideal for adjustable, colored accent lighting in cove and facade applications
» operating life L70/B50 > 30,000 h at Tc < 65 °C
» current regulation by IC for constant brightness over the entire light line
» with TVS surge protection diode
» with high-quality 3M double adhesive tape

RGBW | RGBA

» LED-Streifen für Lichtlinien mit einstellbarer Farbe
» gegenüber der RGB-Serie zusätzlich mit weißen oder amberfarbenen LEDs, für hervorragende Farbwiedergabe ausgestattet
» setzt Produkte ansprechend in Szene
z.B. Fleisch: weiß + rot / Fisch: weiß + blau
» Lebensdauer L70/B50 > 30.000 h bei Tc < 65 °C
» Stromregelung durch IC für gleichbleibende Helligkeit über die gesamte Lichtlinie
» mit Verpolungsschutzdiode
» mit TVS-Überspannungsschutzdiode
» mit hochwertigem 3M-Doppelklebeband

RGBW | RGBA

» LED strips for light lines with adjustable color
» compared to the RGB series, also equipped with white / amber LED for excellent color reproduction
» puts products attractively in the limelight, e. g. meat: white + red / fish: white + blue
» operating life L70/B50 > 30,000 h at Tc < 65 °C
» current regulation by IC for constant brightness over the entire light line
» with reverse polarity protection diode
» with TVS surge protection diode
» with high-quality 3M double adhesive tape

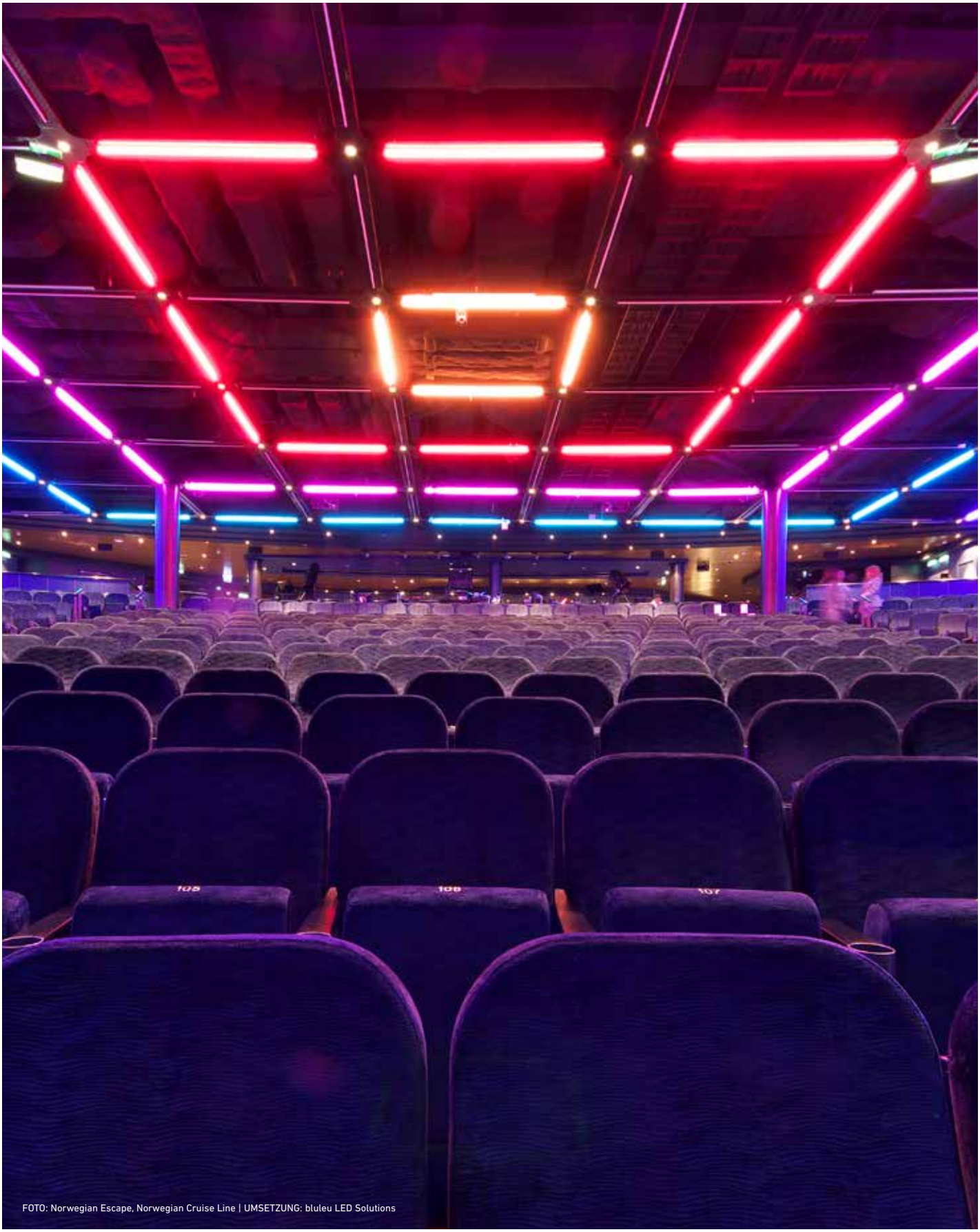

FOTO: Norwegian Escape, Norwegian Cruise Line | UMSETZUNG: bluleu LED Solutions

LEDlight flex 08 8 COLOR GRÜN-BLAU | GREEN-BLUE

24 V | CV | 120 m | PITCH 8 | 120° | DIMM | SDCM 3 | 80° Tc | 890 cm max

ROLLE | REEL: Länge: 500 cm (100 Segmente à 5 cm) | length: 500 cm (100 segments à 5 cm)

ZUSCHNITT | CUT: Segmente à 5 cm | segments à 5 cm

Variante Variant	Artikel-Nr. Item no.	Lichtfarbe Light color	typ. Wellenlänge typ. wavelength	typ. Watt/Meter	typ. Lumen/Watt	typ. Lumen/Meter	EEK* EEC*
Rolle | Reel	50411913	grün | green	525 nm	9,6 W/m	138 lm/W	1.320 lm/m	A++
Zuschnitt | Cut	50011913						
Rolle | Reel	50411914	blau | blue	470 nm	9,6 W/m	22 lm/W	210 lm/m	B
Zuschnitt | Cut	50011914						

W/Zuschnitt: 0,48 W | W/Cut: 0.48 W
Lebensdauer: L70 > 30.000h @ Tc < 80 °C | Lifetime: L70 > 30,000h @ Tc < 80 °C
* Die EEK-Angabe bezieht sich auf eine Länge von 1 m | The EEC value is based on a length of 1 m
Passendes Zubehör siehe S. 251 ff. | suitable accessories see p. 251 ff.

TECHNISCHE ZEICHNUNG | TECHNICAL DRAWING

BESTELLUNG VON INDIVIDUELLEN LED-STREIFENLÄNGEN [ZUSCHNITT] - siehe Seite 151 | ORDERING INDIVIDUAL LED STRIP LENGTHS [CUT] - see page 151

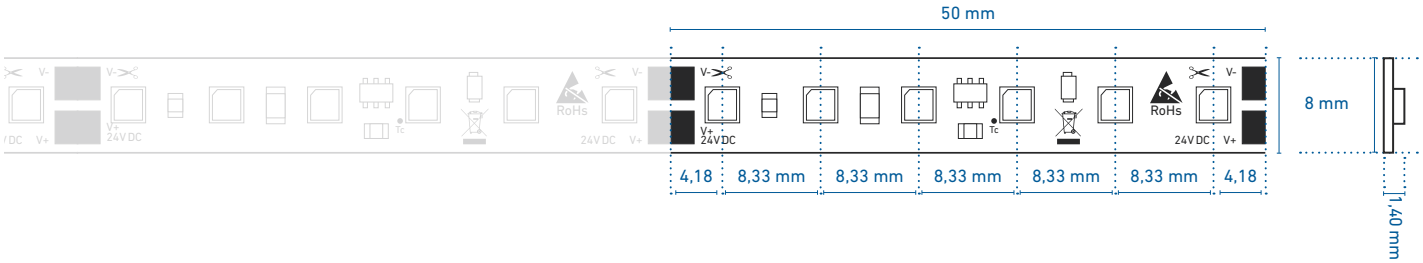

PROFILNUTZUNG | USE IN PROFILES

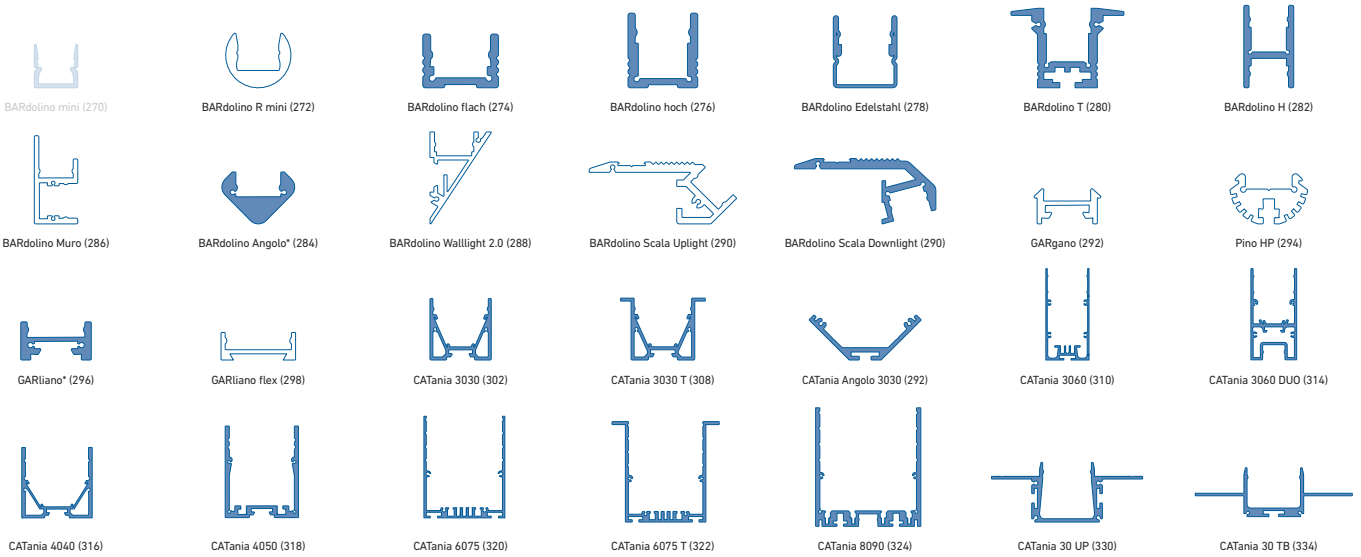

weiß: LED-Punkte sichtbar, kein homogenes Lichtbild | white: LED dots visible, no uniform light distribution
blau: homogenes Lichtbild möglich | blue: uniform light distribution is possible
* = eine homogene Lichtlinie ist nur in Kombination mit einer hohen Abdeckung möglich | a uniform light line is only possible in combination with a high diffusor

@ max. Ta = 25 °C im Betrieb und Montagesituation Aufbau [Einbau bei CATania 30 UP und CATania 30 TB] ansonsten ggf. unzureichende Kühlung | @ max. Ta = 25 °C in operation and surface mounted installation [recessed installation with CATania 30 UP and CATania 30 TB] otherwise possibility of insufficient cooling
Bitte beachten: Unzureichende Kühlung beschädigt den LED-Streifen! Verarbeitungshinweise zu LEDlight flex siehe S. 378 | Please note: insufficient cooling will damage the LED strips! Processing notes for LEDlight flex see p. 378

LEDlight flex 14 8p COLOR GRÜN-BLAU | GREEN-BLUE

24 V | CV | 72 m | PITCH 14 | 120° | DIMM | SDCM 3 | 80° Tc | 525 cm max

ROLLE | REEL: Länge: 500 cm (60 Segmente à 8,33 cm) | length: 500 cm (60 segments à 8.33 cm)

ZUSCHNITT | CUT: Segmente à 8,33 cm | segments à 8.33 cm

Variante Variant	Artikel-Nr. Item no.	Lichtfarbe Light color	typ. Wellenlänge typ. wavelength	typ. Watt/Meter	typ. Lumen/Watt	typ. Lumen/Meter	EEK* EEC*
Rolle | Reel	50412013	grün | green	525 nm	17,3 W/m	93 lm/W	1.600 lm/m	A+
Zuschnitt | Cut	50012013						
Rolle | Reel	50412014	blau | blue	470 nm	17,3 W/m	15 lm/W	260 lm/m	B
Zuschnitt | Cut	50012014						

W/Zuschnitt: 1,44 W | W/Cut: 1.44 W
Lebensdauer: L70 > 30.000h @ Tc < 80 °C | Lifetime: L70 > 30,000h @ Tc < 80 °C
* Die EEK-Angabe bezieht sich auf eine Länge von 1 m | The EEC value is based on a length of 1 m
Passendes Zubehör siehe S. 250 ff. | suitable accessories see p. 250 ff.

Einfacher Anschluss und Verbinden ohne Löten - siehe Seite 250 | easy connection without soldering - see page 250

TECHNISCHE ZEICHNUNG | TECHNICAL DRAWING

BESTELLUNG VON INDIVIDUELLEN LED-STREIFENLÄNGEN [ZUSCHNITT] - siehe Seite 151 | ORDERING INDIVIDUAL LED STRIP LENGTHS [CUT] - see page 151

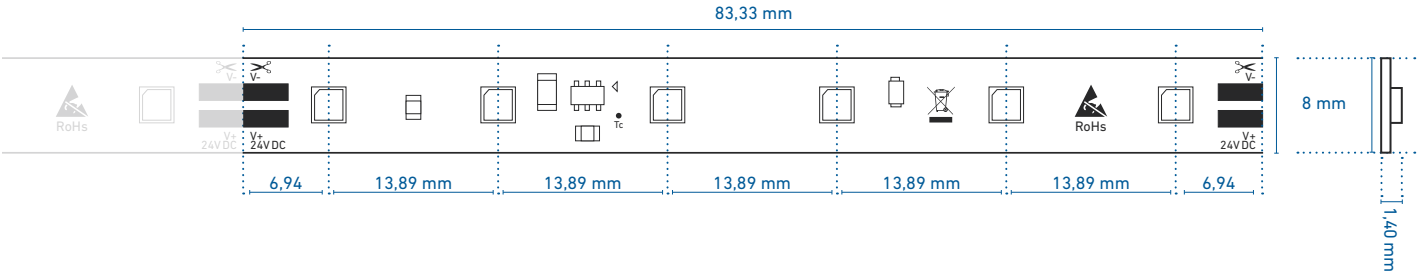

PROFILNUTZUNG | USE IN PROFILES

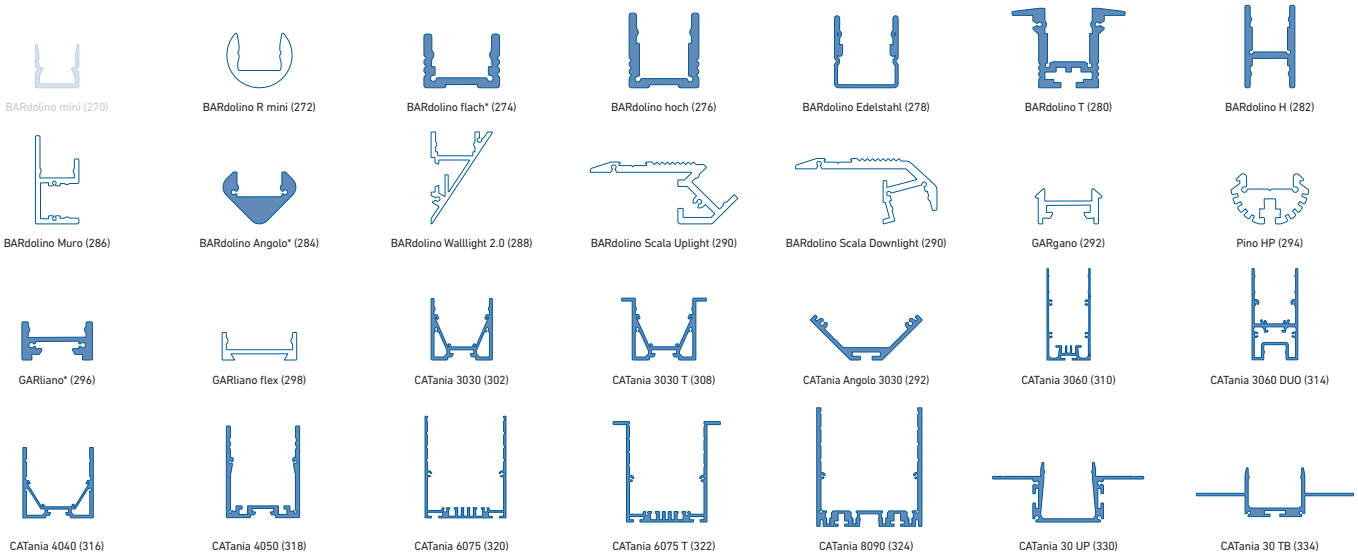

weiß: LED-Punkte sichtbar, kein homogenes Lichtbild | white: LED dots visible, no uniform light distribution
blau: homogenes Lichtbild möglich | blue: uniform light distribution is possible
* = eine homogene Lichtlinie ist nur in Kombination mit einer hohen Abdeckung möglich | a uniform light line is only possible in combination with a high diffusor

@ max. Ta = 25 °C im Betrieb und Montagesituation Aufbau [Einbau bei CATania 30 UP und CATania 30 TB] ansonsten ggf. unzureichende Kühlung | @ max. Ta = 25 °C in operation and surface mounted installation [recessed installation with CATania 30 UP and CATania 30 TB] otherwise possibility of insufficient cooling
Bitte beachten: Unzureichende Kühlung beschädigt den LED-Streifen! Verarbeitungshinweise zu LEDlight flex siehe S. 378 | Please note: insufficient cooling will damage the LED strips! Processing notes for LEDlight flex see p. 378

LEDlight flex 08 8 COLOR
ROT-AMBER | RED-AMBER

24V | CV | 117 m | PITCH 8 | 120° | DIMM | SDCM 3 | 80°Tc | 882 cm max

ROLLE | REEL: Länge: 504 cm (84 Segmente à 6 cm) | length: 504 cm (84 segments à 6 cm)

ZUSCHNITT | CUT: Segmente à 6 cm | segments à 6 cm

Variante Variant	Artikel-Nr. Item no.	Lichtfarbe Light color	typ. Wellenlänge typ. wavelength	typ. Watt/Meter	typ. Lumen/Watt	typ. Lumen/Meter	EEK* EEC*
Rolle | Reel	50411911	rot | red	625 nm	8 W/m	41 lm/W	330 lm/m	B
Zuschnitt | Cut	50011911						
Rolle | Reel	50411922	amber | amber	593 nm	8 W/m	39 lm/W	310 lm/m	B
Zuschnitt | Cut	50011922						

W/Zuschnitt: 0,48 W | W/Cut: 0.48 W
Lebensdauer: L70 > 30.000h @ Tc < 80 °C | Lifetime: L70 > 30,000h @ Tc < 80 °C
* Die EEK-Angabe bezieht sich auf eine Länge von 1 m | The EEC value is based on a length of 1 m
Passendes Zubehör siehe S. 250 ff. | suitable accessories see p. 250 ff.

TECHNISCHE ZEICHNUNG | TECHNICAL DRAWING

BESTELLUNG VON INDIVIDUELLEN LED-STREIFENLÄNGEN [ZUSCHNITT] - siehe Seite 151 | ORDERING INDIVIDUAL LED STRIP LENGTHS [CUT] - see page 151

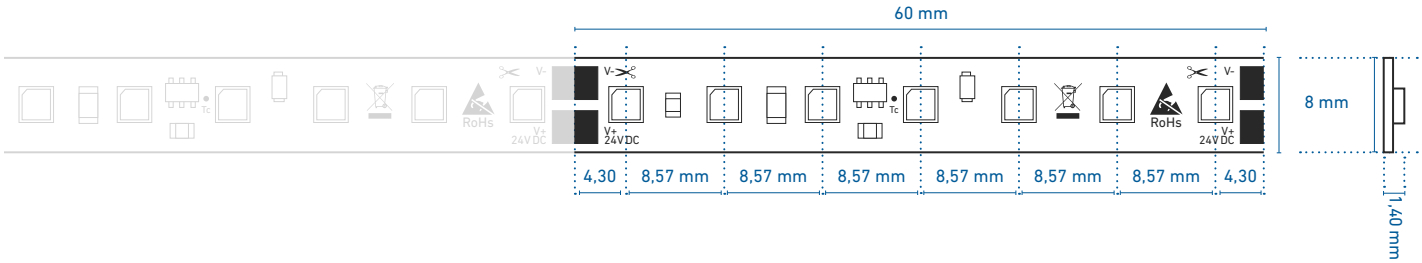

PROFILNUTZUNG | USE IN PROFILES

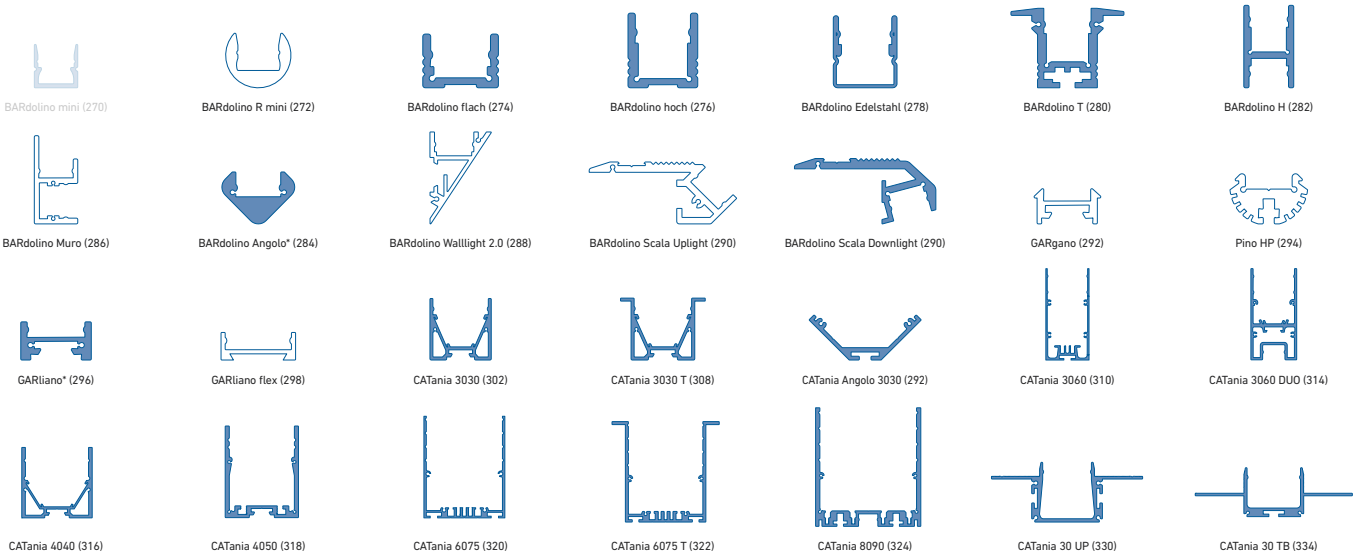

weiß: LED-Punkte sichtbar, kein homogenes Lichtbild | white: LED dots visible, no uniform light distribution
blau: homogenes Lichtbild möglich | blue: uniform light distribution is possible
* = eine homogene Lichtlinie ist nur in Kombination mit einer hohen Abdeckung möglich | a uniform light line is only possible in combination with a high diffusor

@ max. Ta = 25 °C im Betrieb und Montagesituation Aufbau [Einbau bei CATania 30 UP und CATania 30 TB] ansonsten ggf. unzureichende Kühlung | @ max. Ta = 25 °C in operation and surface mounted installation [recessed installation with CATania 30 UP and CATania 30 TB] otherwise possibility of insufficient cooling
Bitte beachten: Unzureichende Kühlung beschädigt den LED-Streifen! Verarbeitungshinweise zu LEDlight flex siehe S. 378 | Please note: insufficient cooling will damage the LED strips! Processing notes for LEDlight flex see p. 378

LEDlight flex 12 8p COLOR ROT-AMBER | RED-AMBER

24 V | CV | 78 m | PITCH 12 | 120° | DIMM | SDCM 3 | 80° Tc | 504 cm max

ROLLE | REEL: Länge: 504 cm (56 Segmente à 9 cm) | length: 504 cm (56 segments à 9 cm)

ZUSCHNITT | CUT: Segmente à 9 cm | segments à 9 cm

Variante Variant	Artikel-Nr. Item no.	Lichtfarbe Light color	typ. Wellenlänge typ. wavelength	typ. Watt/Meter	typ. Lumen/Watt	typ. Lumen/Meter	EEK* EEC*
Rolle | Reel	50412011	rot | red	625 nm	17,3 W/m	41 lm/W	710 lm/m	B
Zuschnitt | Cut	50012011						
Rolle | Reel	50412022	amber | amber	593 nm	17,3 W/m	40 lm/W	690 lm/m	B
Zuschnitt | Cut	50012022						

W/Zuschnitt: 1,56 W | W/Cut: 1.56 W
Lebensdauer: L70 > 30.000h @ Tc < 80 °C | Lifetime: L70 > 30,000h @ Tc < 80 °C
* Die EEK-Angabe bezieht sich auf eine Länge von 1 m | The EEC value is based on a length of 1 m
Passendes Zubehör siehe S. 250 ff. | suitable accessories see p. 250 ff.

Einfacher Anschluss und Verbinden ohne Löten - siehe Seite 250 | easy connection without soldering - see page 250

TECHNISCHE ZEICHNUNG | TECHNICAL DRAWING

BESTELLUNG VON INDIVIDUELLEN LED-STREIFENLÄNGEN [ZUSCHNITT] - siehe Seite 151 | ORDERING INDIVIDUAL LED STRIP LENGTHS [CUT] - see page 151

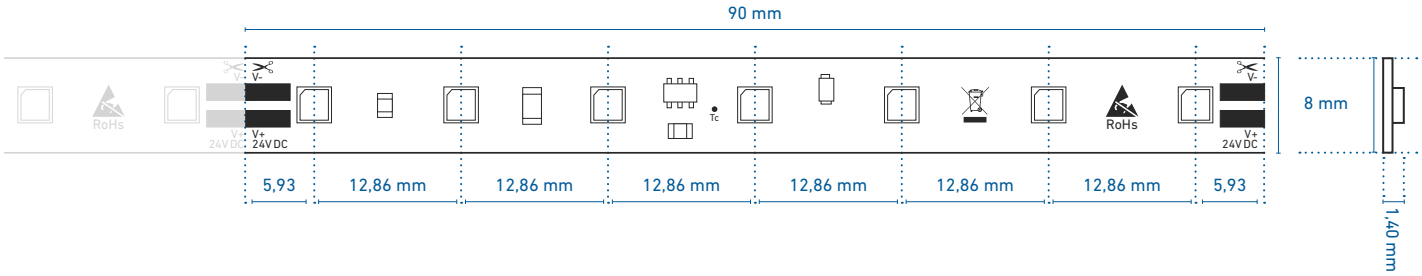

PROFILNUTZUNG | USE IN PROFILES

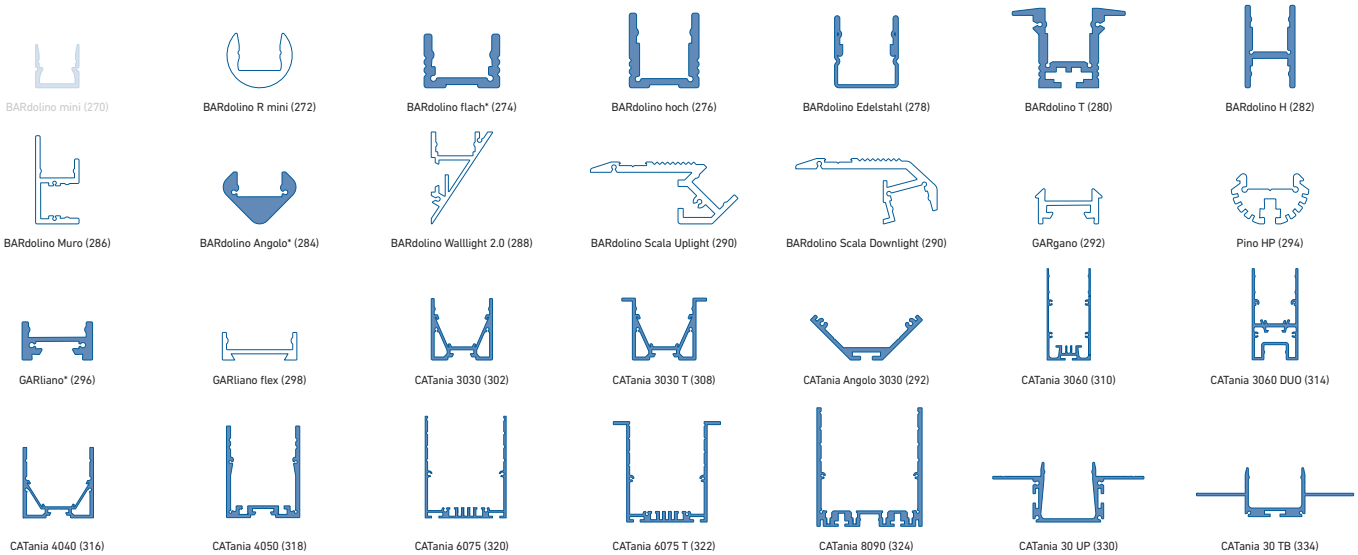

weiß: LED-Punkte sichtbar, kein homogenes Lichtbild | white: LED dots visible, no uniform light distribution
blau: homogenes Lichtbild möglich | blue: uniform light distribution is possible
* = eine homogene Lichtlinie ist nur in Kombination mit einer hohen Abdeckung möglich | a uniform light line is only possible in combination with a high diffusor

@ max. Ta = 25 °C im Betrieb und Montagesituation Aufbau [Einbau bei CATania 30 UP und CATania 30 TB] ansonsten ggf. unzureichende Kühlung | @ max. Ta = 25 °C in operation and surface mounted installation [recessed installation with CATania 30 UP and CATania 30 TB] otherwise possibility of insufficient cooling
Bitte beachten: Unzureichende Kühlung beschädigt den LED-Streifen! Verarbeitungshinweise zu LEDlight flex siehe S. 378 | Please note: insufficient cooling will damage the LED strips! Processing notes for LEDlight flex see p. 378

LEDlight flex 15 8p RGB

24 V | CV | 66 m | PITCH 15 | 120° | DIMM | 65 °Tc | 666 cm max

ROLLE | REEL: Länge: 396 cm (44 Segmente à 9 cm) | length: 396 cm (44 segments à 9 cm)

ZUSCHNITT | CUT: Segmente à 9 cm | segments à 9 cm

Variante Variant	Artikel-Nr. Item no.	Lichtfarbe Light color	typ. Farbtemperatur typ. color temperature	typ. Watt/Meter	typ. Lumen/Watt	typ. Lumen/Meter	EEK* EEC*
Rolle | Reel	50324631	RGB		16 W/m	46 lm/W	R: 220 lm/m G: 425 lm/m B: 95 lm/m	B
Zuschnitt | Cut	50001531						

W/Zuschnitt: 1,44 W | W/Cut: 1.44 W
Lebensdauer: L70 > 30.000h @ Tc < 65 °C | Lifetime: L70 > 30,000h @ Tc < 65 °C
* Die EEK-Angabe bezieht sich auf eine Länge von 1 m | The EEC value is based on a length of 1 m
Passendes Zubehör siehe S. 250 ff. | suitable accessories see p. 250 ff.

Einfacher Anschluss und Verbinden ohne Löten - siehe Seite 250 | easy connection without soldering - see page 250

TECHNISCHE ZEICHNUNG | TECHNICAL DRAWING

BESTELLUNG VON INDIVIDUELLEN LED-STREIFENLÄNGEN [ZUSCHNITT] - siehe Seite 151 | ORDERING INDIVIDUAL LED STRIP LENGTHS [CUT] - see page 151

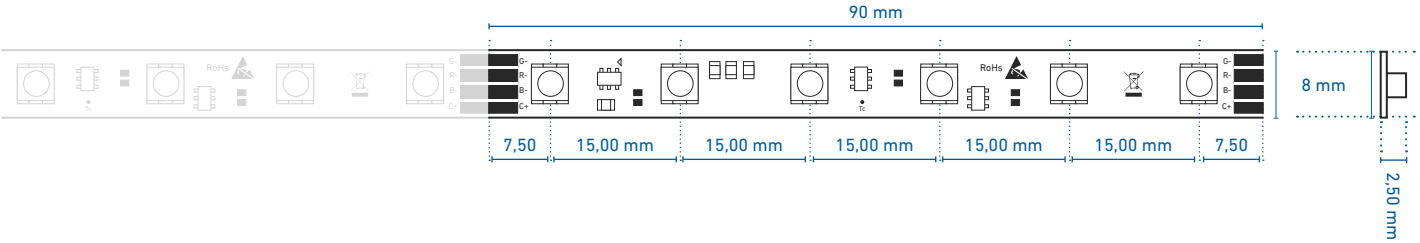

PROFILNUTZUNG | USE IN PROFILES

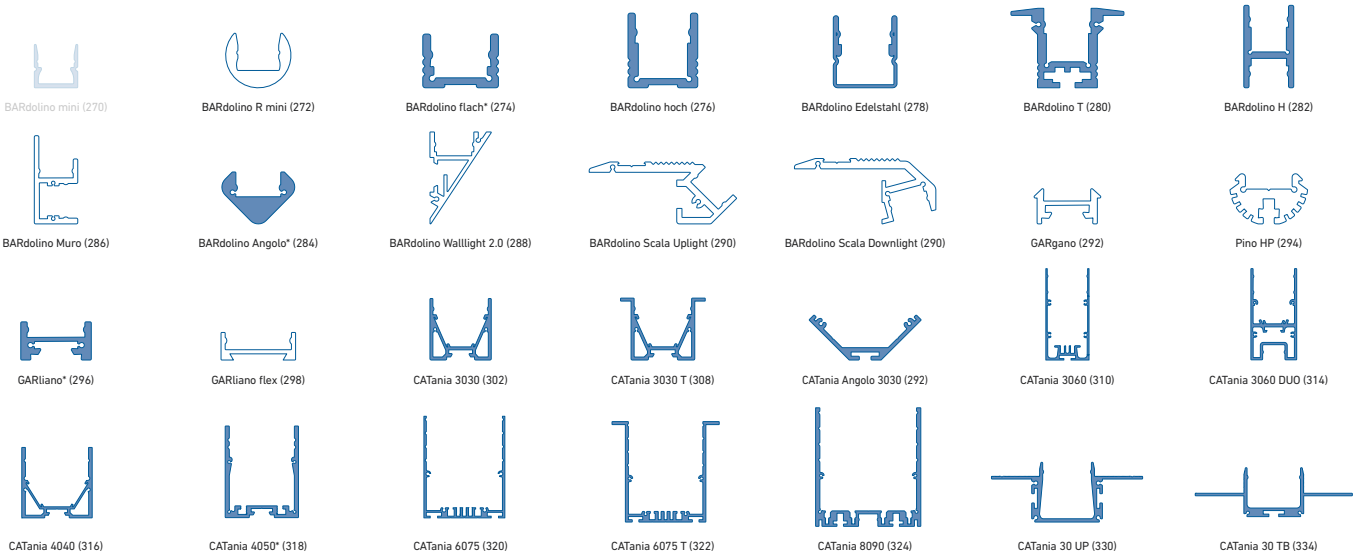

weiß: LED-Punkte sichtbar, kein homogenes Lichtbild | white: LED dots visible, no uniform light distribution
blau: homogenes Lichtbild möglich | blue: uniform light distribution is possible
* = eine homogene Lichtlinie ist nur in Kombination mit einer hohen Abdeckung möglich | a uniform light line is only possible in combination with a high diffusor

@ max. Ta = 25 °C im Betrieb und Montagesituation Aufbau [Einbau bei CATania 30 UP und CATania 30 TB] ansonsten ggf. unzureichende Kühlung | @ max. Ta = 25 °C in operation and surface mounted installation [recessed installation with CATania 30 UP and CATania 30 TB] otherwise possibility of insufficient cooling
Bitte beachten: Unzureichende Kühlung beschädigt den LED-Streifen! Verarbeitungshinweise zu LEDlight flex siehe S. 378 | Please note: insufficient cooling will damage the LED strips! Processing notes for LEDlight flex see p. 378

LEDlight flex 25 8p RGB

24 V | CV | 40 m | PITCH 25 | 120° | DIMM | 65 °Tc | 855 cm max

ROLLE | REEL: Länge: 600 cm (40 Segmente à 15 cm) | length: 600 cm (40 segments à 15 cm)

ZUSCHNITT | CUT: Segmente à 15 cm | segments à 15 cm

Variante Variant	Artikel-Nr. Item no.	Lichtfarbe Light color	typ. Farbtemperatur typ. color temperature	typ. Watt/Meter	typ. Lumen/Watt	typ. Lumen/Meter	EEK* EEC*
Rolle | Reel	50602531	RGB		9,6 W/m	46 lm/W	R: 130 lm/m G: 255 lm/m B: 55 lm/m	A
Zuschnitt | Cut	50015531						

W/Zuschnitt: 1,44 W | W/Cut: 1.44 W
Lebensdauer: L70 > 30.000h @ Tc < 65 °C | Lifetime: L70 > 30,000h @ Tc < 65 °C
* Die EEK-Angabe bezieht sich auf eine Länge von 1 m | The EEC value is based on a length of 1 m
Passendes Zubehör siehe S. 250 ff. | suitable accessories see p. 250 ff.

Einfacher Anschluss und Verbinden ohne Löten - siehe Seite 250 | easy connection without soldering - see page 250

TECHNISCHE ZEICHNUNG | TECHNICAL DRAWING

BESTELLUNG VON INDIVIDUELLEN LED-STREIFENLÄNGEN [ZUSCHNITT] - siehe Seite 151 | ORDERING INDIVIDUAL LED STRIP LENGTHS [CUT] - see page 151

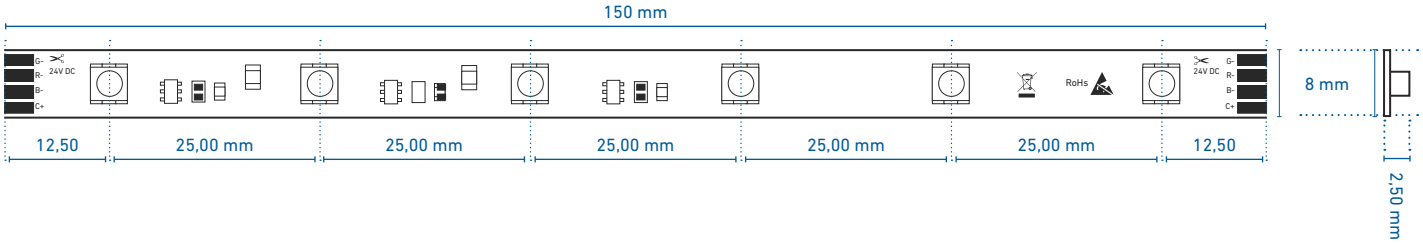

PROFILNUTZUNG | USE IN PROFILES

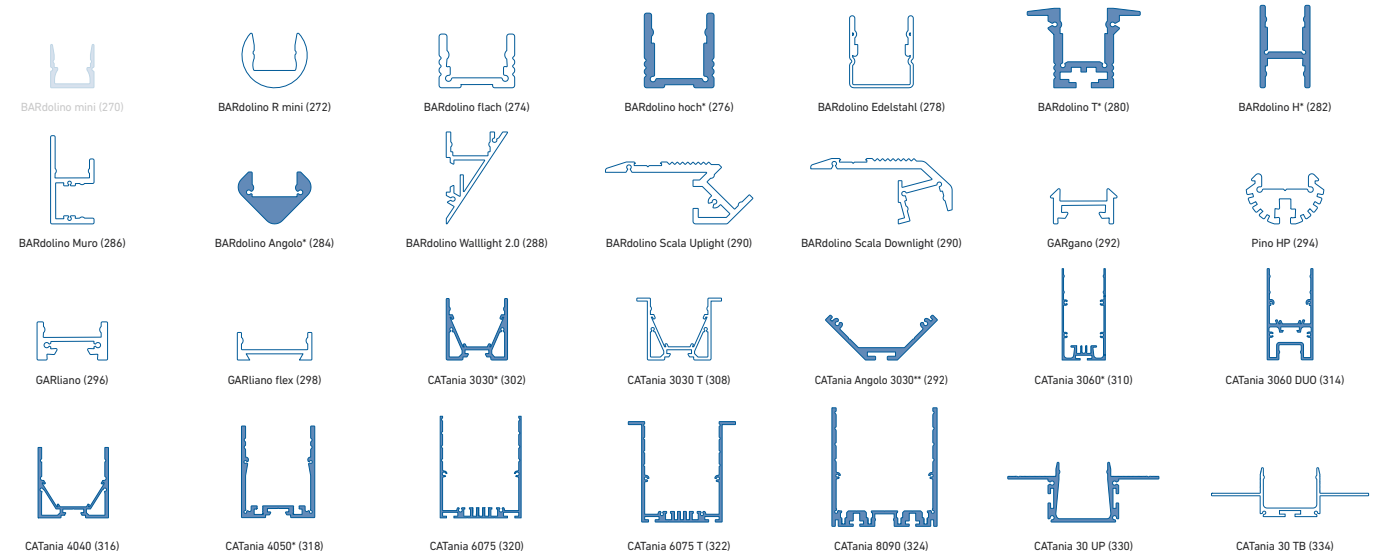

weiß: LED-Punkte sichtbar, kein homogenes Lichtbild | white: LED dots visible, no uniform light distribution
blau: homogenes Lichtbild möglich | blue: uniform light distribution is possible
* = eine homogene Lichtlinie ist nur in Kombination mit einer hohen Abdeckung möglich | a uniform light line is only possible in combination with a high diffuser
** = nur in Kombination mit rechteckiger Abdeckung | only in combination with rectangular diffuser

@ max. Ta = 25 °C im Betrieb und Montagesituation Aufbau [Einbau bei CATania 30 UP und CATania 30 TB] ansonsten ggf. unzureichende Kühlung | @ max. Ta = 25 °C in operation and surface mounted installation [recessed installation with CATania 30 UP and CATania 30 TB] otherwise possibility of insufficient cooling
Bitte beachten: Unzureichende Kühlung beschädigt den LED-Streifen! Verarbeitungshinweise zu LEDlight flex siehe S. 378 | Please note: insufficient cooling will damage the LED strips! Processing notes for LEDlight flex see p. 378

LEDlight flex 16 10 RGBW | RGBA

24 V | CV | 120 m | PITCH 16 | 120° | DIMM | 65 °Tc | 550 cm max

ROLLE | REEL: Länge: 400 cm (40 Segmente à 10 cm) | length: 400 cm (40 segments à 10 cm)

ZUSCHNITT | CUT: Segmente à 10 cm | segments à 10 cm

Variante Variant	Artikel-Nr. Item no.	Lichtfarbe Light color	typ. Farbtemperatur typ. color temperature	typ. Watt/Meter	typ. Lumen/Watt	typ. Lumen/Meter	typ. CRI*	EEK** EEC**
Rolle | Reel	50409128	RGBW (2700 K)		19,2 W/m	65 lm/W	R: 200 lm/m G: 385 lm/m B: 85 lm/m 2700 K: 580 lm/m	84	A
Zuschnitt | Cut	50009128							
Rolle | Reel	50409133	RGBW (3000 K)		19,2 W/m	66 lm/W	R: 200 lm/m G: 385 lm/m B: 85 lm/m 3000 K: 600 lm/m	84	A
Zuschnitt | Cut	50009133							
Rolle | Reel	50409134	RGBW (4000 K)		19,2 W/m	71 lm/W	R: 200 lm/m G: 385 lm/m B: 85 lm/m 4000 K: 690 lm/m	84	A
Zuschnitt | Cut	50009134							
Rolle | Reel	50409132	RGBA		19,2 W/m	45 lm/W	R: 200 lm/m G: 385 lm/m B: 85 lm/m A: 190 lm/m	---	B
Zuschnitt | Cut	50009132							

* Der CRI bezieht sich auf die weiße LED. Durch Mischung mit den farbigen LEDs, kann der CRI sowohl positiv als auch negativ beeinflusst werden |
* The CRI refers to the white LED. By mixing with the colored LEDs, the CRI can be influenced both positively and negatively.

W/Zuschnitt: 1,92 W | W/Cut: 1.92 W
Lebensdauer: L70 > 30.000h @ Tc < 65 °C | Lifetime: L70 > 30,000h @ Tc < 65 °C
** Die EEK-Angabe bezieht sich auf eine Länge von 1 m | The EEC value is based on a length of 1 m
Passendes Zubehör siehe S. 251 ff. | suitable accessories see p. 251 ff.

TECHNISCHE ZEICHNUNG | TECHNICAL DRAWING

BESTELLUNG VON INDIVIDUELLEN LED-STREIFENLÄNGEN [ZUSCHNITT] - siehe Seite 151 | ORDERING INDIVIDUAL LED STRIP LENGTHS [CUT] - see page 151

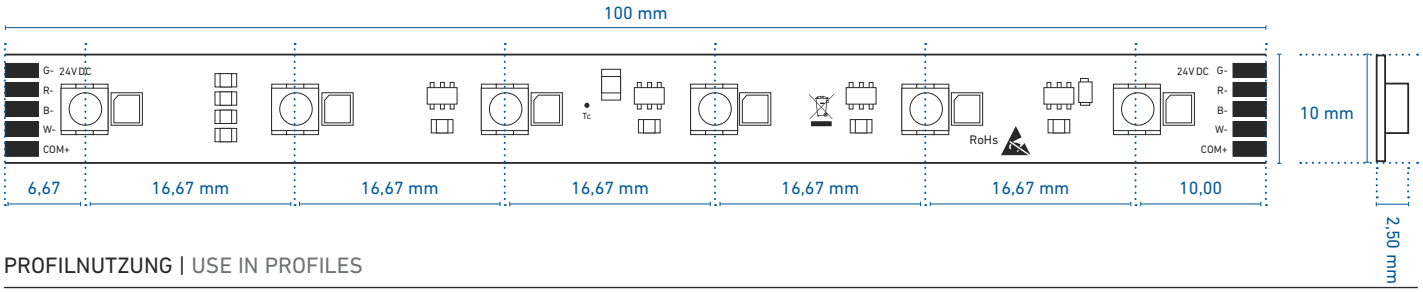

PROFILNUTZUNG | USE IN PROFILES

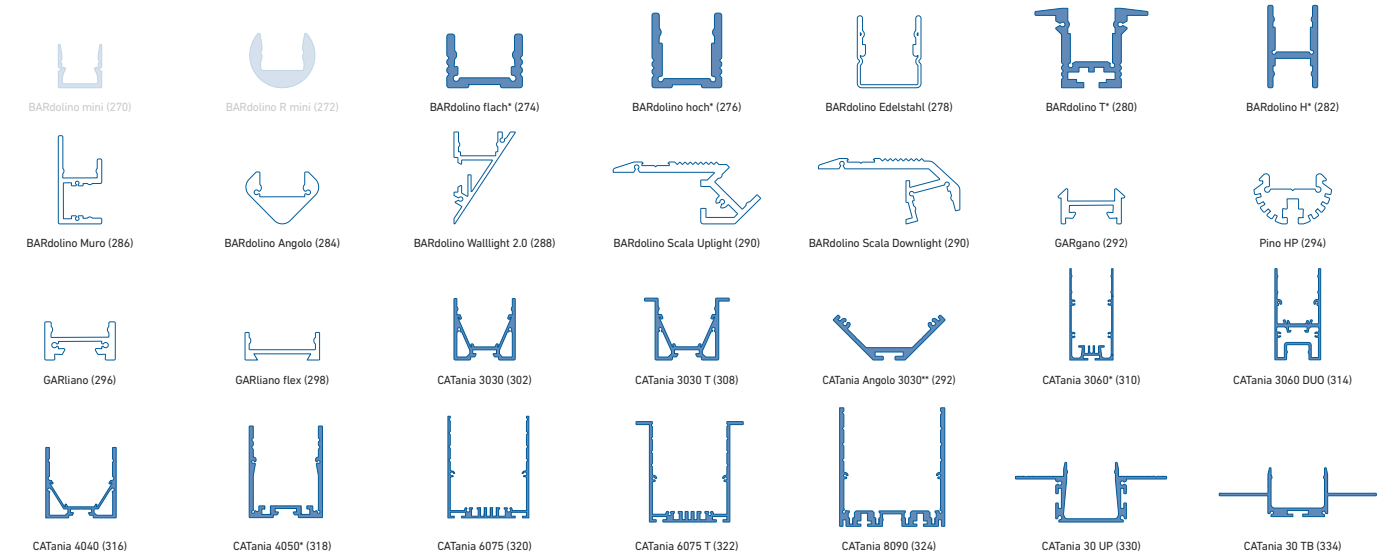

weiß: LED-Punkte sichtbar, kein homogenes Lichtbild | white: LED dots visible, no uniform light distribution
blau: homogenes Lichtbild möglich | blue: uniform light distribution is possible
* = eine homogene Lichtlinie ist nur in Kombination mit einer hohen Abdeckung möglich | a uniform light line is only possible in combination with a high diffuser
** = nur in Kombination mit halbrunder Abdeckung | only in combination with semi-circular diffuser

@ max. Ta = 25 °C im Betrieb und Montagesituation Aufbau [Einbau bei CATania 30 UP und CATania 30 TB] ansonsten ggf. unzureichende Kühlung | @ max. Ta = 25 °C in operation and surface mounted installation [recessed installation with CATania 30 UP and CATania 30 TB] otherwise possibility of insufficient cooling
Bitte beachten: Unzureichende Kühlung beschädigt den LED-Streifen! Verarbeitungshinweise zu LEDlight flex siehe S. 378 | Please note: insufficient cooling will damage the LED strips! Processing notes for LEDlight flex see p. 378

FOTO: VSB Wellness

LEDlight flex
SPECIAL EDITION

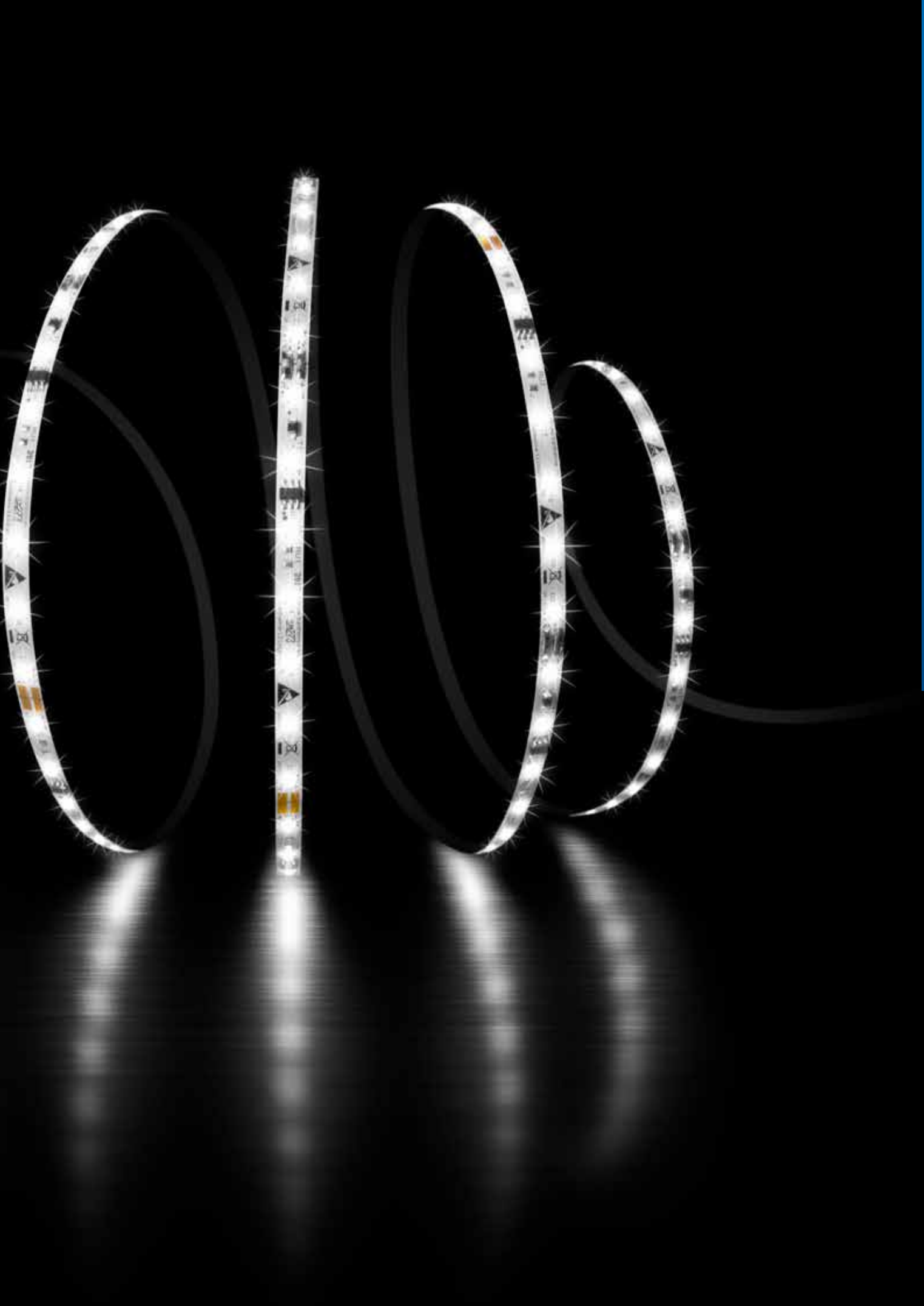

LEDlight flex SPECIAL EDITION

FÜR SONDERANWENDUNGEN

SLIM

» LED-Streifen für Einbausituationen, die besonders kompakte Bauteilgrößen erfordern
» LEDlight flex 08 4 SLIM mit 180°-Abstrahlung durch CSP-LED
» Lebensdauer L80 > 60.000 h bei Tc < 80 °C
» Stromregelung durch IC für gleichbleibende Helligkeit über die gesamte Lichtlinie
» mit TVS-Überspannungsschutzdiode
» mit hochwertigem 3M-Doppelklebeband

SMALL CUT

» LED-Streifen mit sehr kleinem Teilungsmaß von nur 25 mm
» bietet mehr Flexibilität im Leuchtenbau oder bei der Realisierung linearer Lichtlinien
» optimale Platzausnutzung, auch bei Sondermaßen
» sehr hohe Effizienz: bis zu 115 lm/W bei 4000 K
» bis zu 1.990 lm/m möglich
» lange Lebensdauer: L90/B10 > 60.000 h bei Tc < 80°C
» Stromregelung durch IC sorgt für gleichbleibende Helligkeit über die gesamte Lichtlinie
» mit Verpolungsschutzdiode
» mit TVS-Überspannungsschutzdiode
» mit hochwertigem 3M-Doppelklebeband

FOR SPECIAL APPLICATIONS

SLIM

» LED strips for installation situations requiring particularly compact component sizes
» LEDlight flex 08 4 SLIM with 180° light emission with CSP-LED
» operating life L80 > 60,000 h at Tc < 80 °C
» current regulation by IC for constant brightness over the entire light line
» with TVS surge protection diode
» with high-quality 3M double adhesive tape

SMALL CUT

» LED strips with a very small cut length of only 25 mm
» offers more flexibility in luminaire construction or in the realisation of linear light lines
» optimal use of space, even with non-standard dimensions
» very high efficiency: up to 115 lm/W at 4000 K
» up to 1,990 lm/m possible
» long lifetime: L90/B10 > 60,000 h at Tc < 80°C
» current control via IC ensures constant brightness over the entire light line
» with reverse polarity protection diode
» with TVS surge protection diode
» with high-quality 3M double-sided adhesive tape

SPEKTRUM UND FARBWIEDERGABE | SPECTRUM AND COLOR RENDERING

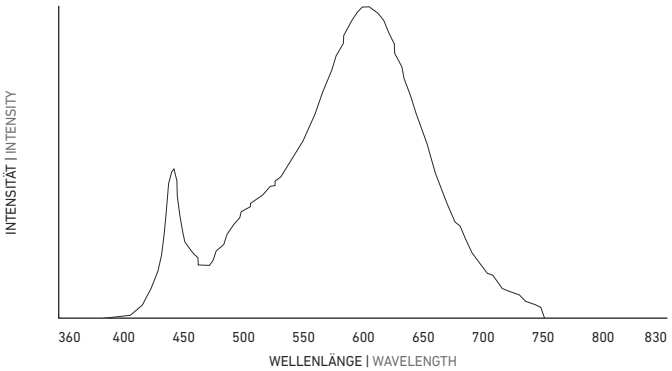

Abbildungen exemplarisch für 2700 K. Angaben zu weiteren Lichtfarben finden Sie auf **www.barthelme.de** |

Illustrations exemplary for 2700 K. Information on other light colors can be found at **www.barthelme.de**

FARBWIEDERGABEINDEX (CRI) | COLOR RENDERING INDEX (CRI)

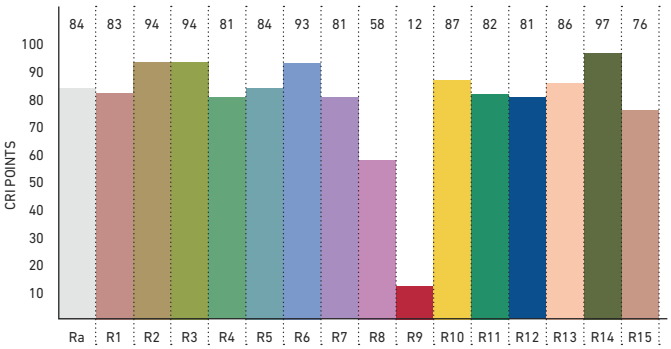

FARBQUALITÄTSSKALA [CQS] | COLOR QUALITY SCALE [CQS]

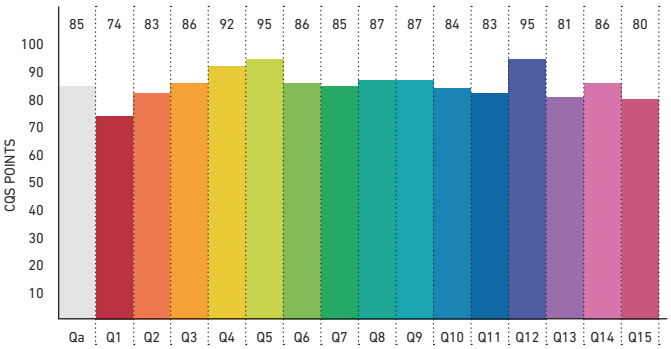

IES TM-30-15

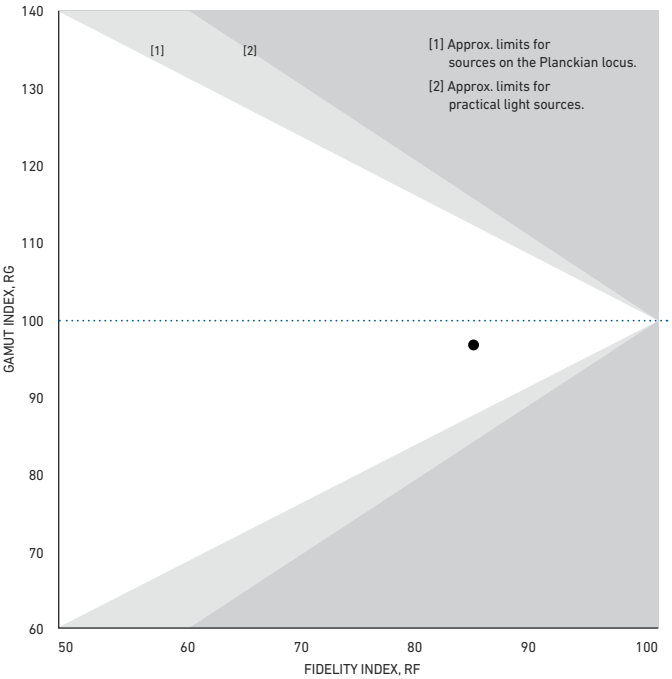

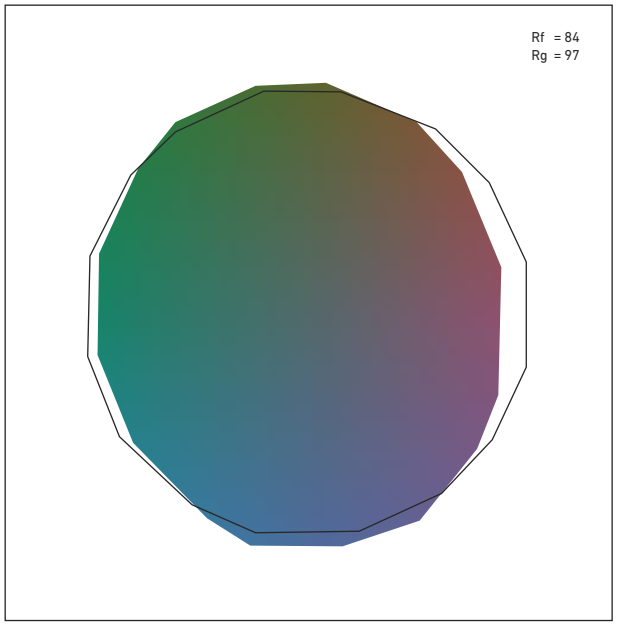

» METHODEN ZUR BESTIMMUNG DER FARBWIEDERGABE UND LICHTQUALITÄT « finden Sie auf S. 376 | » METHODS FOR DETERMINING COLOR REPRODUCTION AND QUALITY OF LIGHT « can be found on p. 376

LEDlight flex 08 4 SLIM

24 V | CV | 117 m | PITCH 8 | 180° | DIMM | 1BIN | SDCM 3 | 80° Tc | 456 cm max

ROLLE | REEL: Länge: 360 cm (60 Segmente à 6 cm) | length: 360 cm (60 segments à 6 cm)

ZUSCHNITT | CUT: Segmente à 6 cm | segments à 6 cm

Variante Variant	Artikel-Nr. Item no.	Lichtfarbe Light color	typ. Farbtemperatur typ. color temperature	typ. Watt/Meter	typ. Lumen/Watt	typ. Lumen/Meter	typ. CRI	EEK* EEC*
Rolle | Reel	50412128	warmweiß 827 | warm white	2700 K	8 W/m	101 lm/W	810 lm/m	84	A+
Zuschnitt | Cut	50012128							
Rolle | Reel	50412133	weiß 830 | white	3000 K	8 W/m	106 lm/W	850 lm/m	84	A+
Zuschnitt | Cut	50012133							
Rolle | Reel	50412134	kaltweiß 840 | cool white	4000 K	8 W/m	112 lm/W	890 lm/m	84	A+
Zuschnitt | Cut	50012134							

W/Zuschnitt: 0,48 W | W/Cut: 0.48 W
Lebensdauer: L80 > 60.000 h @ Tc < 80 °C | Lifetime: L80 > 60,000 h @ Tc < 80 °C
* Die EEK-Angabe bezieht sich auf eine Länge von 1 m | The EEC value is based on a length of 1 m
Passendes Zubehör siehe S. 251 ff. | suitable accessories see p. 251 ff.

TECHNISCHE ZEICHNUNG | TECHNICAL DRAWING

BESTELLUNG VON INDIVIDUELLEN LED-STREIFENLÄNGEN [ZUSCHNITT] - siehe Seite 151 | ORDERING INDIVIDUAL LED STRIP LENGTHS [CUT] - see page 151

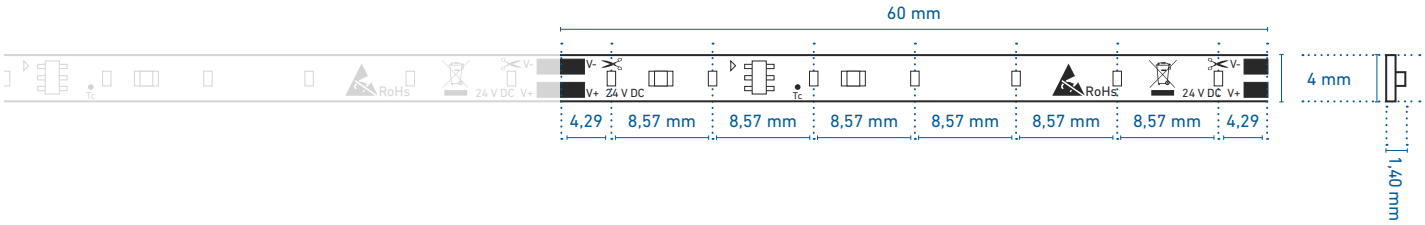

PROFILNUTZUNG | USE IN PROFILES

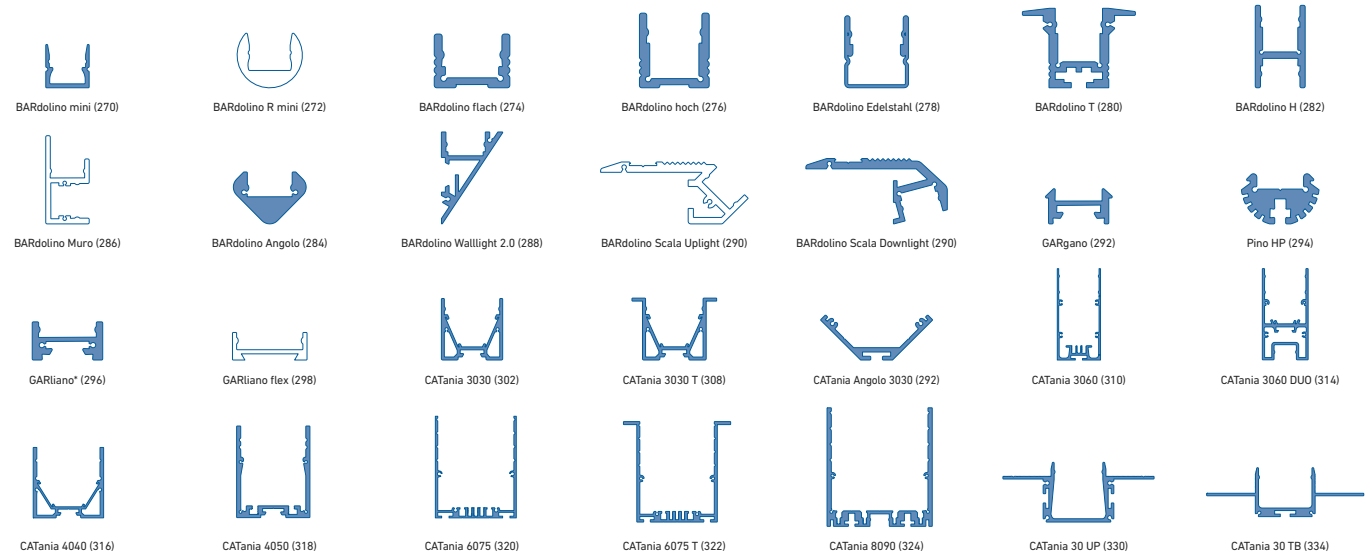

weiß: LED-Punkte sichtbar, kein homogenes Lichtbild | white: LED dots visible, no uniform light distribution
blau: homogenes Lichtbild möglich | blue: uniform light distribution is possible
* = eine homogene Lichtlinie ist nur in Kombination mit einer hohen Abdeckung möglich | a uniform light line is only possible in combination with a high diffusor

@ max. Ta = 25 °C im Betrieb und Montagesituation Aufbau [Einbau bei CATania 30 UP und CATania 30 TB] ansonsten ggf. unzureichende Kühlung | @ max. Ta = 25 °C in operation and surface mounted installation [recessed installation with CATania 30 UP and CATania 30 TB] otherwise possibility of insufficient cooling
Bitte beachten: Unzureichende Kühlung beschädigt den LED-Streifen! Verarbeitungshinweise zu LEDlight flex siehe S. 378 | Please note: insufficient cooling will damage the LED strips! Processing notes for LEDlight flex see p. 378

LEDlight flex 12 8p SMALL CUT 2000

24 V | CV | 80 m | PITCH 12 | 120° | DIMM | 1BIN | SDCM 3 | 80°Tc | 690 cm max

ROLLE | REEL: Länge: 500 cm (200 Segmente à 2,5 cm) | length: 500 cm (200 segments à 2.5 cm)

ZUSCHNITT | CUT: Segmente à 2,5 cm | segments à 2.5 cm

Variante Variant	Artikel-Nr. Item no.	Lichtfarbe Light color	typ. Farbtemperatur typ. color temperature	typ. Watt/Meter	typ. Lumen/Watt	typ. Lumen/Meter	typ. CRI	EEK* EEC*
Rolle | Reel	50412528	warmweiß 827 | warm white	2700 K	17,3 W/m	107 lm/W	1.850 lm/m	84	A+
Zuschnitt | Cut	50012528							
Rolle | Reel	50412533	weiß 830 | white	3000 K	17,3 W/m	114 lm/W	1.980 lm/m	84	A+
Zuschnitt | Cut	50012533							
Rolle | Reel	50412534	kaltweiß 840 | cool white	4000 K	17,3 W/m	115 lm/W	1.990 lm/m	84	A+
Zuschnitt | Cut	50012534							

W/Zuschnitt: 0,43 W | W/Cut: 0.43 W
Lebensdauer: L90/B10 > 60.000h @ Tc < 80 °C | Lifetime: L90/B10 > 60,000h @ Tc < 80 °C
* Die EEK-Angabe bezieht sich auf eine Länge von 1 m | The EEC value is based on a length of 1 m
Passendes Zubehör siehe S. 250 ff. | suitable accessories see p. 250 ff.

Einfacher Anschluss und Verbinden ohne Löten - siehe Seite 250 | easy connection without soldering - see page 250

ABGEKÜNDIGT
DISCONTINUED

PREMIUM
LED-STREIFEN
LED STRIPS

TECHNISCHE ZEICHNUNG | TECHNICAL DRAWING

BESTELLUNG VON INDIVIDUELLEN LED-STREIFENLÄNGEN [ZUSCHNITT] - siehe Seite 151 | ORDERING INDIVIDUAL LED STRIP LENGTHS [CUT] - see page 151

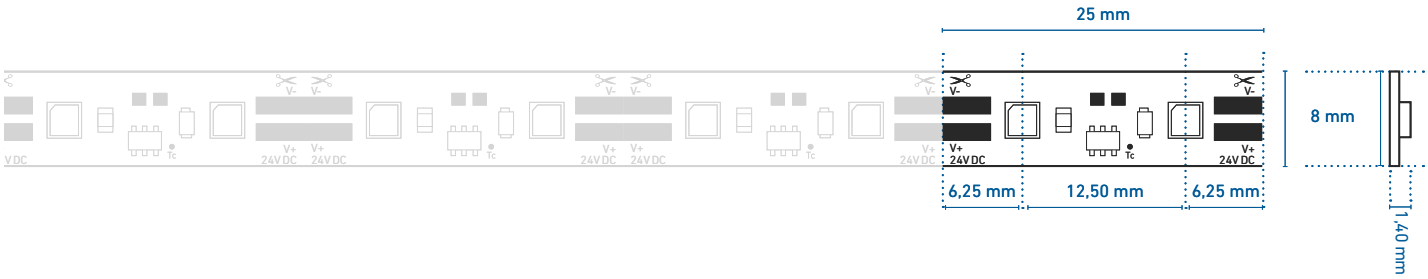

PROFILNUTZUNG | USE IN PROFILES

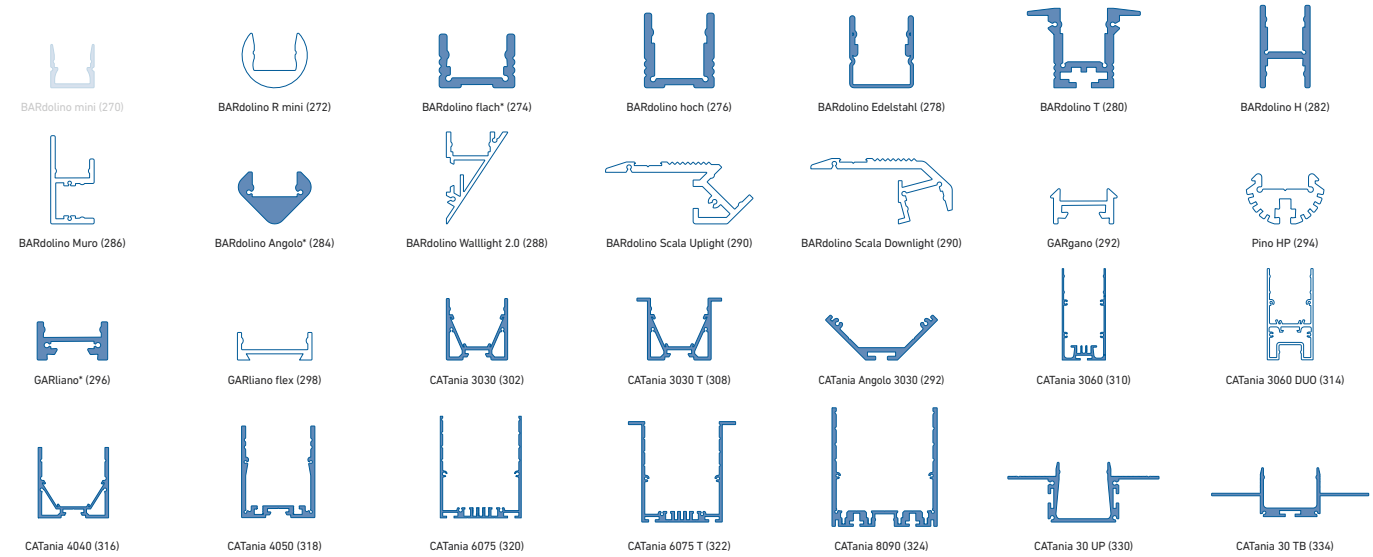

weiß: LED-Punkte sichtbar, kein homogenes Lichtbild | white: LED dots visible, no uniform light distribution
blau: homogenes Lichtbild möglich | blue: uniform light distribution is possible
* = eine homogene Lichtlinie ist nur in Kombination mit einer hohen Abdeckung möglich | a uniform light line is only possible in combination with a high diffusor

@ max. Ta = 25 °C im Betrieb und Montagesituation Aufbau [Einbau bei CATania 30 UP und CATania 30 TB] ansonsten ggf. unzureichende Kühlung | @ max. Ta = 25 °C in operation and surface mounted installation [recessed installation with CATania 30 UP and CATania 30 TB] otherwise possibility of insufficient cooling
Bitte beachten: Unzureichende Kühlung beschädigt den LED-Streifen! Verarbeitungshinweise zu LEDlight flex siehe S. 378 | Please note: insufficient cooling will damage the LED strips! Processing notes for LEDlight flex see p. 378

LEDlight flex
48 V

LEDlight flex 48 V

- » bis zu 2,6 fach höhere Einspeiselänge gegenüber 24 V DC
- » ideal für extra lange Lichtlinien mit nur einer Einspeisung
- » sehr gute Farbwiedergabe: CRI Ra typ. 94, R9 > 50
- » hohe Effizienz: bis zu 125 lm/W bei 4000 K
- » Lebensdauer L90/B10 > 60.000 h bei Tc < 80 °C
- » Stromregelung durch IC für gleichbleibende Helligkeit über die gesamte Lichtlinie
- » mit Verpolungsschutzdiode
- » mit TVS-Überspannungsschutzdiode
- » mit hochwertigem 3M-Doppelklebeband

- » up to 2.6 times higher in-feed length compared to 24 V DC
- » ideal for extra long light lines with only one power supply
- » excellent colour rendering: CRI Ra typ. 94, R9 > 50
- » high efficiency: up to 125 lm/W at 4000 K
- » operating life L90/B10 > 60,000 h at Tc < 80 °C
- » current regulation by IC for constant brightness over the entire light line
- » with reverse polarity protection diode
- » with TVS surge protection diode
- » with high-quality 3M double adhesive tape

SPEKTRUM UND FARBWIEDERGABE | SPECTRUM AND COLOR RENDERING

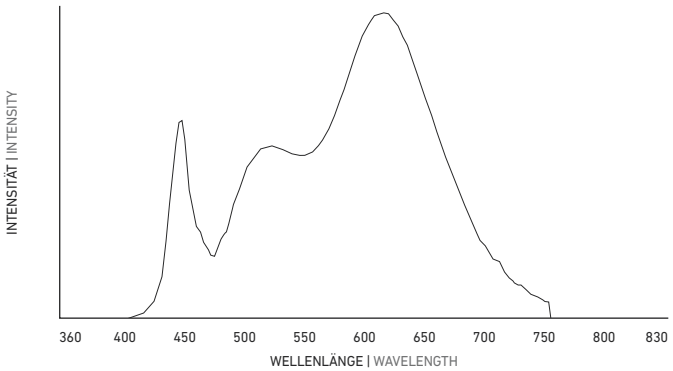

Abbildungen exemplarisch für 3000 K. Angaben zu weiteren Lichtfarben finden Sie auf **www.barthelme.de.**|

Illustrations exemplary for 3000 K. Information on other light colors can be found at **www.barthelme.de**

FARBWIEDERGABEINDEX (CRI) | COLOR RENDERING INDEX (CRI)

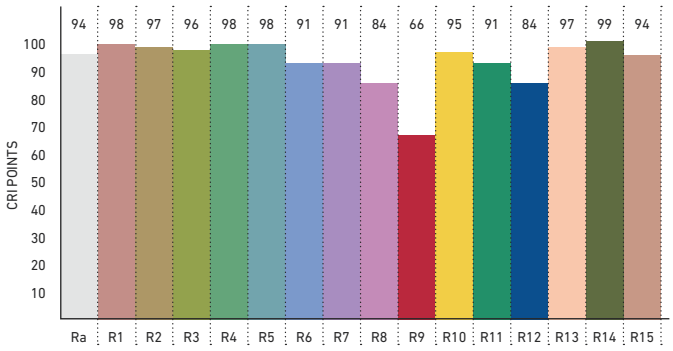

FARBQUALITÄTSSKALA [CQS] | COLOR QUALITY SCALE [CQS]

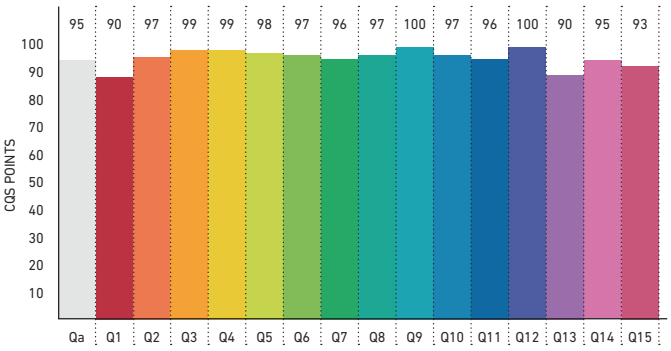

IES TM-30-15

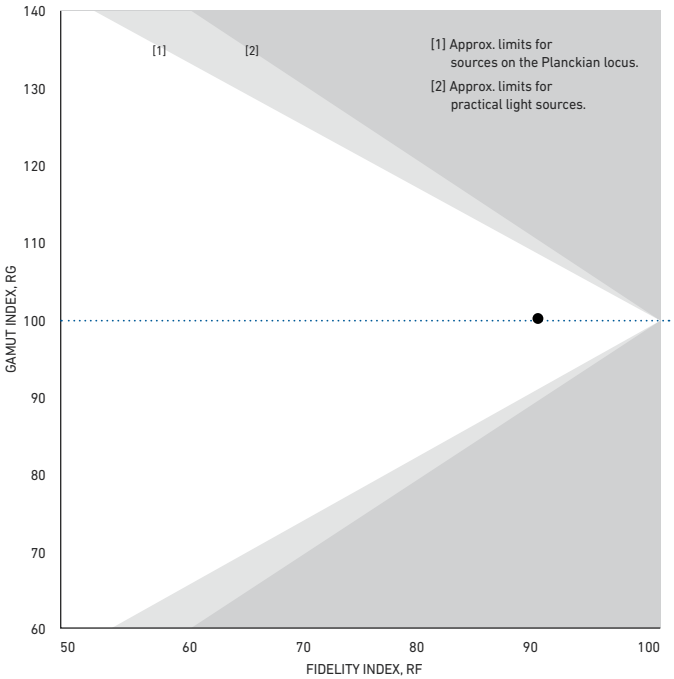

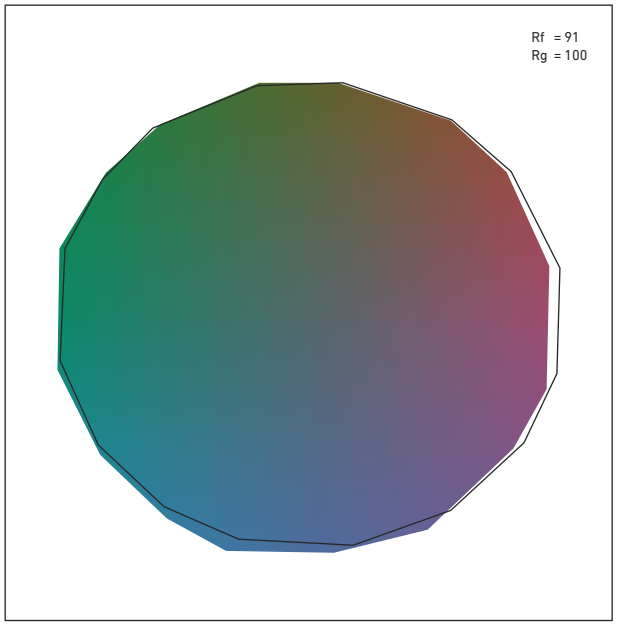

» METHODEN ZUR BESTIMMUNG DER FARBWIEDERGABE UND LICHTQUALITÄT « finden Sie auf S. 376 | » METHODS FOR DETERMINING COLOR REPRODUCTION AND QUALITY OF LIGHT « can be found on p. 376

LEDlight flex 12 8p 48V 1000

48V | CV | 78 m | PITCH 12 | 120° | DIMM | 1BIN | SDCM 3 | 80° Tc | 2349 cm max

ROLLE | REEL: Länge: 2.016 cm (224 Segmente à 9 cm) | length: 2,016 cm (224 segments à 9 cm)

ZUSCHNITT | CUT: Segmente à 9 cm | segments à 9 cm

Variante Variant	Artikel-Nr. Item no.	Lichtfarbe Light color	typ. Farbtemperatur typ. color temperature	typ. Watt/Meter	typ. Lumen/Watt	typ. Lumen/Meter	typ. CRI	EEK* EEC*
Rolle | Reel	50412228	warmweiß 927 | warm white	2700 K	8 W/m	105 lm/W	840 lm/m	94	A+
Zuschnitt | Cut	50012228							
Rolle | Reel	50412233	weiß 930 | white	3000 K	8 W/m	109 lm/W	870 lm/m	94	A+
Zuschnitt | Cut	50012233							
Rolle | Reel	50412234	kaltweiß 940| cool white	4000 K	8 W/m	125 lm/W	1.000 lm/m	94	A++
Zuschnitt | Cut	50012234							

W/Zuschnitt: 0,72 W | W/Cut: 0.72 W
Lebensdauer: L90/B10 > 60.000 h @ Tc < 80 °C | Lifetime: L90/B10 > 60,000 h @ Tc < 80 °C
* Die EEK-Angabe bezieht sich auf eine Länge von 1 m | The EEC value is based on a length of 1 m
Passendes Zubehör siehe S. 250 ff. | suitable accessories see p. 250 ff.

Einfacher Anschluss und Verbinden ohne Löten - siehe Seite 250 | easy connection without soldering - see page 250

TECHNISCHE ZEICHNUNG | TECHNICAL DRAWING

BESTELLUNG VON INDIVIDUELLEN LED-STREIFENLÄNGEN [ZUSCHNITT] - siehe Seite 151 | ORDERING INDIVIDUAL LED STRIP LENGTHS [CUT] - see page 151

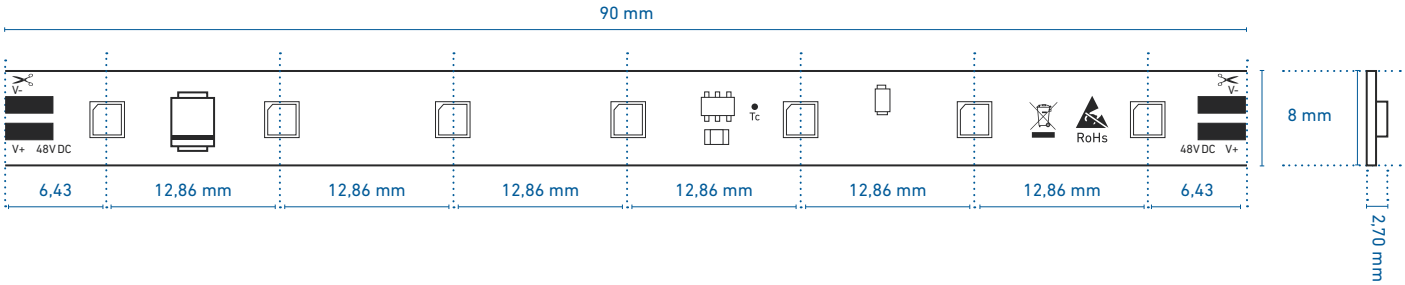

PROFILNUTZUNG | USE IN PROFILES

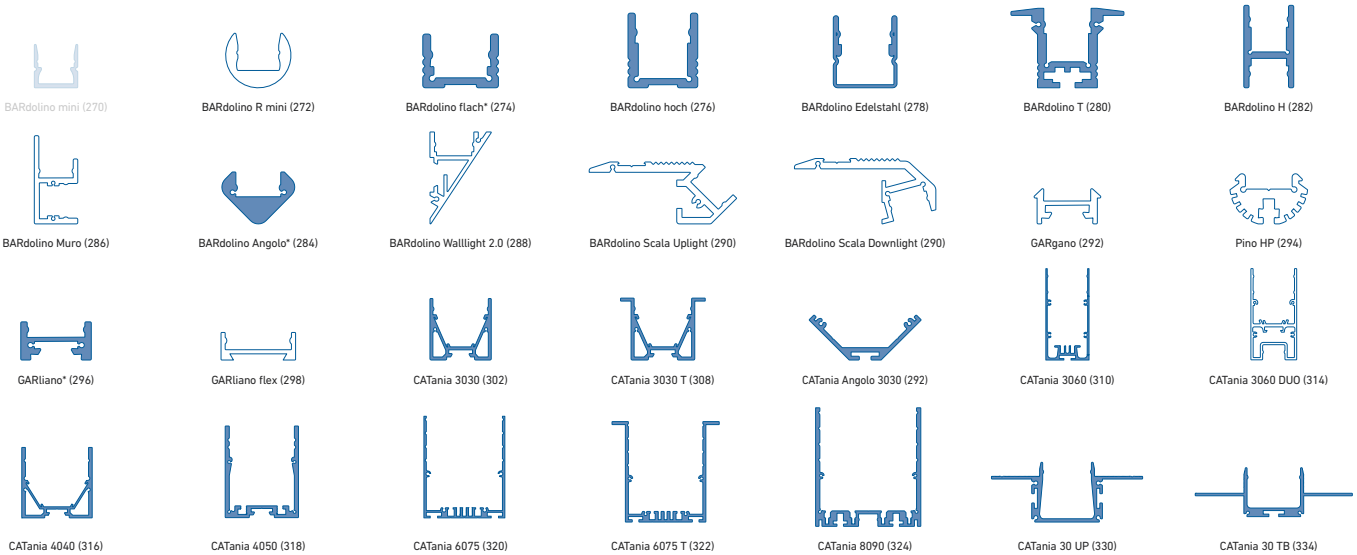

weiß: LED-Punkte sichtbar, kein homogenes Lichtbild | white: LED dots visible, no uniform light distribution
blau: homogenes Lichtbild möglich | blue: uniform light distribution is possible
* = eine homogene Lichtlinie ist nur in Kombination mit einer hohen Abdeckung möglich | a uniform light line is only possible in combination with a high diffusor

@ max. Ta = 25 °C im Betrieb und Montagesituation Aufbau [Einbau bei CATania 30 UP und CATania 30 TB] ansonsten ggf. unzureichende Kühlung | @ max. Ta = 25 °C in operation and surface mounted installation [recessed installation with CATania 30 UP and CATania 30 TB] otherwise possibility of insufficient cooling
Bitte beachten: Unzureichende Kühlung beschädigt den LED-Streifen! Verarbeitungshinweise zu LEDlight flex siehe S. 378 | Please note: insufficient cooling will damage the LED strips! Processing notes for LEDlight flex see p. 378

LEDlight flex 12 8p 48V 2000

48V | CV | 78 m | PITCH 12 | 120° | DIMM | 1BIN | SDCM 3 | 80° Tc | 1359 cm max

ROLLE | REEL: Länge: 1.008 cm (112 Segmente à 9 cm) | length: 1,008 cm (112 segments à 9 cm)

ZUSCHNITT | CUT: Segmente à 9 cm | segments à 9 cm

Variante Variant	Artikel-Nr. Item no.	Lichtfarbe Light color	typ. Farbtemperatur typ. color temperature	typ. Watt/Meter	typ. Lumen/Watt	typ. Lumen/Meter	typ. CRI	EEK* EEC*
Rolle | Reel	50412328	warmweiß 927 | warm white	2700 K	17,6 W/m	103 lm/W	1.820 lm/m	94	A+
Zuschnitt | Cut	50012328							
Rolle | Reel	50412333	weiß 930 | white	3000 K	17,6 W/m	107 lm/W	1.880 lm/m	94	A+
Zuschnitt | Cut	50012333							
Rolle | Reel	50412334	kaltweiß 940| cool white	4000 K	17,6 W/m	123 lm/W	2.170 lm/m	94	A+
Zuschnitt | Cut	50012334							

W/Zuschnitt: 1,58 W | W/Cut: 1.58 W
Lebensdauer: L90/B10 > 60.000 h @ Tc < 80 °C | Lifetime: L90/B10 > 60,000 h @ Tc < 80 °C
* Die EEK-Angabe bezieht sich auf eine Länge von 1 m | The EEC value is based on a length of 1 m
Passendes Zubehör siehe S. 250 ff. | suitable accessories see p. 250 ff.

Einfacher Anschluss und Verbinden ohne Löten - siehe Seite 250 | easy connection without soldering - see page 250

TECHNISCHE ZEICHNUNG | TECHNICAL DRAWING

BESTELLUNG VON INDIVIDUELLEN LED-STREIFENLÄNGEN [ZUSCHNITT] - siehe Seite 151 | ORDERING INDIVIDUAL LED STRIP LENGTHS [CUT] - see page 151

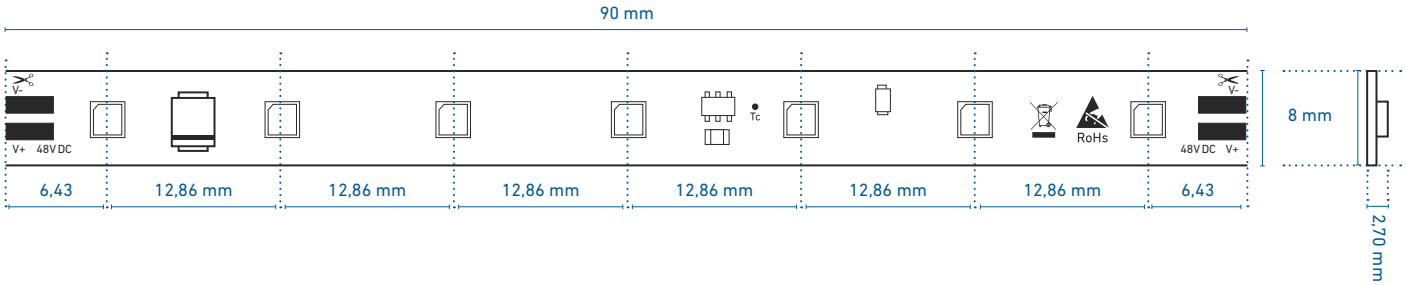

PROFILNUTZUNG | USE IN PROFILES

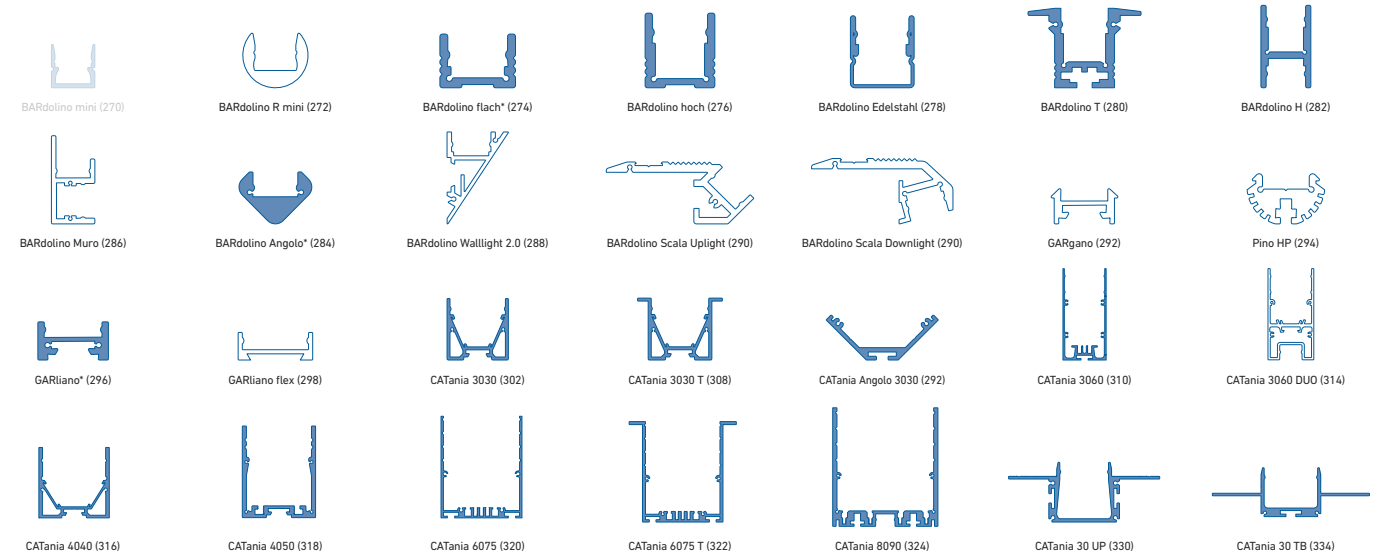

weiß: LED-Punkte sichtbar, kein homogenes Lichtbild | white: LED dots visible, no uniform light distribution
blau: homogenes Lichtbild möglich | blue: uniform light distribution is possible
* = eine homogene Lichtlinie ist nur in Kombination mit einer hohen Abdeckung möglich | a uniform light line is only possible in combination with a high diffusor

@ max. Ta = 25 °C im Betrieb und Montagesituation Aufbau [Einbau bei CATania 30 UP und CATania 30 TB] ansonsten ggf. unzureichende Kühlung | @ max. Ta = 25 °C in operation and surface mounted installation [recessed installation with CATania 30 UP and CATania 30 TB] otherwise possibility of insufficient cooling
Bitte beachten: Unzureichende Kühlung beschädigt den LED-Streifen! Verarbeitungshinweise zu LEDlight flex siehe S. 378 | Please note: insufficient cooling will damage the LED strips! Processing notes for LEDlight flex see p. 378

LEDlight flex STANDARD

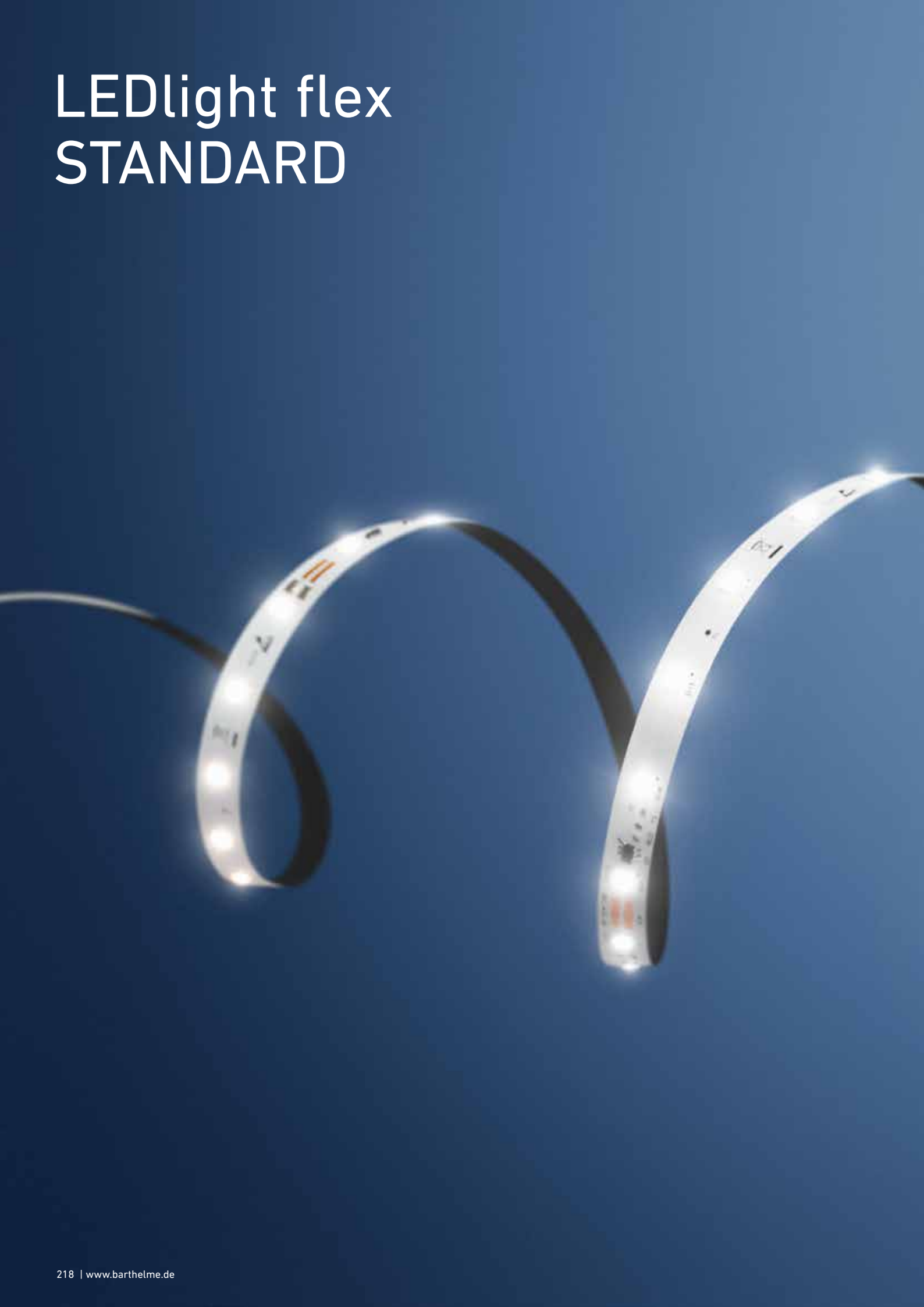

24V DC
U1
RU1
T1

LEDlight flex STANDARD

» LED-Streifen für einfache Anwendungen
» ideal für den Einsatz im Wohnbereich
» hohe Farbwiedergabe: CRI Ra typ. 90
» hohe Effizienz: bis zu 117 lm/W bei 4000 K
» Lichtstrom bis 3.120 lm/m möglich
» lange Lichtlinien mit nur einer Einspeisung durch Double Layer-FPC möglich
» hohe Lebensdauer L70/B50 > 60.000 h bei Tc < 80 °C
» Stromregelung durch IC für gleichbleibende Helligkeit über die gesamte Lichtlinie
» mit TVS-Überspannungsschutzdiode
» mit hochwertigem 3M-Doppelklebeband

» LED strips for common applications
» ideal for use in living areas
» high color rendering: CRI Ra typ. 90
» high efficiency: up to 117 lm/W at 4000 K
» luminous flux up to 3,120 lm/m possible
» long light lines possible with only one in-feed due to double layer FPC
» long operating life L70/B50 > 60,000 h at Tc < 80 °C
» current regulation by IC for constant brightness over the entire light line
» with TVS surge protection diode
» with high-quality 3M double adhesive tape

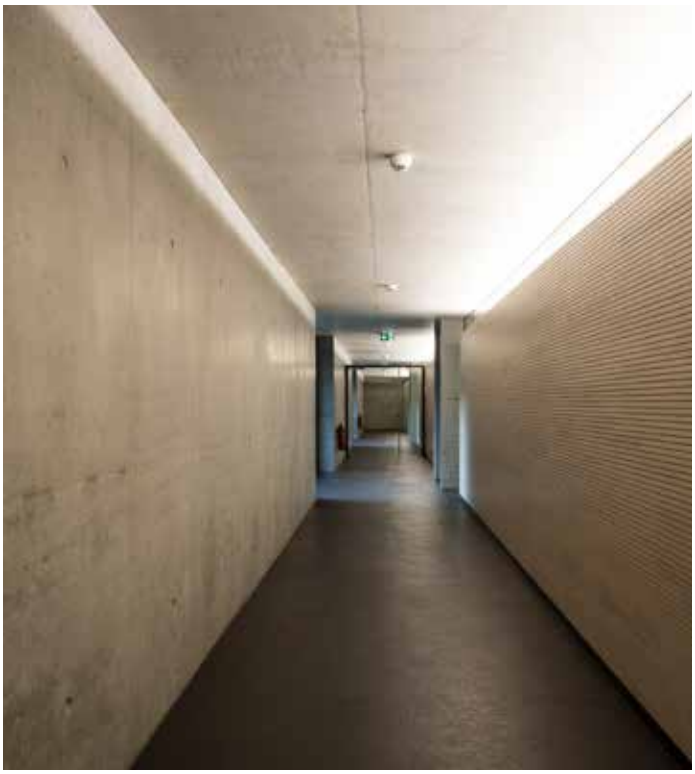

KUNDE: Diöszese Eichstätt | ARCHITEKT: Diöszesenbauamt Eichstätt | LICHTPLANUNG: Arzenheimer Elektrotechnik GmbH & Co. KG | FOTOGRAF: Walter Huber

SPEKTRUM UND FARBWIEDERGABE | SPECTRUM AND COLOR RENDERING

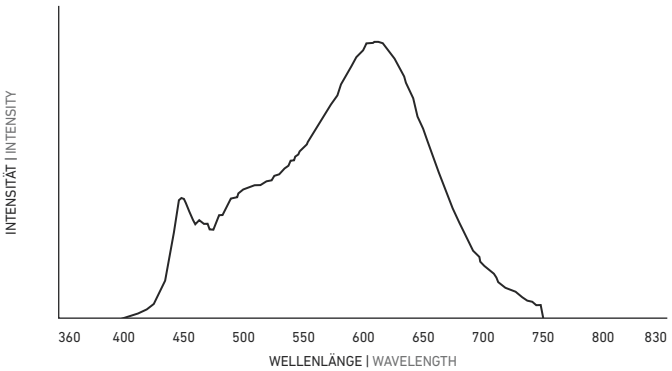

Abbildungen exemplarisch für 3000 K. Angaben zu weiteren Lichtfarben finden Sie auf **www.barthelme.de.**|

Illustrations exemplary for 3000 K. Information on other light colors can be found at **www.barthelme.de**

FARBWIEDERGABEINDEX (CRI) | COLOR RENDERING INDEX (CRI)

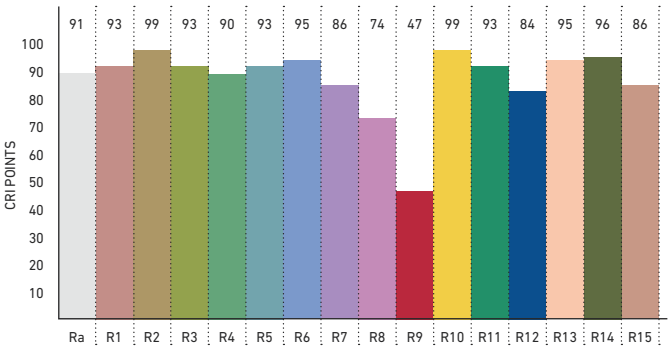

FARBQUALITÄTSSKALA [CQS] | COLOR QUALITY SCALE [CQS]

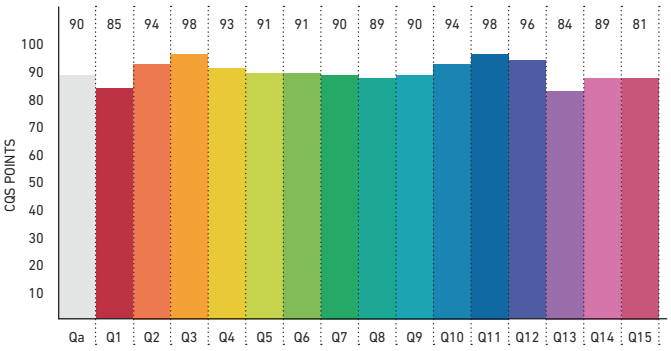

IES TM-30-15

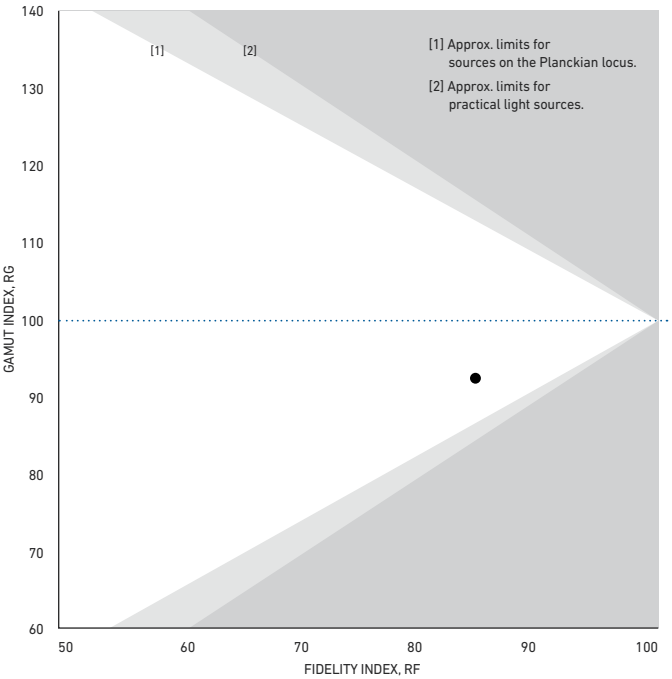

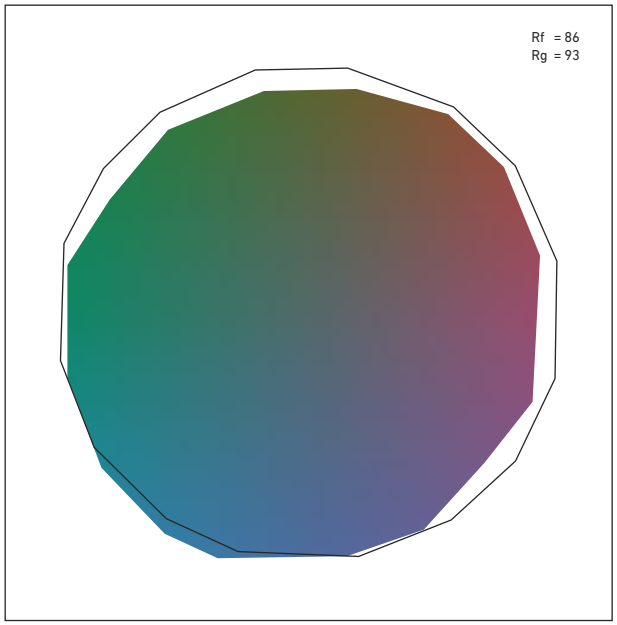

» METHODEN ZUR BESTIMMUNG DER FARBWIEDERGABE UND LICHTQUALITÄT « finden Sie auf S. 376 | » METHODS FOR DETERMINING COLOR REPRODUCTION AND QUALITY OF LIGHT « can be found on p. 376

LEDlight flex 16 8p STANDARD 500 2.0

NEW

24V | CV | 60 m | PITCH 16 | 120° | DIMM | 1BIN | SDCM 3 | 80° Tc | 1460 cm max

ROLLE | REEL 1: Länge: 500 cm (50 Segmente à 10 cm) | length: 500 cm (50 segments à 10 cm)

ROLLE | REEL 2: Länge: 2.000 cm (200 Segmente à 10 cm) | length: 2,000 cm (200 segments à 10 cm)

ZUSCHNITT | CUT: Segmente à 10 cm | segments à 10 cm

Variante Variant	Artikel-Nr. Item no.	Lichtfarbe Light color	typ. Farbtemperatur typ. color temperature	typ. Watt/Meter	typ. Lumen/Watt	typ. Lumen/Meter	typ. CRI	EEK* EEC*
Rolle 1 | Reel 1	50413128	warmweiß 927 | warm white	2700 K	4,8 W/m	100 lm/W	480 lm/m	90	A+
Rolle 2 | Reel 2	50413228							
Zuschnitt | Cut	50013128							
Rolle 1 | Reel 1	50413133	weiß 930 | white	3000 K	4,8 W/m	110 lm/W	530 lm/m	90	A++
Rolle 2 | Reel 2	50413233							
Zuschnitt | Cut	50013133							
Rolle 1 | Reel 1	50413134	kaltweiß 940 | cool white	4000 K	4,8 W/m	117 lm/W	560 lm/m	90	A++
Rolle 2 | Reel 2	50413234							
Zuschnitt | Cut	50013134							

W/Zuschnitt: 0,48 W | W/Cut: 0.48 W
Lebensdauer: L70/B50 > 60.000 h @ Tc < 80 °C | Lifetime: L70/B50 > 60,000 h @ Tc < 80 °C
* Die EEK-Angabe bezieht sich auf eine Länge von 1 m | The EEC value is based on a length of 1 m

Passendes Zubehör siehe S. 250 ff. | suitable accessories see p. 250 ff.

Einfacher Anschluss und Verbinden ohne Löten - siehe Seite 250 | easy connection without soldering - see page 250

TECHNISCHE ZEICHNUNG | TECHNICAL DRAWING

BESTELLUNG VON INDIVIDUELLEN LED-STREIFENLÄNGEN [ZUSCHNITT] - siehe Seite 151 | ORDERING INDIVIDUAL LED STRIP LENGTHS [CUT] - see page 151

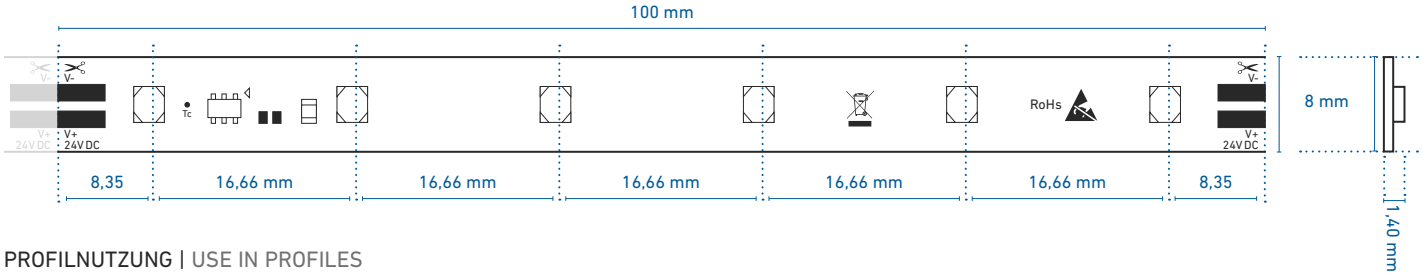

PROFILNUTZUNG | USE IN PROFILES

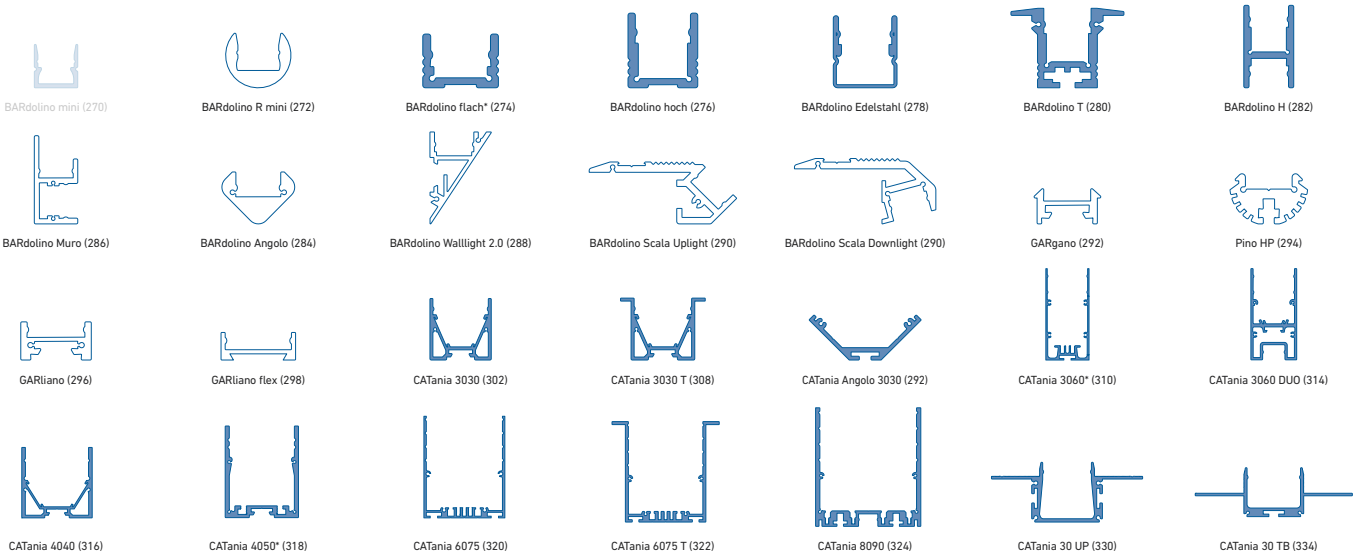

weiß: LED-Punkte sichtbar, kein homogenes Lichtbild | white: LED dots visible, no uniform light distribution
blau: homogenes Lichtbild möglich | blue: uniform light distribution is possible
* = eine homogene Lichtlinie ist nur in Kombination mit einer hohen Abdeckung möglich | a uniform light line is only possible in combination with a high diffusor

@ max. Ta = 25 °C im Betrieb und Montagesituation Aufbau [Einbau bei CATania 30 UP und CATania 30 TB] ansonsten ggf. unzureichende Kühlung | @ max. Ta = 25 °C in operation and surface mounted installation [recessed installation with CATania 30 UP and CATania 30 TB] otherwise possibility of insufficient cooling
Bitte beachten: Unzureichende Kühlung beschädigt den LED-Streifen! Verarbeitungshinweise zu LEDlight flex siehe S. 378 | Please note: insufficient cooling will damage the LED strips! Processing notes for LEDlight flex see p. 378

LEDlight flex 16 8p STANDARD 1000 2.0

NEW

24 V | CV | 60 m | PITCH 16 | 120° | DIMM | 1BIN | SDCM 3 | 80° Tc | 1090 cm max

ROLLE | REEL 1: Länge: 500 cm (50 Segmente à 10 cm) | length: 500 cm (50 segments à 10 cm)

ROLLE | REEL 2: Länge: 2.000 cm (200 Segmente à 10 cm) | length: 2,000 cm (200 segments à 10 cm)

ZUSCHNITT | CUT: Segmente à 10 cm | segments à 10 cm

Variante Variant	Artikel-Nr. Item no.	Lichtfarbe Light color	typ. Farbtemperatur typ. color temperature	typ. Watt/Meter	typ. Lumen/Watt	typ. Lumen/Meter	typ. CRI	EEK* EEC*
Rolle 1 | Reel 1	50413328	warmweiß 927 | warm white	2700 K	9,8 W/m	94 lm/W	930 lm/m	90	A+
Rolle 2 | Reel 2	50413428							
Zuschnitt | Cut	50013328							
Rolle 1 | Reel 1	50413333	weiß 930 | white	3000 K	9,8 W/m	110 lm/W	1.080 lm/m	90	A+
Rolle 2 | Reel 2	50413433							
Zuschnitt | Cut	50013333							
Rolle 1 | Reel 1	50413334	kaltweiß 940 | cool white	4000 K	9,8 W/m	111 lm/W	1.090 lm/m	90	A+
Rolle 2 | Reel 2	50413434							
Zuschnitt | Cut	50013334							

W/Zuschnitt: 0,98 W | W/Cut: 0.98 W
Lebensdauer: L70/B50 > 60.000 h @ Tc < 80 °C | Lifetime: L70/B50 > 60,000 h @ Tc < 80 °C
* Die EEK-Angabe bezieht sich auf eine Länge von 1 m | The EEC value is based on a length of 1 m

Passendes Zubehör siehe S. 250 ff. | suitable accessories see p. 250 ff.

Einfacher Anschluss und Verbinden ohne Löten - siehe Seite 250 | easy connection without soldering - see page 250

TECHNISCHE ZEICHNUNG | TECHNICAL DRAWING

BESTELLUNG VON INDIVIDUELLEN LED-STREIFENLÄNGEN [ZUSCHNITT] - siehe Seite 151 | ORDERING INDIVIDUAL LED STRIP LENGTHS [CUT] - see page 151

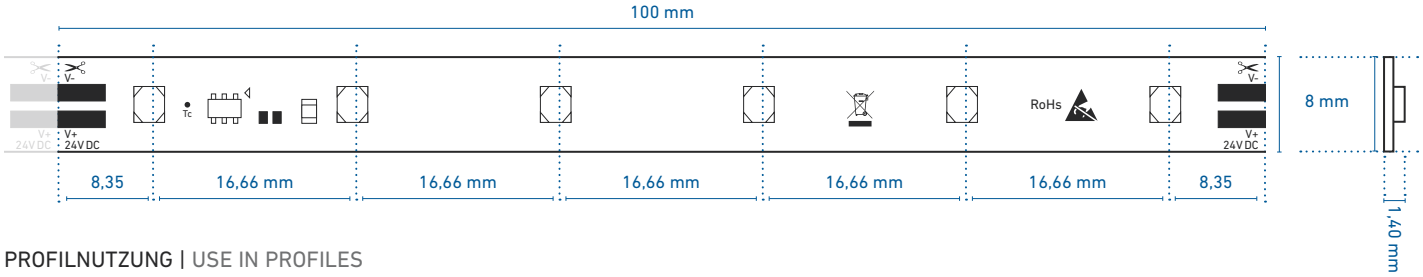

PROFILNUTZUNG | USE IN PROFILES

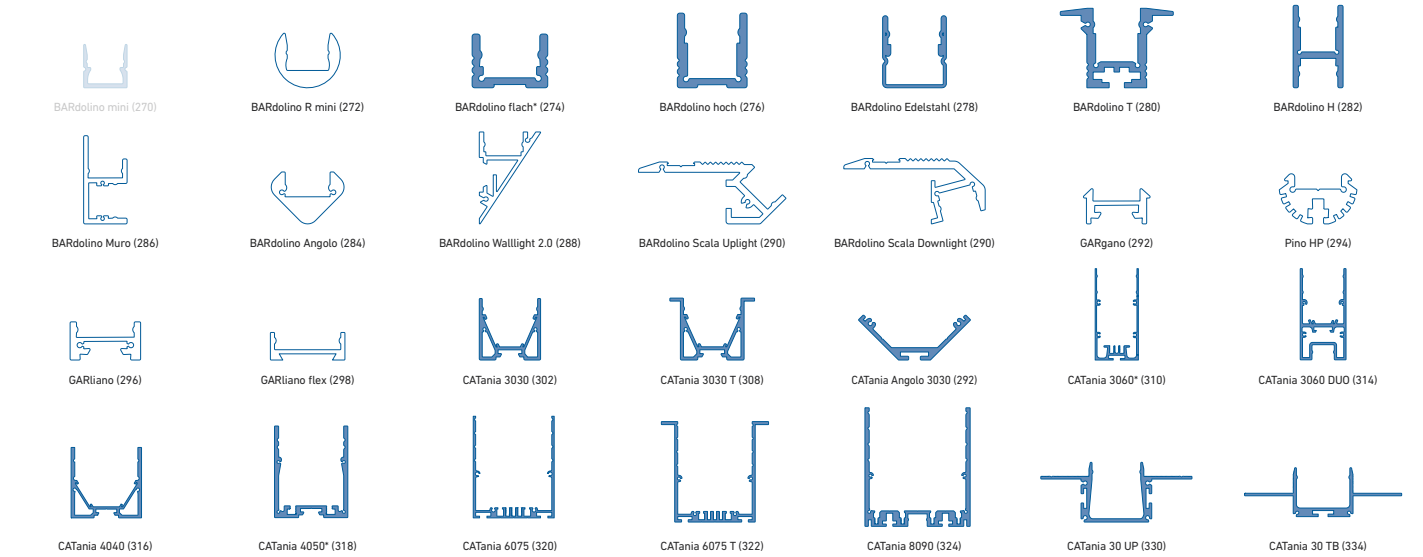

weiß: LED-Punkte sichtbar, kein homogenes Lichtbild | white: LED dots visible, no uniform light distribution
blau: homogenes Lichtbild möglich | blue: uniform light distribution is possible
* = eine homogene Lichtlinie ist nur in Kombination mit einer hohen Abdeckung möglich | a uniform light line is only possible in combination with a high diffusor

@ max. Ta = 25 °C im Betrieb und Montagesituation Aufbau [Einbau bei CATania 30 UP und CATania 30 TB] ansonsten ggf. unzureichende Kühlung | @ max. Ta = 25 °C in operation and surface mounted installation [recessed installation with CATania 30 UP and CATania 30 TB] otherwise possibility of insufficient cooling
Bitte beachten: Unzureichende Kühlung beschädigt den LED-Streifen! Verarbeitungshinweise zu LEDlight flex siehe S. 378 | Please note: insufficient cooling will damage the LED strips! Processing notes for LEDlight flex see p. 378

LEDlight flex 08 8
STANDARD 1500 2.0

24V | CV | 120 m | PITCH 8 | 120° | DIMM | 1BIN | SDCM 3 | 80° Tc | 815 cm max

ROLLE | REEL 1: Länge: 500 cm (100 Segmente à 5 cm) | length: 500 cm (100 segments à 5 cm)

ROLLE | REEL 2: Länge: 2.000 cm (400 Segmente à 5 cm) | length: 2,000 cm (400 segments à 5 cm)

ZUSCHNITT | CUT: Segmente à 5 cm | segments à 5 cm

Variante Variant	Artikel-Nr. Item no.	Lichtfarbe Light color	typ. Farbtemperatur typ. color temperature	typ. Watt/Meter	typ. Lumen/Watt	typ. Lumen/Meter	typ. CRI	EEK* EEC*
Rolle 1 | Reel 1	50413528	warmweiß 927 | warm white	2700 K	14,4 W/m	97 lm/W	1.400 lm/m	90	A+
Rolle 2 | Reel 2	50413628							
Zuschnitt | Cut	50013528							
Rolle 1 | Reel 1	50413533	weiß 930 | white	3000 K	14,4 W/m	110 lm/W	1.580 lm/m	90	A+
Rolle 2 | Reel 2	50413633							
Zuschnitt | Cut	50013533							
Rolle 1 | Reel 1	50413534	kaltweiß 940 | cool white	4000 K	14,4 W/m	114 lm/W	1.640 lm/m	90	A+
Rolle 2 | Reel 2	50413634							
Zuschnitt | Cut	50013534							

W/Zuschnitt: 0,72 W | W/Cut: 0.72 W
Lebensdauer: L70/B50 > 60.000 h @ Tc < 80 °C | Lifetime: L70/B50 > 60,000 h @ Tc < 80 °C
* Die EEK-Angabe bezieht sich auf eine Länge von 1 m | The EEC value is based on a length of 1 m
Passendes Zubehör siehe S. 251 ff. | suitable accessories see p. 251 ff.

TECHNISCHE ZEICHNUNG | TECHNICAL DRAWING

BESTELLUNG VON INDIVIDUELLEN LED-STREIFENLÄNGEN [ZUSCHNITT] - siehe Seite 151 | ORDERING INDIVIDUAL LED STRIP LENGTHS [CUT] - see page 151

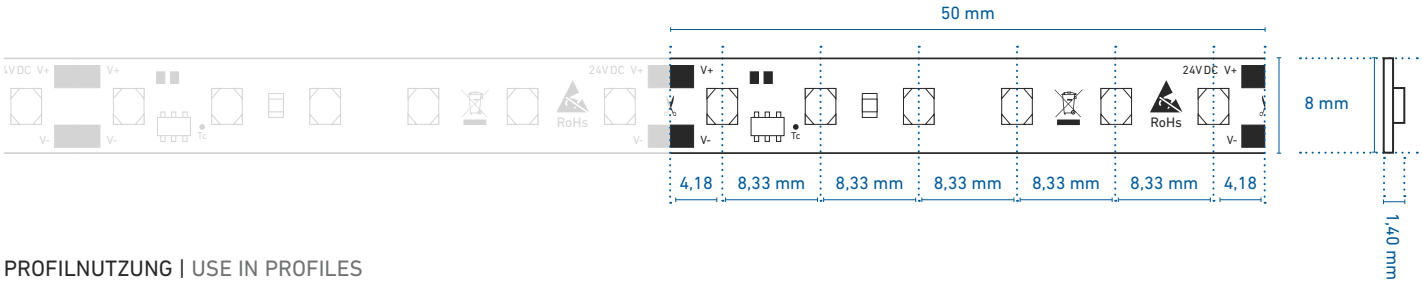

PROFILNUTZUNG | USE IN PROFILES

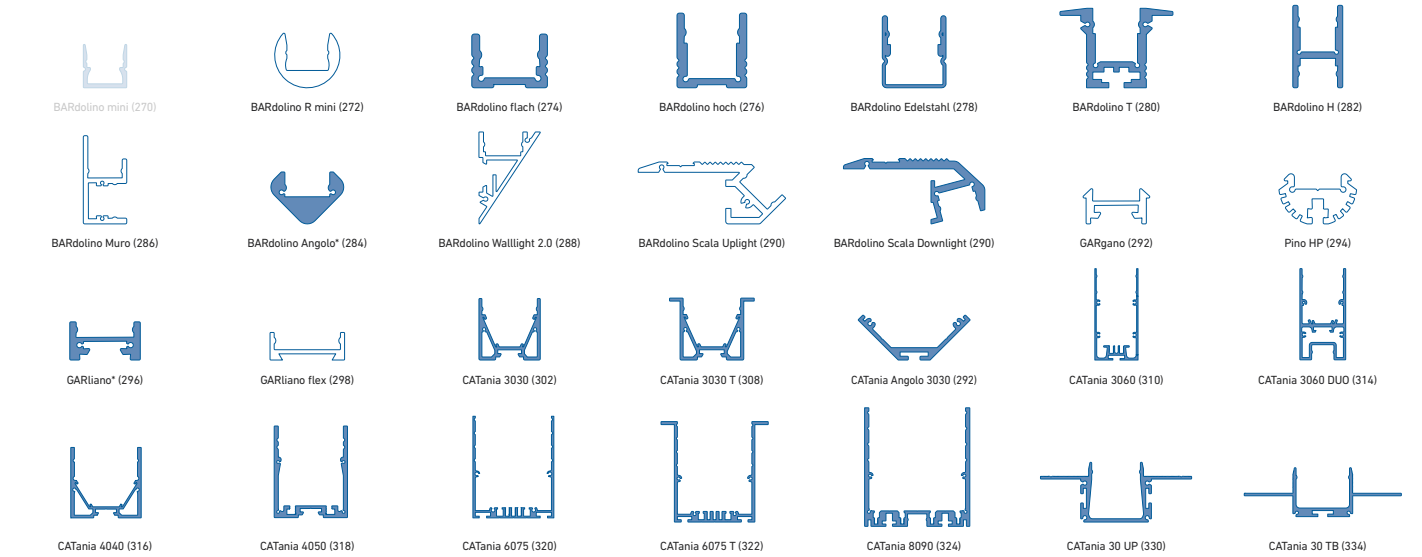

weiß: LED-Punkte sichtbar, kein homogenes Lichtbild | white: LED dots visible, no uniform light distribution
blau: homogenes Lichtbild möglich | blue: uniform light distribution is possible
* = eine homogene Lichtlinie ist nur in Kombination mit einer hohen Abdeckung möglich | a uniform light line is only possible in combination with a high diffusor

@ max. Ta = 25 °C im Betrieb und Montagesituation Aufbau [Einbau bei CATania 30 UP und CATania 30 TB] ansonsten ggf. unzureichende Kühlung | @ max. Ta = 25 °C in operation and surface mounted installation [recessed installation with CATania 30 UP and CATania 30 TB] otherwise possibility of insufficient cooling
Bitte beachten: Unzureichende Kühlung beschädigt den LED-Streifen! Verarbeitungshinweise zu LEDlight flex siehe S. 378 | Please note: insufficient cooling will damage the LED strips! Processing notes for LEDlight flex see p. 378

LEDlight flex 08 8
STANDARD 2000 2.0

24 V | CV | 120 m | PITCH 8 | 120° | DIMM | 1BIN | SDCM 3 | 80° Tc | 680 cm max

ROLLE | REEL 1: Länge: 500 cm (100 Segmente à 5 cm) | length: 500 cm (100 segments à 5 cm)

ROLLE | REEL 2: Länge: 2.000 cm (400 Segmente à 5 cm) | length: 2,000 cm (400 segments à 5 cm)

ZUSCHNITT | CUT: Segmente à 5 cm | segments à 5 cm

Variante Variant	Artikel-Nr. Item no.	Lichtfarbe Light color	typ. Farbtemperatur typ. color temperature	typ. Watt/Meter	typ. Lumen/Watt	typ. Lumen/Meter	typ. CRI	EEK* EEC*
Rolle 1 | Reel 1	50413728	warmweiß 927 | warm white	2700 K	19,7 W/m	94 lm/W	1.860 lm/m	90	A+
Rolle 2 | Reel 2	50413828							
Zuschnitt | Cut	50013728							
Rolle 1 | Reel 1	50413733	weiß 930 | white	3000 K	19,7 W/m	109 lm/W	2.150 lm/m	90	A+
Rolle 2 | Reel 2	50413833							
Zuschnitt | Cut	50013733							
Rolle 1 | Reel 1	50413734	kaltweiß 940 | cool white	4000 K	19,7 W/m	111 lm/W	2.190 lm/m	90	A+
Rolle 2 | Reel 2	50413834							
Zuschnitt | Cut	50013734							

W/Zuschnitt: 0,98 W | W/Cut: 0.98 W
Lebensdauer: L70/B50 > 60.000 h @ Tc < 80 °C | Lifetime: L70 /B50 > 60,000 h @ Tc < 80 °C
* Die EEK-Angabe bezieht sich auf eine Länge von 1 m | The EEC value is based on a length of 1 m
Passendes Zubehör siehe S. 251 ff. | suitable accessories see p. 251 ff.

TECHNISCHE ZEICHNUNG | TECHNICAL DRAWING

BESTELLUNG VON INDIVIDUELLEN LED-STREIFENLÄNGEN [ZUSCHNITT] - siehe Seite 151 | ORDERING INDIVIDUAL LED STRIP LENGTHS [CUT] - see page 151

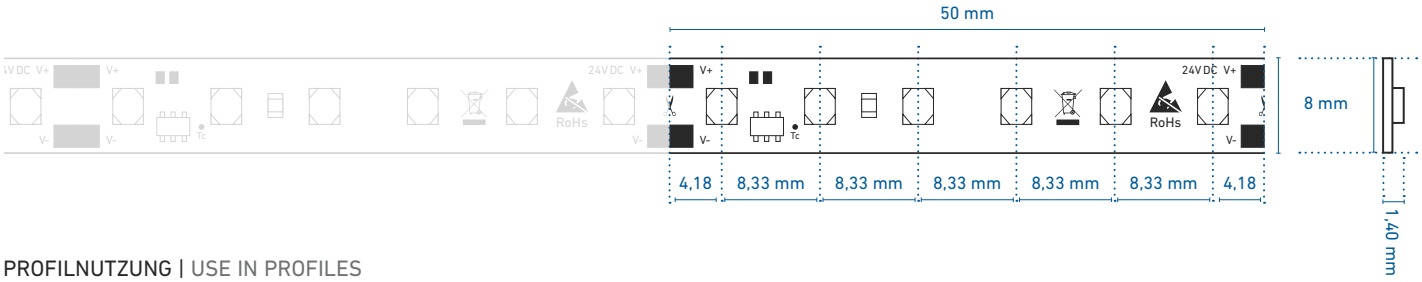

PROFILNUTZUNG | USE IN PROFILES

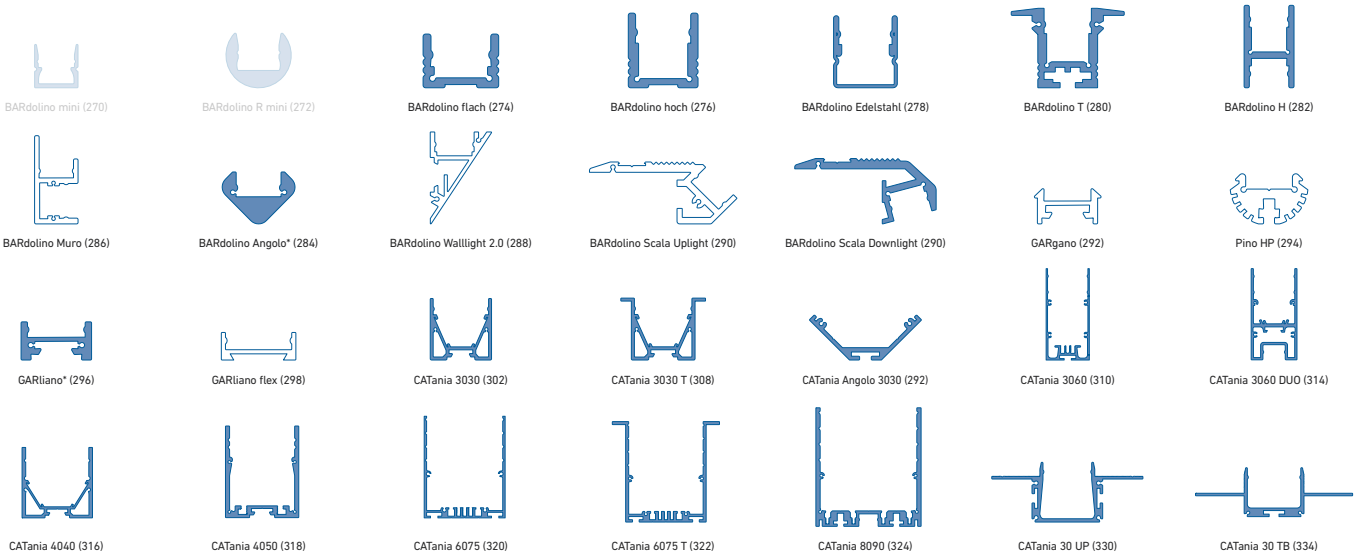

weiß: LED-Punkte sichtbar, kein homogenes Lichtbild | white: LED dots visible, no uniform light distribution
blau: homogenes Lichtbild möglich | blue: uniform light distribution is possible
* = eine homogene Lichtlinie ist nur in Kombination mit einer hohen Abdeckung möglich | a uniform light line is only possible in combination with a high diffusor

@ max. Ta = 25 °C im Betrieb und Montagesituation Aufbau [Einbau bei CATania 30 UP und CATania 30 TB] ansonsten ggf. unzureichende Kühlung | @ max. Ta = 25 °C in operation and surface mounted installation [recessed installation with CATania 30 UP and CATania 30 TB] otherwise possibility of insufficient cooling
Bitte beachten: Unzureichende Kühlung beschädigt den LED-Streifen! Verarbeitungshinweise zu LEDlight flex siehe S. 378 | Please note: insufficient cooling will damage the LED strips! Processing notes for LEDlight flex see p. 378

LEDlight flex 08 8
STANDARD 3000 2.0

24V | CV | 120 m | PITCH 8 | 120° | DIMM | 1BIN | SDCM 3 | 80° Tc | 520 cm max

ROLLE | REEL 1: Länge: 500 cm (100 Segmente à 5 cm) | length: 500 cm (100 segments à 5 cm)

ROLLE | REEL 2: Länge: 2.000 cm (400 Segmente à 5 cm) | length: 2,000 cm (400 segments à 5 cm)

ZUSCHNITT | CUT: Segmente à 5 cm | segments à 5 cm

Variante Variant	Artikel-Nr. Item no.	Lichtfarbe Light color	typ. Farbtemperatur typ. color temperature	typ. Watt/Meter	typ. Lumen/Watt	typ. Lumen/Meter	typ. CRI	EEK* EEC*
Rolle 1 | Reel 1	50413928	warmweiß 927 | warm white	2700 K	28,8 W/m	97 lm/W	2.800 lm/m	90	A+
Rolle 2 | Reel 2	50414028							
Zuschnitt | Cut	50013928							
Rolle 1 | Reel 1	50413933	weiß 930 | white	3000 K	28,8 W/m	102 lm/W	2.940 lm/m	90	A+
Rolle 2 | Reel 2	50414033							
Zuschnitt | Cut	50013933							
Rolle 1 | Reel 1	50413934	kaltweiß 940 | cool white	4000 K	28,8 W/m	108 lm/W	3.120 lm/m	90	A+
Rolle 2 | Reel 2	50414034							
Zuschnitt | Cut	50013934							

W/Zuschnitt: 1,44 W | W/Cut: 1.44 W
Lebensdauer: L70 /B50 > 60.000 h @ Tc < 80 °C | Lifetime: L70 /B50 > 60,000 h @ Tc < 80 °C
* Die EEK-Angabe bezieht sich auf eine Länge von 1 m | The EEC value is based on a length of 1 m
Passendes Zubehör siehe S. 251 ff. | suitable accessories see p. 251 ff.

TECHNISCHE ZEICHNUNG | TECHNICAL DRAWING

BESTELLUNG VON INDIVIDUELLEN LED-STREIFENLÄNGEN [ZUSCHNITT] - siehe Seite 151 | ORDERING INDIVIDUAL LED STRIP LENGTHS [CUT] - see page 151

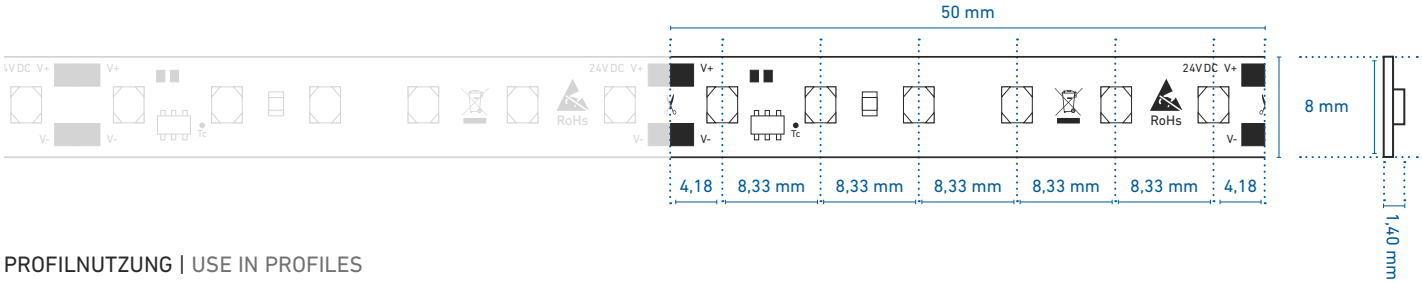

PROFILNUTZUNG | USE IN PROFILES

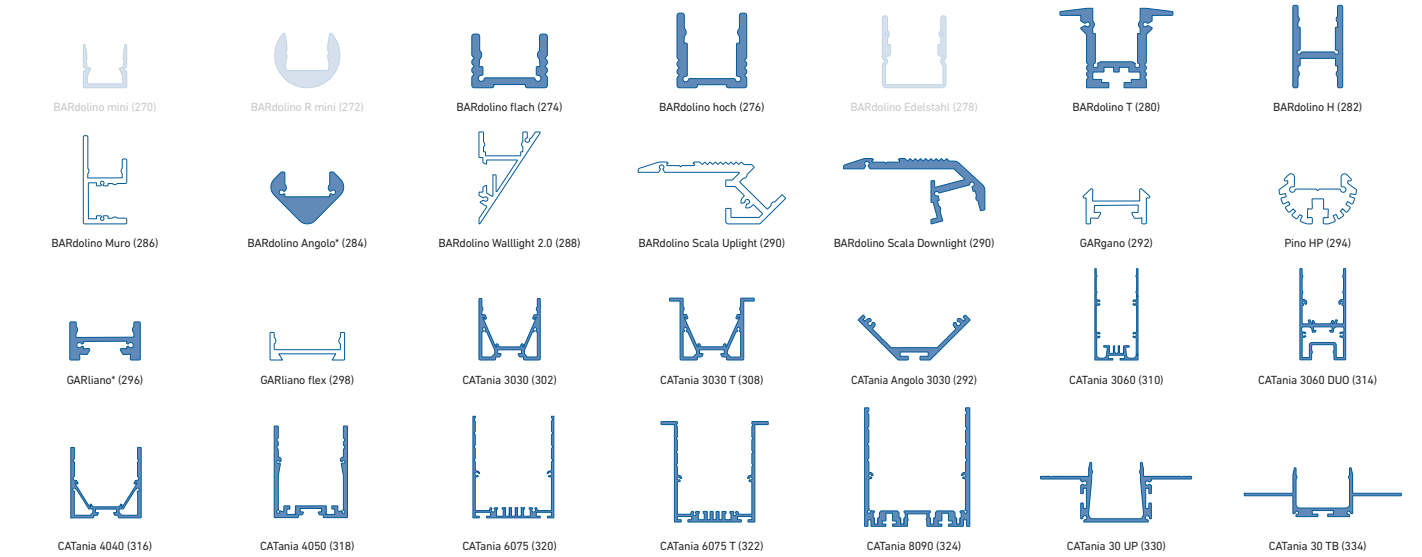

weiß: LED-Punkte sichtbar, kein homogenes Lichtbild | white: LED dots visible, no uniform light distribution
blau: homogenes Lichtbild möglich | blue: uniform light distribution is possible
* = eine homogene Lichtlinie ist nur in Kombination mit einer hohen Abdeckung möglich | a uniform light line is only possible in combination with a high diffuser
** = nur in Kombination mit halbrunder Abdeckung | only in combination with semi-circular diffuser

@ max. Ta = 25 °C im Betrieb und Montagesituation Aufbau [Einbau bei CATania 30 UP und CATania 30 TB] ansonsten ggf. unzureichende Kühlung | @ max. Ta = 25 °C in operation and surface mounted installation [recessed installation with CATania 30 UP and CATania 30 TB] otherwise possibility of insufficient cooling
Bitte beachten: Unzureichende Kühlung beschädigt den LED-Streifen! Verarbeitungshinweise zu LEDlight flex siehe S. 378 | Please note: insufficient cooling will damage the LED strips! Processing notes for LEDlight flex see p. 378

LEDlight flex 16 10 STANDARD RGB

24 V | CV | 60 m | PITCH 16 | 120° | DIMM | 45° Tc | 750 cm max

ROLLE | REEL: Länge: 510 cm (51 Segmente à 10 cm) | length: 510 cm (51 segments à 10 cm)

ZUSCHNITT | CUT: Segmente à 10 cm | segments à 10 cm

Variante Variant	Artikel-Nr. Item no.	Lichtfarbe Light color	typ. Farbtemperatur typ. color temperature	typ. Watt/Meter	typ. Lumen/Watt	typ. Lumen/Meter	EEK* EEC*
Rolle | Reel	50510531	RGB		15 W/m	26 lm/W	R: 84 lm/m G: 238 lm/m B: 62 lm/m	B
Zuschnitt | Cut	50000531						

W/Zuschnitt: 1,50 W | W/Cut: 1.50 W
Lebensdauer: L70 /B50 > 30.000h @ Tc < 45 °C | Lifetime: L70 /B50 > 30,000h @ Tc < 45 °C
* Die EEK-Angabe bezieht sich auf eine Länge von 1 m | The EEC value is based on a length of 1 m
Passendes Zubehör siehe S. 250 ff. | suitable accessories see p. 250 ff.

TECHNISCHE ZEICHNUNG | TECHNICAL DRAWING

BESTELLUNG VON INDIVIDUELLEN LED-STREIFENLÄNGEN [ZUSCHNITT] - siehe Seite 151 | ORDERING INDIVIDUAL LED STRIP LENGTHS [CUT] - see page 151

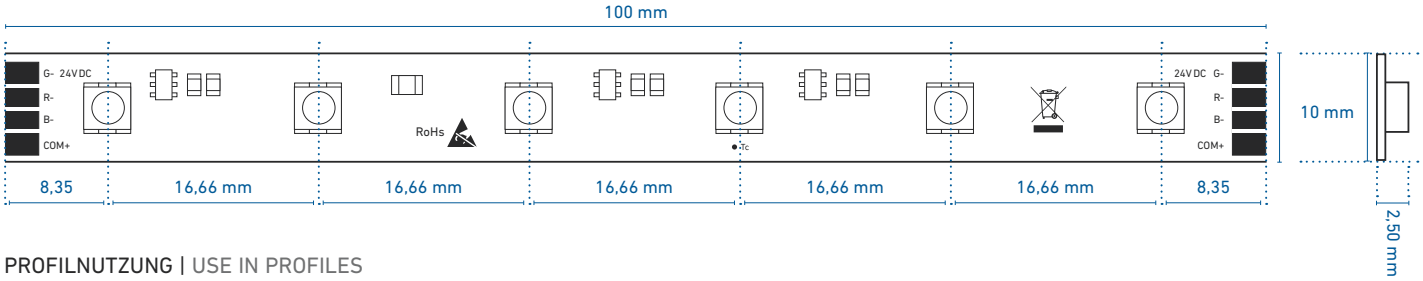

PROFILNUTZUNG | USE IN PROFILES

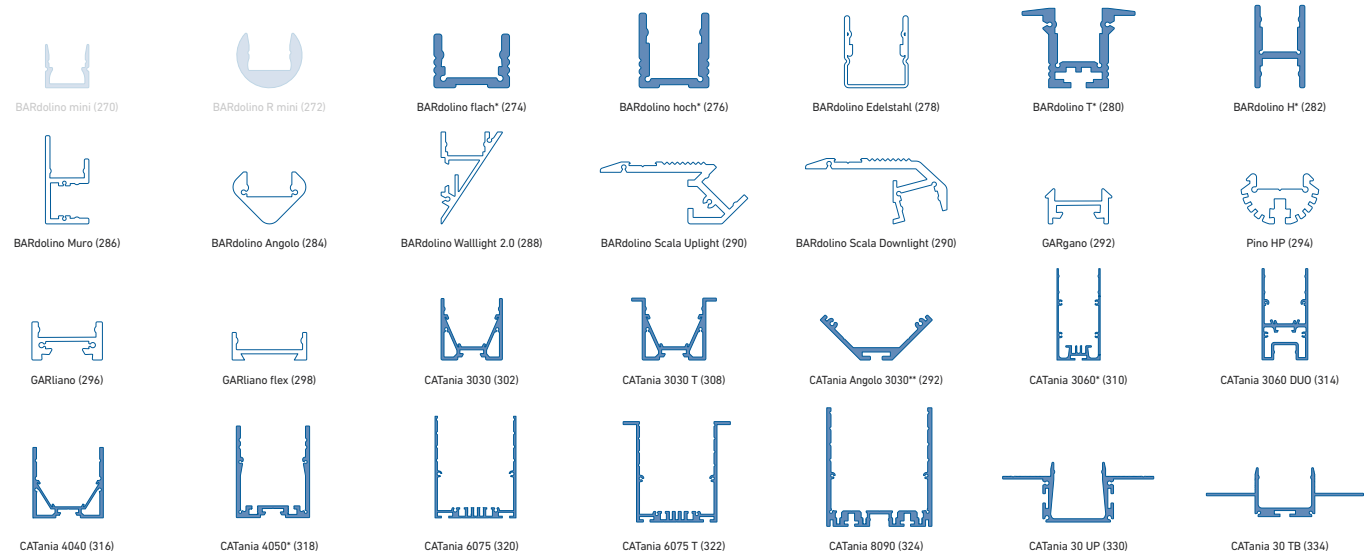

weiß: LED-Punkte sichtbar, kein homogenes Lichtbild | white: LED dots visible, no uniform light distribution
blau: homogenes Lichtbild möglich | blue: uniform light distribution is possible
* = eine homogene Lichtlinie ist nur in Kombination mit einer hohen Abdeckung möglich | a uniform light line is only possible in combination with a high diffuser
** = nur in Kombination mit halbrunder Abdeckung | only in combination with semi-circular diffuser

@ max. Ta = 25 °C im Betrieb und Montagesituation Aufbau [Einbau bei CATania 30 UP und CATania 30 TB] ansonsten ggf. unzureichende Kühlung | @ max. Ta = 25 °C in operation and surface mounted installation [recessed installation with CATania 30 UP and CATania 30 TB] otherwise possibility of insufficient cooling
Bitte beachten: Unzureichende Kühlung beschädigt den LED-Streifen! Verarbeitungshinweise zu LEDlight flex siehe S. 378 | Please note: insufficient cooling will damage the LED strips! Processing notes for LEDlight flex see p. 378

LEDlight flex
STANDARD IP 66-MFC

LEDlight flex STANDARD IP 66-MFC

- » LED-Streifen mit Schutz vor Taufeuchte
- » ideal für Anwendungen in Umgebung mit erhöhter Luftfeuchtigkeit oder Taufeuchte (z.B. Bad- und geschützte Außenbereiche)
- » sehr hohe Farbwiedergabe: CRI Ra typ. 90
- » hohe Effizienz: bis zu 117 lm/W bei 4000 K
- » Lichtstrom bis 3.120 lm/m möglich
- » lange Lichtlinien mit nur einer Einspeisung durch Double Layer-FPC möglich
- » hohe Lebensdauer L70 /B50 > 60.000 h bei Tc < 80 °C
- » Stromregelung durch IC für gleichbleibende Helligkeit über die gesamte Lichtlinie
- » mit TVS-Überspannungsschutzdiode
- » mit hochwertigem 3M-Doppelklebeband

- » LED strips with protection against condensation
- » ideal for applications in environments with high humidity or condensation (e. g. in bathrooms and protected outdoor areas)
- » very high color rendering: CRI Ra typ. 90
- » high efficiency: up to 117 lm/W at 4000 K
- » luminous flux up to 3,120 lm/m possible
- » long light lines possible with only one in-feed due to double layer FPC
- » long operating life L70 /B50 > 60,000 h at Tc < 80 °C
- » current regulation by IC for constant brightness over the entire light line
- » with TVS surge protection diode
- » with high-quality 3M double adhesive tape

SPEKTRUM UND FARBWIEDERGABE | SPECTRUM AND COLOR RENDERING

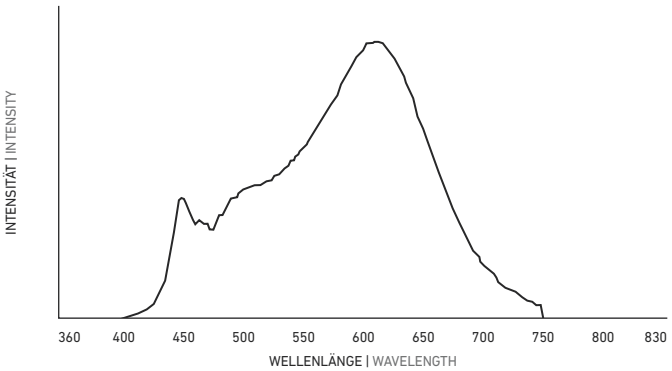

Abbildungen exemplarisch für 3000 K. Angaben zu weiteren Lichtfarben finden Sie auf **www.barthelme.de.**|

Illustrations exemplary for 3000 K. Information on other light colors can be found at **www.barthelme.de**

FARBWIEDERGABEINDEX (CRI) | COLOR RENDERING INDEX (CRI)

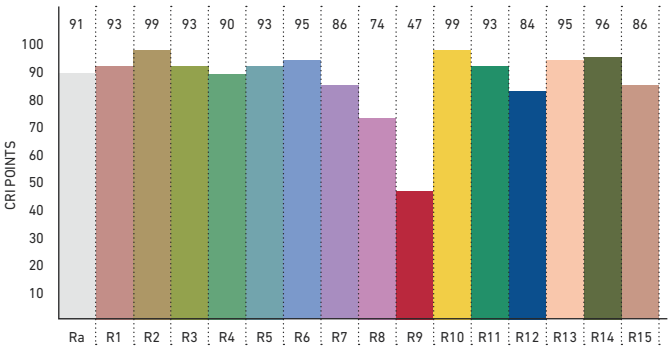

FARBQUALITÄTSSKALA [CQS] | COLOR QUALITY SCALE [CQS]

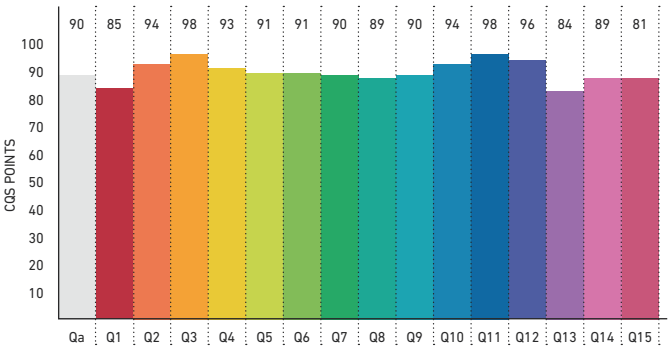

IES TM-30-15

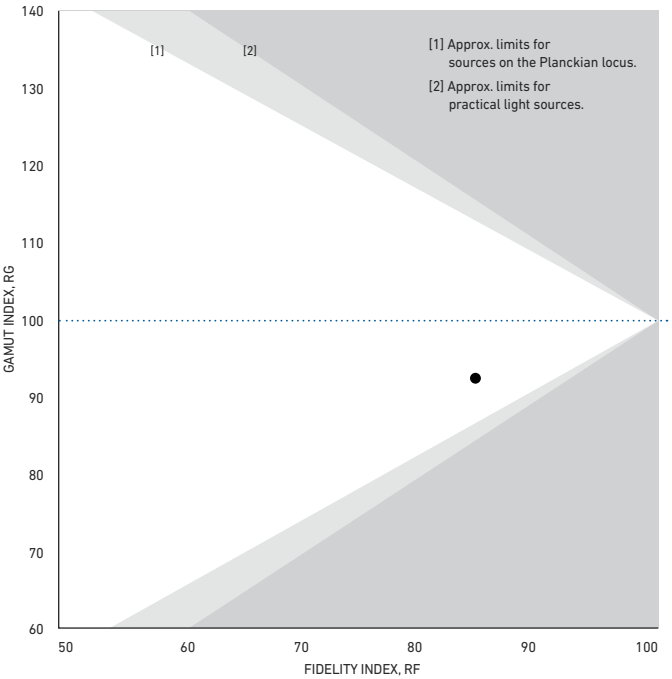

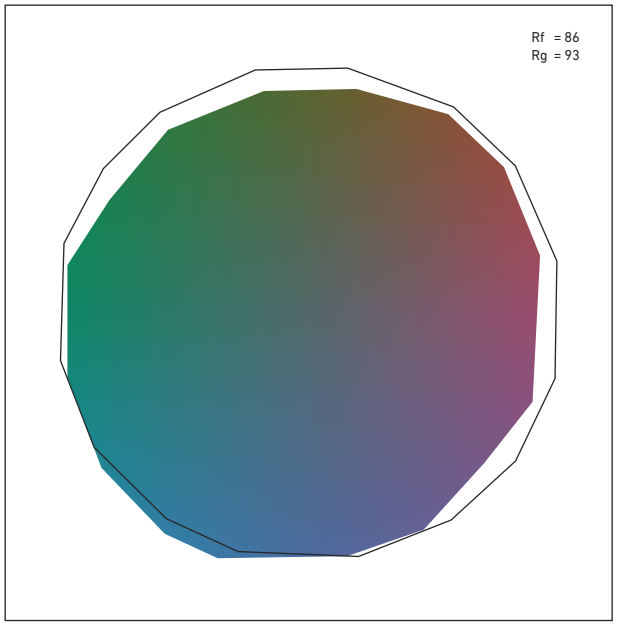

» METHODEN ZUR BESTIMMUNG DER FARBWIEDERGABE UND LICHTQUALITÄT « finden Sie auf S. 376 | » METHODS FOR DETERMINING COLOR REPRODUCTION AND QUALITY OF LIGHT « can be found on p. 376

LEDlight flex 16 8
STANDARD 500 IP 66-MFC 2.0

24V | CV | 60 m | PITCH 16 | 120° | DIMM | 1BIN | SDCM 3 | 80° Tc | 1460 cm max

ROLLE | REEL: Länge: 500 cm (50 Segmente à 10 cm) | length: 500 cm (50 segments à 10 cm)

Artikel-Nr. Item no.	Lichtfarbe Light color	typ. Farbtemperatur typ. color temperature	typ. Watt/Meter	typ. Lumen/Watt	typ. Lumen/Meter	typ. CRI	EEK* EEC*
50413128T	warmweiß 927 | warm white	2700 K	4,8 W/m	100 lm/W	480 lm/m	90	A+
50413133T	weiß 930 | white	3000 K	4,8 W/m	110 lm/W	530 lm/m	90	A++
50413134T	kaltweiß 940 | cool white	4000 K	4,8 W/m	117 lm/W	560 lm/m	90	A++

Es wurde eine IP X6-Prüfung nach DIN EN 60598-1 durchgeführt. Der LED-Streifen hat den Wassertest bestanden. Die Spannungsprüfung wurde nicht durchgeführt. Um die Spannungsfestigkeit gemäß DIN EN 60598-1 zu erreichen muss zusätzlich ein geeignetes Gehäuse verwendet werden. Bitte beachten Sie, dass beim Schneiden und Löten die IP-Schutzschicht beschädigt wird. Um den vollständigen Schutz wiederherzustellen, müssen die Schnitt- und Lötstellen wieder versiegelt werden. Wir empfehlen die Verwendung von mibenco®-Flüssiggummi (Art. Nr. 63500050). Weitere Informationen finden Sie auf S. 381 |
An IP X6 test according to DIN EN 60598-1 was carried out. The LED strip successfully passed the water test. In order to obtain the dielectric strength according to DIN EN 60598-1, a suitable housing must also be used. Please note that the IP protective layer is damaged during cutting and soldering. To restore complete protection, the cut and solder joints must be sealed again. We recommend the use of mibenco® liquid rubber (item no. 63500050). Further information can be found on page 381.

W/Zuschnitt: 0,48 W | W/Cut: 0.48 W
Lebensdauer: L70 /B50 > 60.000 h @ Tc < 80 °C | Lifetime: L70 /B50 > 60,000 h @ Tc < 80 °C
* Die EEK-Angabe bezieht sich auf eine Länge von 1 m | The EEC value is based on a length of 1 m
Passendes Zubehör siehe S. 250 ff. | suitable accessories see p. 250 ff.

TECHNISCHE ZEICHNUNG | TECHNICAL DRAWING

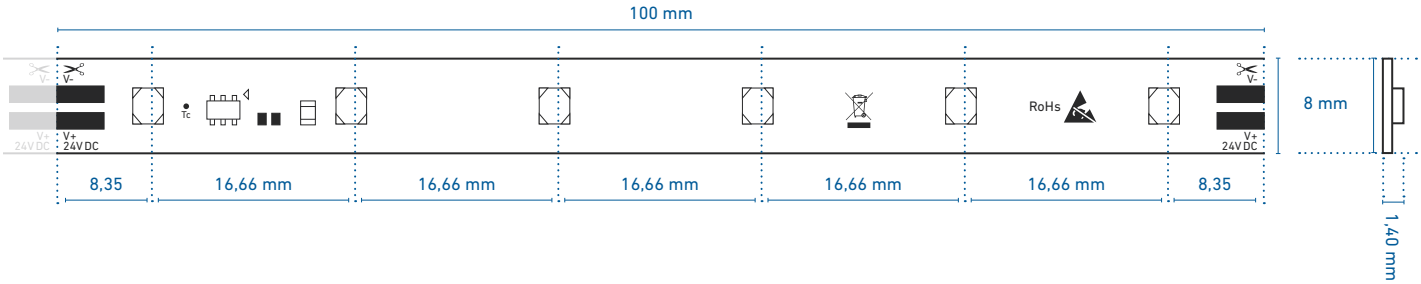

PROFILNUTZUNG | USE IN PROFILES

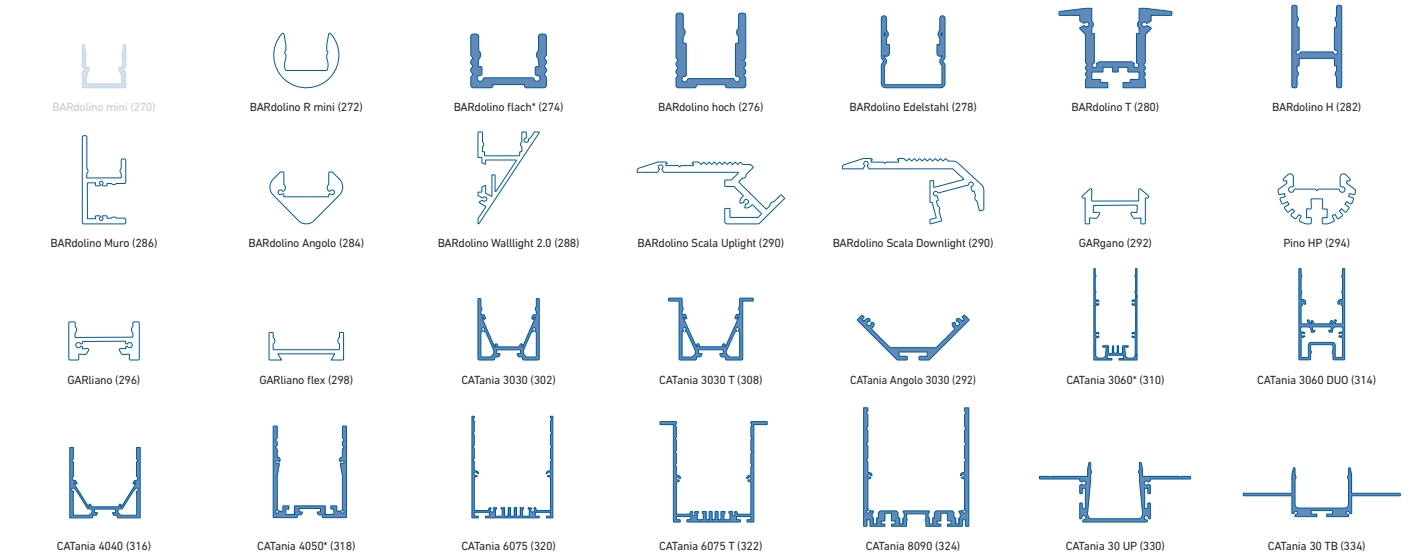

weiß: LED-Punkte sichtbar, kein homogenes Lichtbild | white: LED dots visible, no uniform light distribution
blau: homogenes Lichtbild möglich | blue: uniform light distribution is possible
* = eine homogene Lichtlinie ist nur in Kombination mit einer hohen Abdeckung möglich | a uniform light line is only possible in combination with a high diffusor

@ max. Ta = 25 °C im Betrieb und Montagesituation Aufbau [Einbau bei CATania 30 UP und CATania 30 TB] ansonsten ggf. unzureichende Kühlung | @ max. Ta = 25 °C in operation and surface mounted installation [recessed installation with CATania 30 UP and CATania 30 TB] otherwise possibility of insufficient cooling
Bitte beachten: Unzureichende Kühlung beschädigt den LED-Streifen! Verarbeitungshinweise zu LEDlight flex siehe S. 378 | Please note: insufficient cooling will damage the LED strips! Processing notes for LEDlight flex see p. 378

LEDlight flex 16 8
STANDARD 1000 IP 66-MFC 2.0

24 V | CV | 60 m | PITCH 16 | 120° | DIMM | 1BIN | SDCM 3 | 80° Tc | 1090 cm max

ROLLE | REEL: Länge: 500 cm (50 Segmente à 10 cm) | length: 500 cm (50 segments à 10 cm)

Artikel-Nr. Item no.	Lichtfarbe Light color	typ. Farbtemperatur typ. color temperature	typ. Watt/Meter	typ. Lumen/Watt	typ. Lumen/Meter	typ. CRI	EEK* EEC*
50413328T	warmweiß 927 | warm white	2700 K	9,8 W/m	94 lm/W	930 lm/m	90	A+
50413333T	weiß 930 | white	3000 K	9,8 W/m	109 lm/W	1.080 lm/m	90	A+
50413334T	kaltweiß 940 | cool white	4000 K	9,8 W/m	111 lm/W	1.090 lm/m	90	A+

Es wurde eine IP X6-Prüfung nach DIN EN 60598-1 durchgeführt. Der LED-Streifen hat den Wassertest bestanden. Die Spannungsprüfung wurde nicht durchgeführt. Um die Spannungsfestigkeit gemäß DIN EN 60598-1 zu erreichen muss zusätzlich ein geeignetes Gehäuse verwendet werden. Bitte beachten Sie, dass beim Schneiden und Löten die IP-Schutzschicht beschädigt wird. Um den vollständigen Schutz wiederherzustellen, müssen die Schnitt- und Lötstellen wieder versiegelt werden. Wir empfehlen die Verwendung von mibenco®-Flüssiggummi (Art. Nr. 63500050). Weitere Informationen finden Sie auf S. 381 |
An IP X6 test according to DIN EN 60598-1 was carried out. The LED strip successfully passed the water test. In order to obtain the dielectric strength according to DIN EN 60598-1, a suitable housing must also be used. Please note that the IP protective layer is damaged during cutting and soldering. To restore complete protection, the cut and solder joints must be sealed again. We recommend the use of mibenco® liquid rubber (item no. 63500050). Further information can be found on page 381.

W/Zuschnitt: 0,98 W | W/Cut: 0.98 W
Lebensdauer: L70 /B50 > 60.000 h @ Tc < 80 °C | Lifetime: L70 /B50 > 60,000 h @ Tc < 80 °C
* Die EEK-Angabe bezieht sich auf eine Länge von 1 m | The EEC value is based on a length of 1 m
Passendes Zubehör siehe S. 250 ff. | suitable accessories see p. 250 ff.

TECHNISCHE ZEICHNUNG | TECHNICAL DRAWING

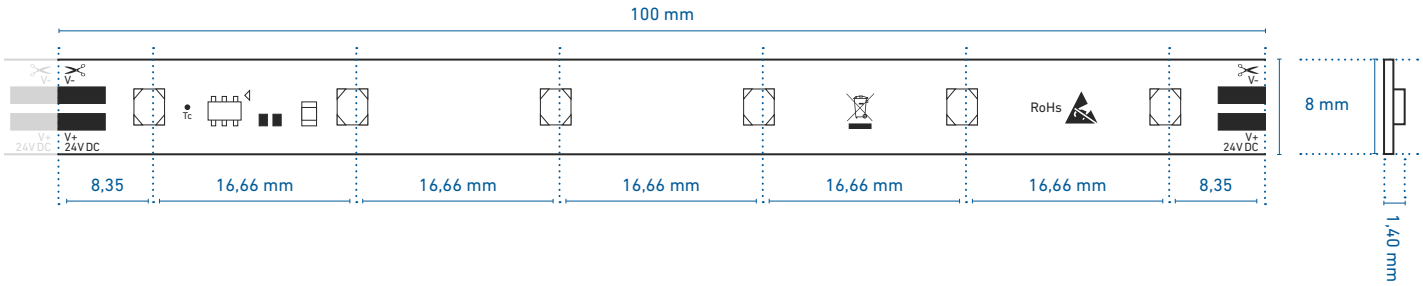

PROFILNUTZUNG | USE IN PROFILES

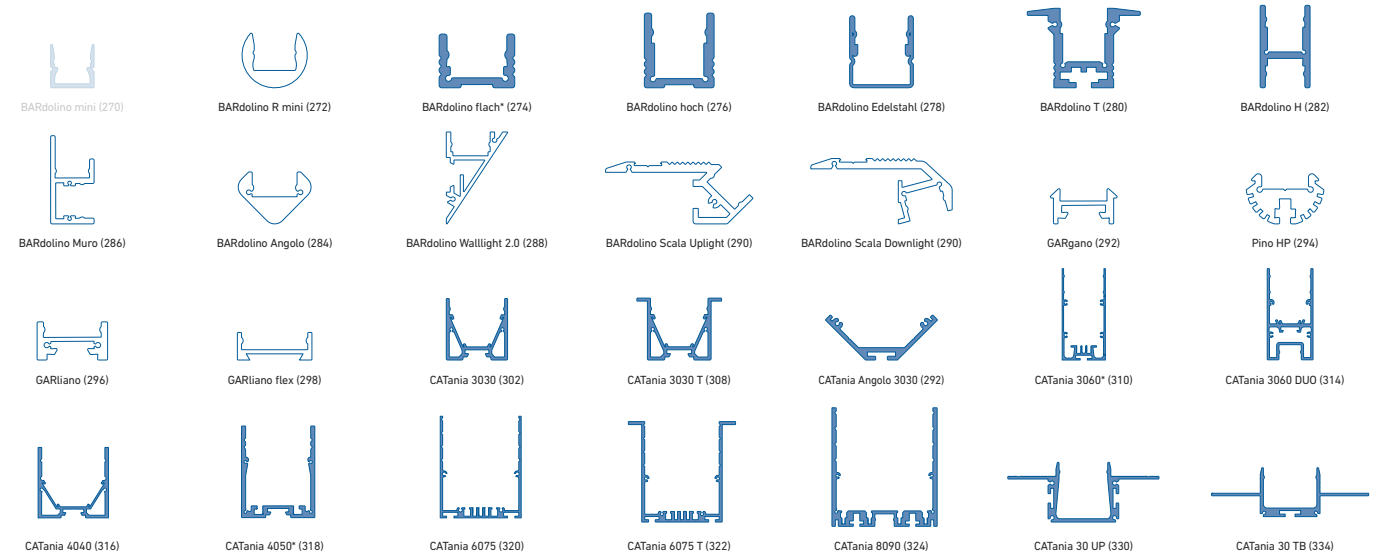

weiß: LED-Punkte sichtbar, kein homogenes Lichtbild | white: LED dots visible, no uniform light distribution
blau: homogenes Lichtbild möglich | blue: uniform light distribution is possible
* = eine homogene Lichtlinie ist nur in Kombination mit einer hohen Abdeckung möglich | a uniform light line is only possible in combination with a high diffusor

@ max. Ta = 25 °C im Betrieb und Montagesituation Aufbau [Einbau bei CATania 30 UP und CATania 30 TB] ansonsten ggf. unzureichende Kühlung | @ max. Ta = 25 °C in operation and surface mounted installation [recessed installation with CATania 30 UP and CATania 30 TB] otherwise possibility of insufficient cooling
Bitte beachten: Unzureichende Kühlung beschädigt den LED-Streifen! Verarbeitungshinweise zu LEDlight flex siehe S. 378 | Please note: insufficient cooling will damage the LED strips! Processing notes for LEDlight flex see p. 378

LEDlight flex 08 8
STANDARD 1500 IP 66-MFC 2.0

24V | CV | 120 m | PITCH 8 | 120° | DIMM | 1BIN | SDCM 3 | 80° Tc | 815 cm max

ROLLE | REEL: Länge: 500 cm (100 Segmente à 5 cm) | length: 500 cm (100 segments à 5 cm)

Artikel-Nr. Item no.	Lichtfarbe Light color	typ. Farbtemperatur typ. color temperature	typ. Watt/Meter	typ. Lumen/Watt	typ. Lumen/Meter	typ. CRI	EEK* EEC*
50413528T	warmweiß 927 | warm white	2700 K	14,4 W/m	97 lm/W	1.400 lm/m	90	A+
50413533T	weiß 930 | white	3000 K	14,4 W/m	110 lm/W	1.580 lm/m	90	A+
50413534T	kaltweiß 940 | cool white	4000 K	14,4 W/m	114 lm/W	1.640 lm/m	90	A+

Es wurde eine IP X6-Prüfung nach DIN EN 60598-1 durchgeführt. Der LED-Streifen hat den Wassertest bestanden. Die Spannungsprüfung wurde nicht durchgeführt. Um die Spannungsfestigkeit gemäß DIN EN 60598-1 zu erreichen muss zusätzlich ein geeignetes Gehäuse verwendet werden. Bitte beachten Sie, dass beim Schneiden und Löten die IP-Schutzschicht beschädigt wird. Um den vollständigen Schutz wiederherzustellen, müssen die Schnitt- und Lötstellen wieder versiegelt werden. Wir empfehlen die Verwendung von mibenco®-Flüssiggummi (Art. Nr. 63500050). Weitere Informationen finden Sie auf S. 381 |

An IP X6 test according to DIN EN 60598-1 was carried out. The LED strip successfully passed the water test. In order to obtain the dielectric strength according to DIN EN 60598-1, a suitable housing must also be used. Please note that the IP protective layer is damaged during cutting and soldering. To restore complete protection, the cut and solder joints must be sealed again. We recommend the use of mibenco® liquid rubber (item no. 63500050). Further information can be found on page 381.

W/Zuschnitt: 0,72 W | W/Cut: 0.72 W
Lebensdauer: L70 /B50 > 60.000 h @ Tc < 80 °C | Lifetime: L70 /B50 > 60,000 h @ Tc < 80 °C

* Die EEK-Angabe bezieht sich auf eine Länge von 1 m | The EEC value is based on a length of 1 m

Passendes Zubehör siehe S. 251 ff. | suitable accessories see p. 251 ff.

TECHNISCHE ZEICHNUNG | TECHNICAL DRAWING

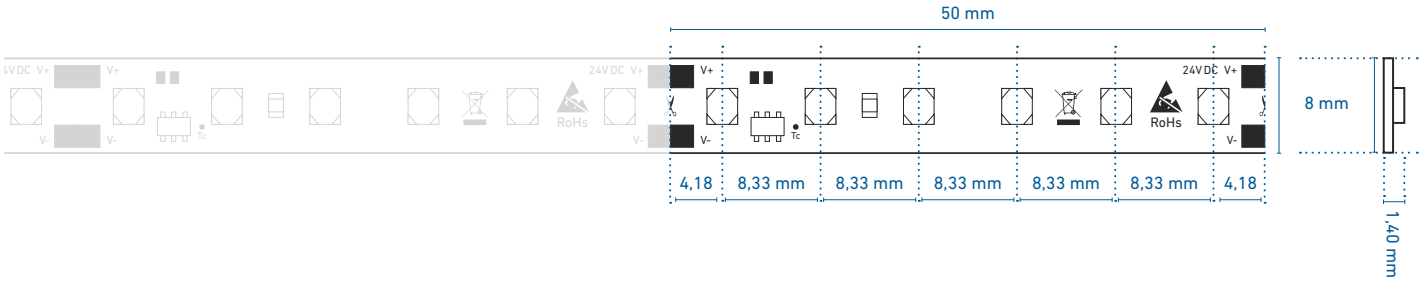

PROFILNUTZUNG | USE IN PROFILES

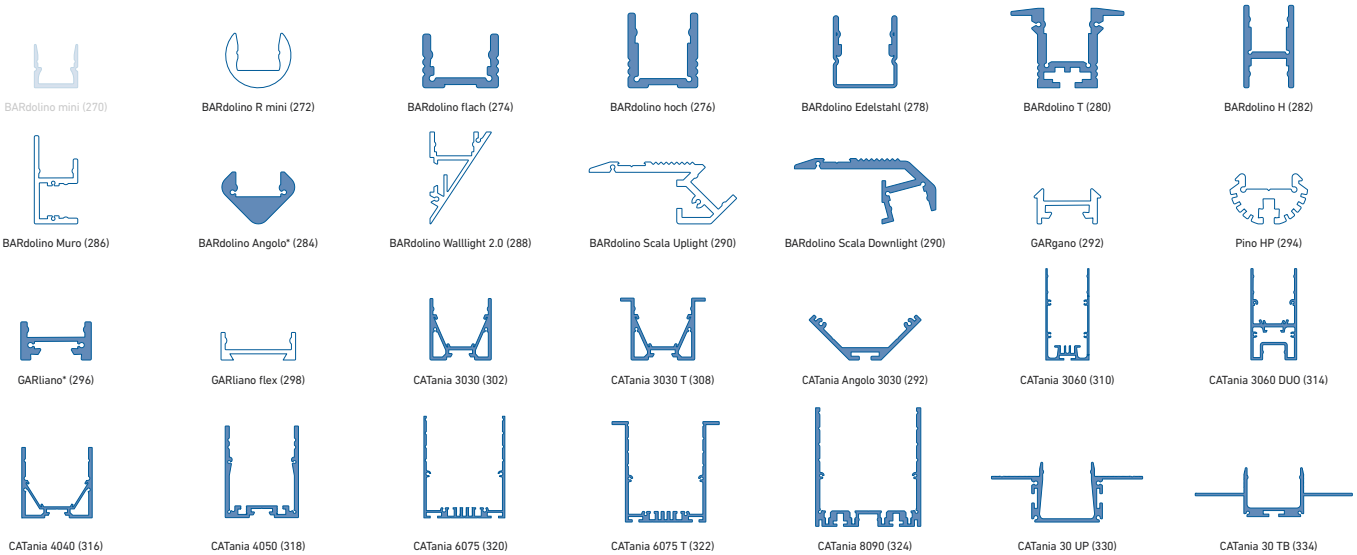

weiß: LED-Punkte sichtbar, kein homogenes Lichtbild | white: LED dots visible, no uniform light distribution
blau: homogenes Lichtbild möglich | blue: uniform light distribution is possible
* = eine homogene Lichtlinie ist nur in Kombination mit einer hohen Abdeckung möglich | a uniform light line is only possible in combination with a high diffusor

@ max. Ta = 25 °C im Betrieb und Montagesituation Aufbau [Einbau bei CATania 30 UP und CATania 30 TB] ansonsten ggf. unzureichende Kühlung | @ max. Ta = 25 °C in operation and surface mounted installation [recessed installation with CATania 30 UP and CATania 30 TB] otherwise possibility of insufficient cooling
Bitte beachten: Unzureichende Kühlung beschädigt den LED-Streifen! Verarbeitungshinweise zu LEDlight flex siehe S. 378 | Please note: insufficient cooling will damage the LED strips! Processing notes for LEDlight flex see p. 378

LEDlight flex 08 8
STANDARD 2000 IP 66-MFC 2.0

24 V | CV | 120 m | PITCH 8 | 120° | DIMM | 1BIN | SDCM 3 | 80° Tc | 680 cm max

ROLLE | REEL: Länge: 500 cm (100 Segmente à 5 cm) | length: 500 cm (100 segments à 5 cm)

Artikel-Nr. Item no.	Lichtfarbe Light color	typ. Farbtemperatur typ. color temperature	typ. Watt/Meter	typ. Lumen/Watt	typ. Lumen/Meter	typ. CRI	EEK* EEC*
50413728T	warmweiß 927 | warm white	2700 K	19,7 W/m	94 lm/W	1.860 lm/m	90	A+
50413733T	weiß 930 | white	3000 K	19,7 W/m	109 lm/W	2.150 lm/m	90	A+
50413734T	kaltweiß 940 | cool white	4000 K	19,7 W/m	111 lm/W	2.190 lm/m	90	A+

Es wurde eine IP X6-Prüfung nach DIN EN 60598-1 durchgeführt. Der LED-Streifen hat den Wassertest bestanden. Die Spannungsprüfung wurde nicht durchgeführt. Um die Spannungsfestigkeit gemäß DIN EN 60598-1 zu erreichen muss zusätzlich ein geeignetes Gehäuse verwendet werden. Bitte beachten Sie, dass beim Schneiden und Löten die IP-Schutzschicht beschädigt wird. Um den vollständigen Schutz wiederherzustellen, müssen die Schnitt- und Lötstellen wieder versiegelt werden. Wir empfehlen die Verwendung von mibenco®-Flüssiggummi (Art. Nr. 63500050). Weitere Informationen finden Sie auf S. 381 |

An IP X6 test according to DIN EN 60598-1 was carried out. The LED strip successfully passed the water test. In order to obtain the dielectric strength according to DIN EN 60598-1, a suitable housing must also be used. Please note that the IP protective layer is damaged during cutting and soldering. To restore complete protection, the cut and solder joints must be sealed again. We recommend the use of mibenco® liquid rubber (item no. 63500050). Further information can be found on page 381.

W/Zuschnitt: 0,98 W | W/Cut: 0.98 W
Lebensdauer: L70 /B50 > 60.000 h @ Tc < 80 °C | Lifetime: L70 /B50 > 60,000 h @ Tc < 80 °C

* Die EEK-Angabe bezieht sich auf eine Länge von 1 m | The EEC value is based on a length of 1 m

Passendes Zubehör siehe S. 251 ff. | suitable accessories see p. 251 ff.

TECHNISCHE ZEICHNUNG | TECHNICAL DRAWING

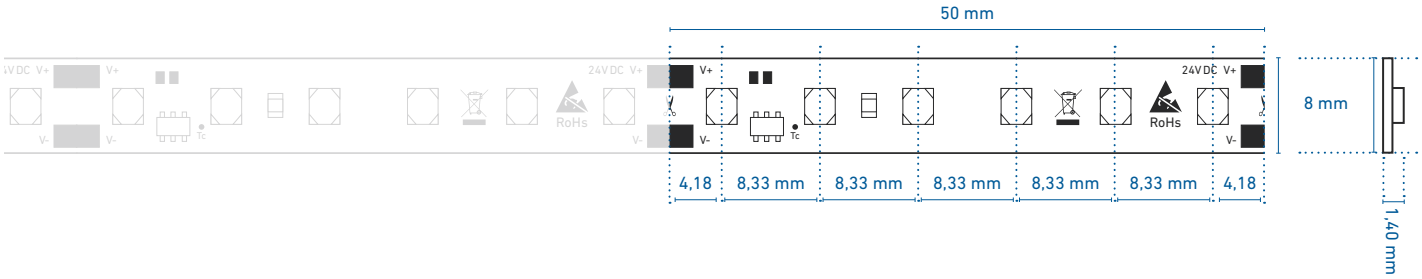

PROFILNUTZUNG | USE IN PROFILES

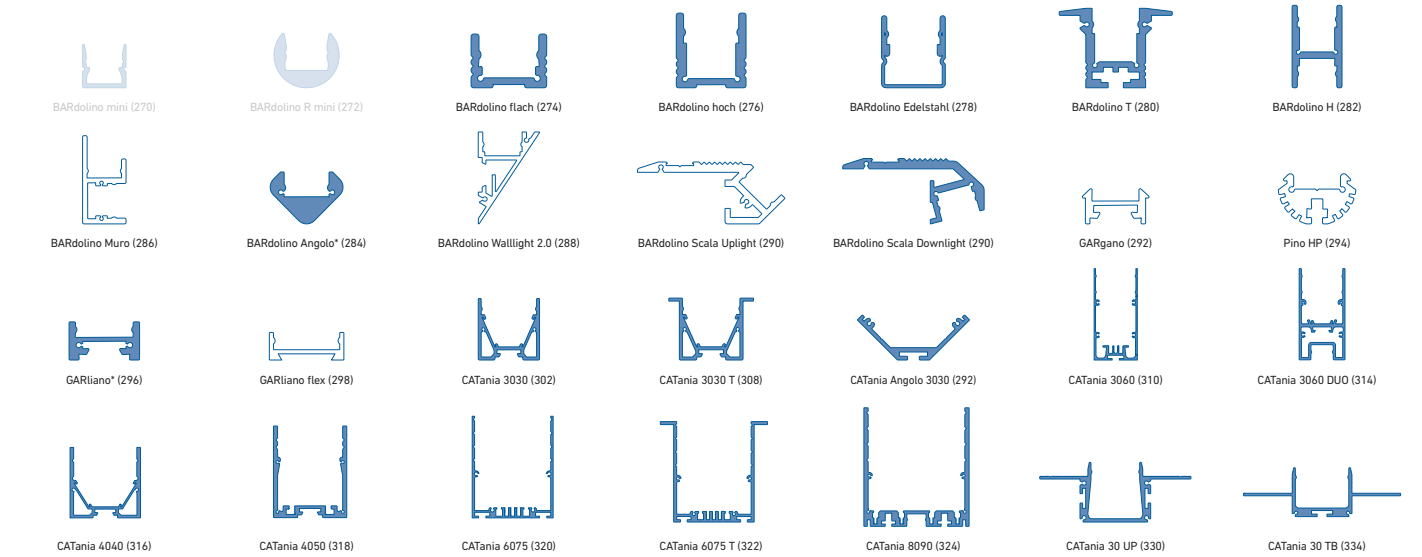

weiß: LED-Punkte sichtbar, kein homogenes Lichtbild | white: LED dots visible, no uniform light distribution
blau: homogenes Lichtbild möglich | blue: uniform light distribution is possible
* = eine homogene Lichtlinie ist nur in Kombination mit einer hohen Abdeckung möglich | a uniform light line is only possible in combination with a high diffusor

@ max. Ta = 25 °C im Betrieb und Montagesituation Aufbau [Einbau bei CATania 30 UP und CATania 30 TB] ansonsten ggf. unzureichende Kühlung | @ max. Ta = 25 °C in operation and surface mounted installation [recessed installation with CATania 30 UP and CATania 30 TB] otherwise possibility of insufficient cooling
Bitte beachten: Unzureichende Kühlung beschädigt den LED-Streifen! Verarbeitungshinweise zu LEDlight flex siehe S. 378 | Please note: insufficient cooling will damage the LED strips! Processing notes for LEDlight flex see p. 378

LEDlight flex 08 8
STANDARD 3000 IP 66-MFC 2.0

24V | CV | 120 m | PITCH 8 | 120° | DIMM | 1BIN | SDCM 3 | 80°Tc | 520 cm max

ROLLE | REEL: Länge: 500 cm (100 Segmente à 5 cm) | length: 500 cm (100 segments à 5 cm)

Artikel-Nr. Item no.	Lichtfarbe Light color	typ. Farbtemperatur typ. color temperature	typ. Watt/Meter	typ. Lumen/Watt	typ. Lumen/Meter	typ. CRI	EEK* EEC*
50413928T	warmweiß 927 | warm white	2700 K	28,8 W/m	97 lm/W	2.800 lm/m	90	A+
50413933T	weiß 930 | white	3000 K	28,8 W/m	102 lm/W	2.940 lm/m	90	A+
50413934T	kaltweiß 940 | cool white	4000 K	28,8 W/m	108 lm/W	3.120 lm/m	90	A+

Es wurde eine IP X6-Prüfung nach DIN EN 60598-1 durchgeführt. Der LED-Streifen hat den Wassertest bestanden. Die Spannungsprüfung wurde nicht durchgeführt. Um die Spannungsfestigkeit gemäß DIN EN 60598-1 zu erreichen muss zusätzlich ein geeignetes Gehäuse verwendet werden. Bitte beachten Sie, dass beim Schneiden und Löten die IP-Schutzschicht beschädigt wird. Um den vollständigen Schutz wiederherzustellen, müssen die Schnitt- und Lötstellen wieder versiegelt werden. Wir empfehlen die Verwendung von mibenco®-Flüssiggummi (Art. Nr. 63500050). Weitere Informationen finden Sie auf S. 381 |

An IP X6 test according to DIN EN 60598-1 was carried out. The LED strip successfully passed the water test. In order to obtain the dielectric strength according to DIN EN 60598-1, a suitable housing must also be used. Please note that the IP protective layer is damaged during cutting and soldering. To restore complete protection, the cut and solder joints must be sealed again. We recommend the use of mibenco® liquid rubber (item no. 63500050). Further information can be found on page 381.

W/Zuschnitt: 1,44 W | W/Cut: 1.44 W
Lebensdauer: L70 /B50 > 60.000 h @ Tc < 80 °C | Lifetime: L70 /B50 > 60,000 h @ Tc < 80 °C

* Die EEK-Angabe bezieht sich auf eine Länge von 1 m | The EEC value is based on a length of 1 m

Passendes Zubehör siehe S. 251 ff. | suitable accessories see p. 251 ff.

TECHNISCHE ZEICHNUNG | TECHNICAL DRAWING

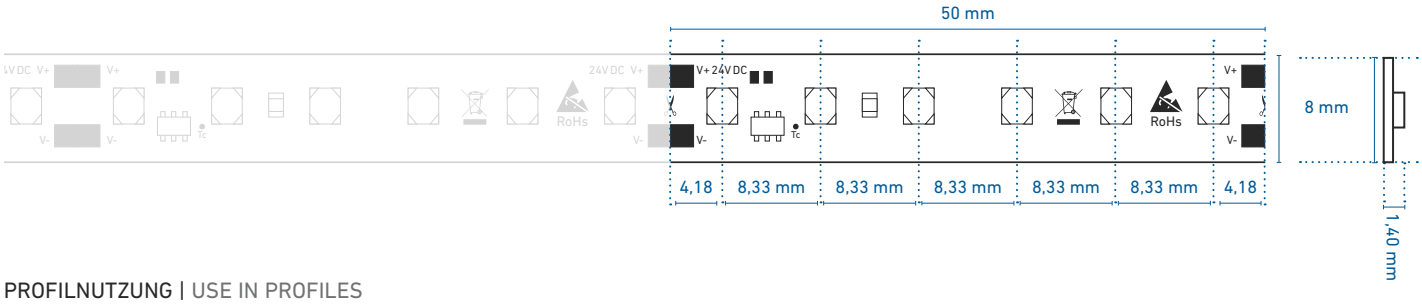

PROFILNUTZUNG | USE IN PROFILES

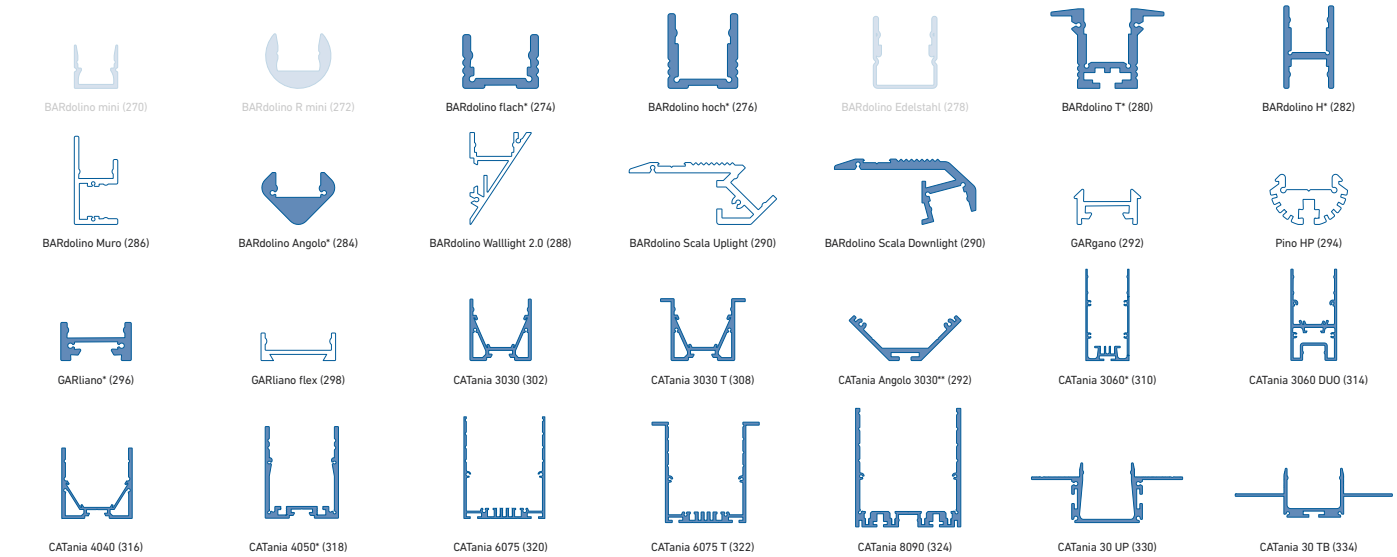

weiß: LED-Punkte sichtbar, kein homogenes Lichtbild | white: LED dots visible, no uniform light distribution
blau: homogenes Lichtbild möglich | blue: uniform light distribution is possible
* = eine homogene Lichtlinie ist nur in Kombination mit einer hohen Abdeckung möglich | a uniform light line is only possible in combination with a high diffusor

@ max. Ta = 25 °C im Betrieb und Montagesituation Aufbau [Einbau bei CATania 30 UP und CATania 30 TB] ansonsten ggf. unzureichende Kühlung | @ max. Ta = 25 °C in operation and surface mounted installation [recessed installation with CATania 30 UP and CATania 30 TB] otherwise possibility of insufficient cooling
Bitte beachten: Unzureichende Kühlung beschädigt den LED-Streifen! Verarbeitungshinweise zu LEDlight flex siehe S. 378 | Please note: insufficient cooling will damage the LED strips! Processing notes for LEDlight flex see p. 378

LEDlight flex 16 10
STANDARD RGB IP 66-MFC

24 V | CV | 60 m | PITCH 16 | 120° | DIMM | 45° Tc | 750 cm max

ROLLE | REEL: Länge: 510 cm (51 Segmente à 10 cm) | length: 510 cm (51 segments à 10 cm)

Variante Variant	Artikel-Nr. Item no.	Lichtfarbe Light color	typ. Farbtemperatur typ. color temperature	typ. Watt/Meter	typ. Lumen/Watt	typ. Lumen/Meter	EEK* EEC*
Rolle | Reel	50510531T	RGB		15 W/m	26 lm/W	R: 84 lm/m G: 238 lm/m B: 62 lm/m	B

Es wurde eine IP X6-Prüfung nach DIN EN 60598-1 durchgeführt. Der LED-Streifen hat den Wassertest bestanden. Die Spannungsprüfung wurde nicht durchgeführt. Um die Spannungsfestigkeit gemäß DIN EN 60598-1 zu erreichen muss zusätzlich ein geeignetes Gehäuse verwendet werden. Bitte beachten Sie, dass beim Schneiden und Löten die IP-Schutzschicht beschädigt wird. Um den vollständigen Schutz wiederherzustellen, müssen die Schnitt- und Lötstellen wieder versiegelt werden. Wir empfehlen die Verwendung von mibenco®-Flüssiggummi (Art. Nr. 63500050). Weitere Informationen finden Sie auf S. 381 |

An IP X6 test according to DIN EN 60598-1 was carried out. The LED strip successfully passed the water test. In order to obtain the dielectric strength according to DIN EN 60598-1, a suitable housing must also be used. Please note that the IP protective layer is damaged during cutting and soldering. To restore complete protection, the cut and solder joints must be sealed again. We recommend the use of mibenco® liquid rubber (item no. 63500050). Further information can be found on page 381.

W/Zuschnitt: 1,50 W | W/Cut: 1.50 W
Lebensdauer: L70 /B50 > 30.000h @ Tc < 45 °C | Lifetime: L70 /B50 > 30,000h @ Tc < 45 °C
* Die EEK-Angabe bezieht sich auf eine Länge von 1 m | The EEC value is based on a length of 1 m
Passendes Zubehör siehe S. 250 ff. | suitable accessories see p. 250 ff.

TECHNISCHE ZEICHNUNG | TECHNICAL DRAWING

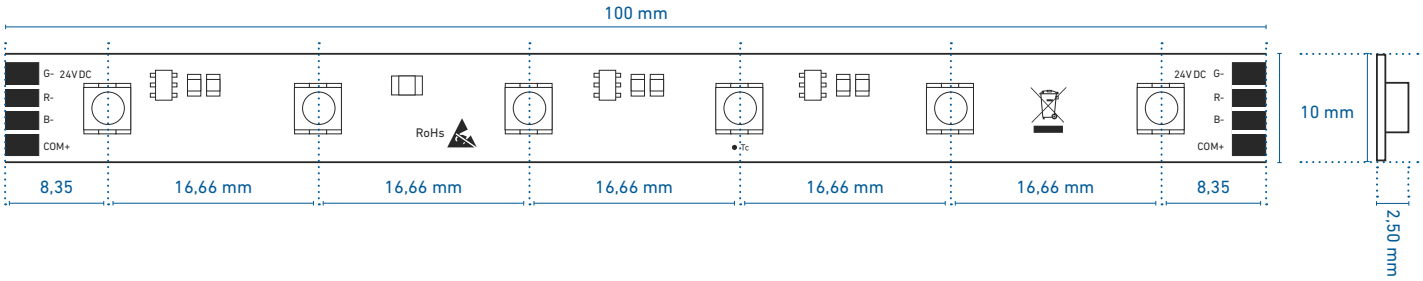

PROFILNUTZUNG | USE IN PROFILES

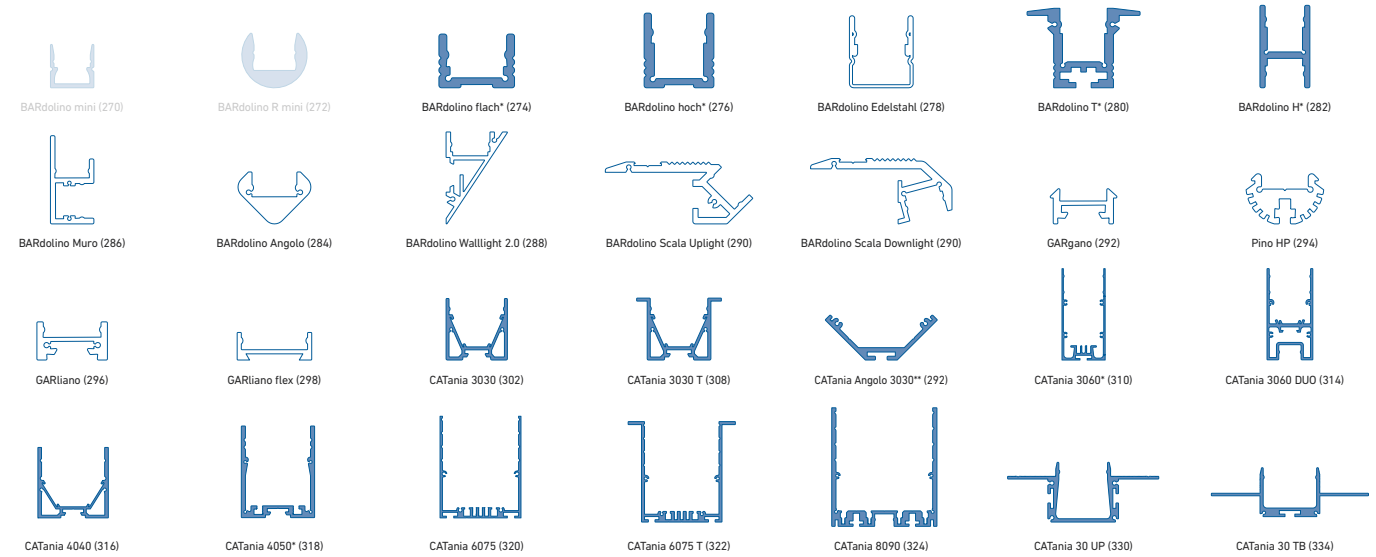

* = eine homogene Lichtlinie ist nur in Kombination mit einer hohen Abdeckung möglich | a uniform light line is only possible in combination with a high diffuser
** = nur in Kombination mit halbrunder Abdeckung | only in combination with semi-circular diffuser

@ max. Ta = 25 °C im Betrieb und Montagesituation Aufbau [Einbau bei CATania 30 UP und CATania 30 TB] ansonsten ggf. unzureichende Kühlung | @ max. Ta = 25 °C in operation and surface mounted installation [recessed installation with CATania 30 UP and CATania 30 TB] otherwise possibility of insufficient cooling
Bitte beachten: Unzureichende Kühlung beschädigt den LED-Streifen! Verarbeitungshinweise zu LEDlight flex siehe S. 378 | Please note: insufficient cooling will damage the LED strips! Processing notes for LEDlight flex see p. 378

LEDlight flex LITE

LEDlight flex LITE

» flexibler LED-Streifen für einfache Anwendungen im privaten Wohnbereich
» Stromregulierung über Widerstände
» rückseitig mit hochwertigem 3M-Doppelklebeband zur einfachen Montage
» gute Farbwiedergabe typ. CRI Ra 90
» Lichtstrom bis zu 1.500 l/m
» in den Farbtemperaturen 2700 K, 3000 K und 4000 K erhältlich
» Lebensdauer L70 > 50.000 h bei Ta < 45 °C

» flexible LED strip for simple applications in private living areas
» current regulation via resistors
» high-quality 3M double-sided adhesive tape on the back for easy installation
» good color rendering typ. CRI Ra 90
» luminous flux up to 1,500 l/m
» available in color temperatures 2700 K, 3000 K and 4000 K
» operating lifetime L70 > 50,000 h at Ta < 45 °C

SPEKTRUM UND FARBWIEDERGABE | SPECTRUM AND COLOR RENDERING

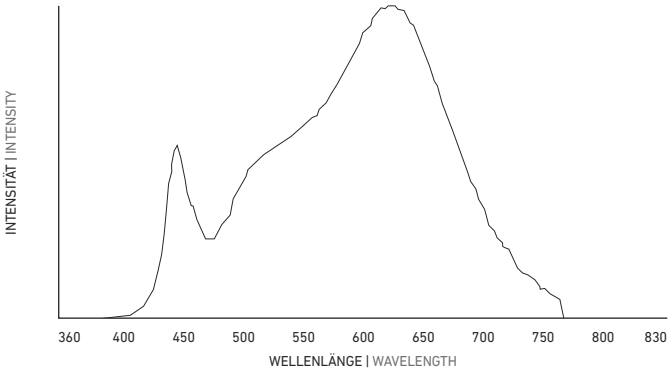

Abbildungen exemplarisch für 3000 K. Angaben zu weiteren Lichtfarben finden Sie auf **www.barthelme.de.**|

Illustrations exemplary for 3000 K. Information on other light colors can be found at **www.barthelme.de**

FARBWIEDERGABEINDEX (CRI) | COLOR RENDERING INDEX (CRI)

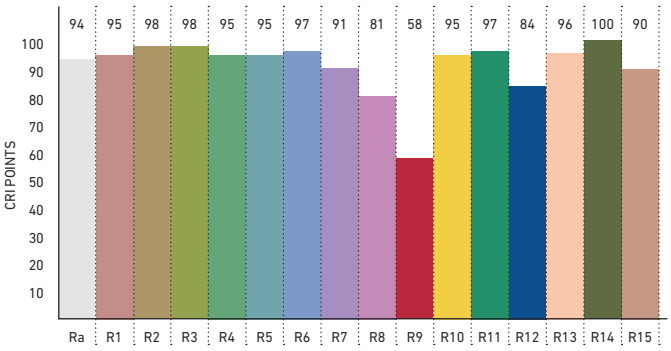

FARBQUALITÄTSSKALA [CQS] | COLOR QUALITY SCALE [CQS]

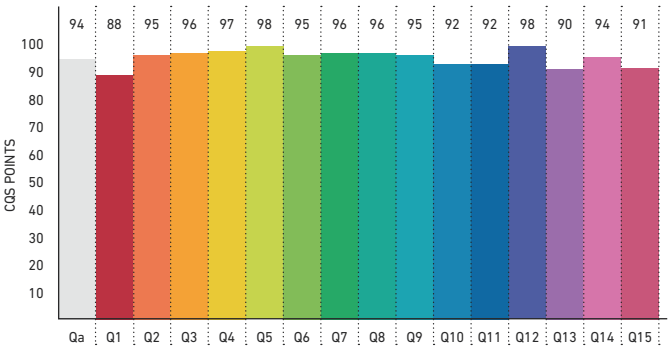

IES TM-30-15

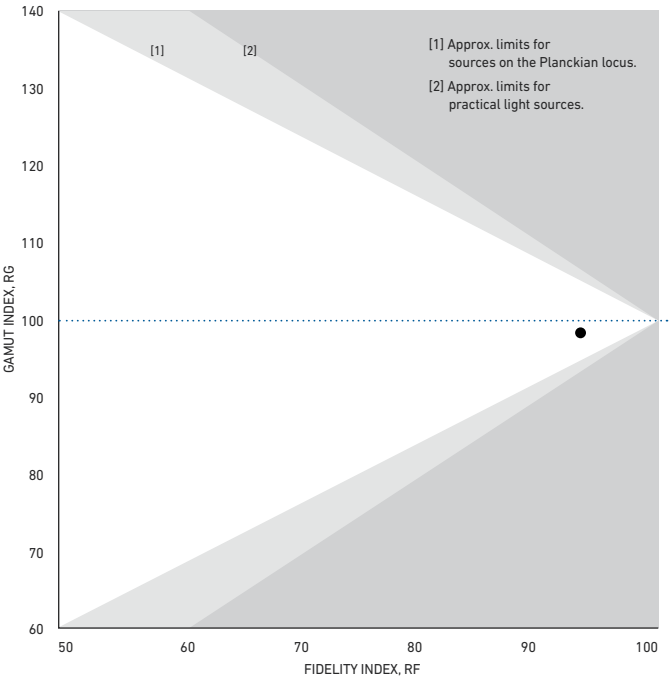

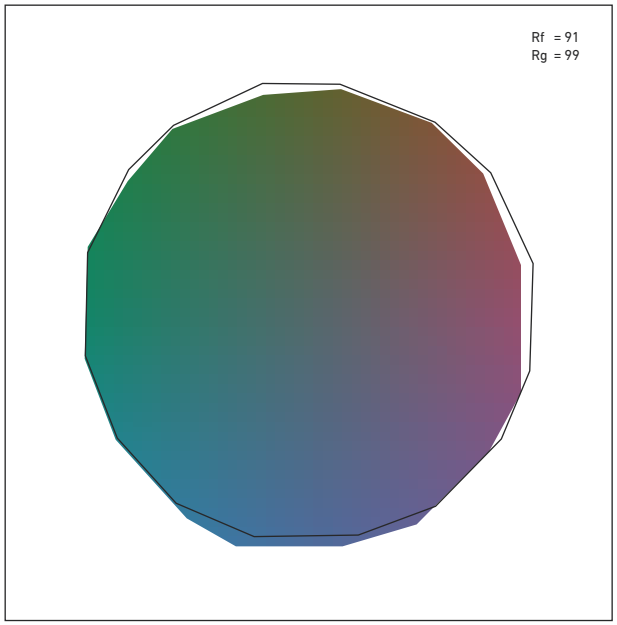

» METHODEN ZUR BESTIMMUNG DER FARBWIEDERGABE UND LICHTQUALITÄT « finden Sie auf S. 376 | » METHODS FOR DETERMINING COLOR REPRODUCTION AND QUALITY OF LIGHT « can be found on p. 376

LEDlight flex 12 10 LITE 500

NEW

24 V | CV | 84 m | PITCH 12 | 170° | DIMM | 1BIN | SDCM 3 | 45 Ta max | 500 cm max

ROLLE | REEL: Länge: 500 cm (60 Segmente à 8,33 cm) | length: 500 cm (60 segments à 8.33 cm)

ZUSCHNITT | CUT: Segmente à 8,33 cm | segments à 8.33 cm

Variante Variant	Artikel-Nr. Item no.	Lichtfarbe Light color	typ. Farbtemperatur typ. color temperature	typ. Watt/Meter	typ. Lumen/Watt	typ. Lumen/Meter	typ. CRI	EEK* EEC*
Rolle | Reel	50414128	warmweiß 927 | warm white	2700 K	4,4 W/m	107 lm/W	470 lm/m	90	A++
Zuschnitt | Cut	50014128							
Rolle | Reel	50414133	weiß 930 | white	3000 K	4,4 W/m	118 lm/W	520 lm/m	90	A++
Zuschnitt | Cut	50014133							
Rolle | Reel	50414134	kaltweiß 940 | cool white	4000 K	4,4 W/m	125 lm/W	550 lm/m	90	A++
Zuschnitt | Cut	50014134							

W/Zuschnitt: 0,37 W | W/Cut: 0.37 W
Lebensdauer: L70 > 50.000 h @ Ta < 45 °C | Lifetime: L70 > 50,000 h @ Ta < 45 °C
* Die EEK-Angabe bezieht sich auf eine Länge von 1 m | The EEC value is based on a length of 1 m
Passendes Zubehör siehe S. 251 ff. | suitable accessories see p. 251 ff.

TECHNISCHE ZEICHNUNG | TECHNICAL DRAWING

BESTELLUNG VON INDIVIDUELLEN LED-STREIFENLÄNGEN [ZUSCHNITT] - siehe Seite 151 | ORDERING INDIVIDUAL LED STRIP LENGTHS [CUT] - see page 151

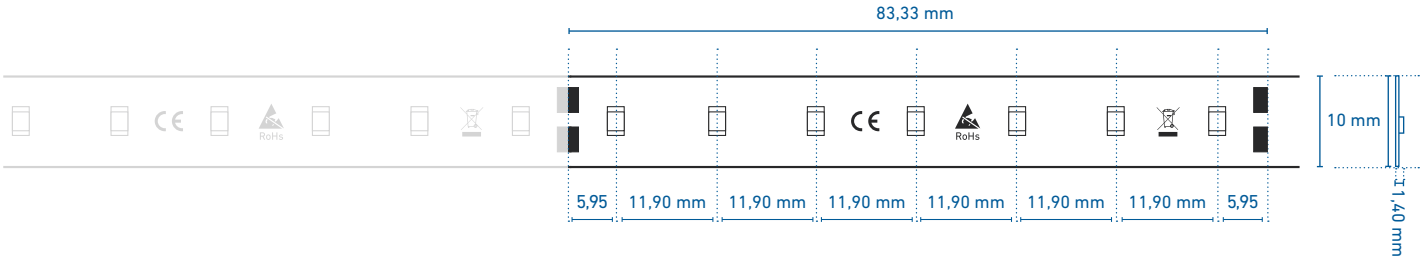

PROFILNUTZUNG | USE IN PROFILES

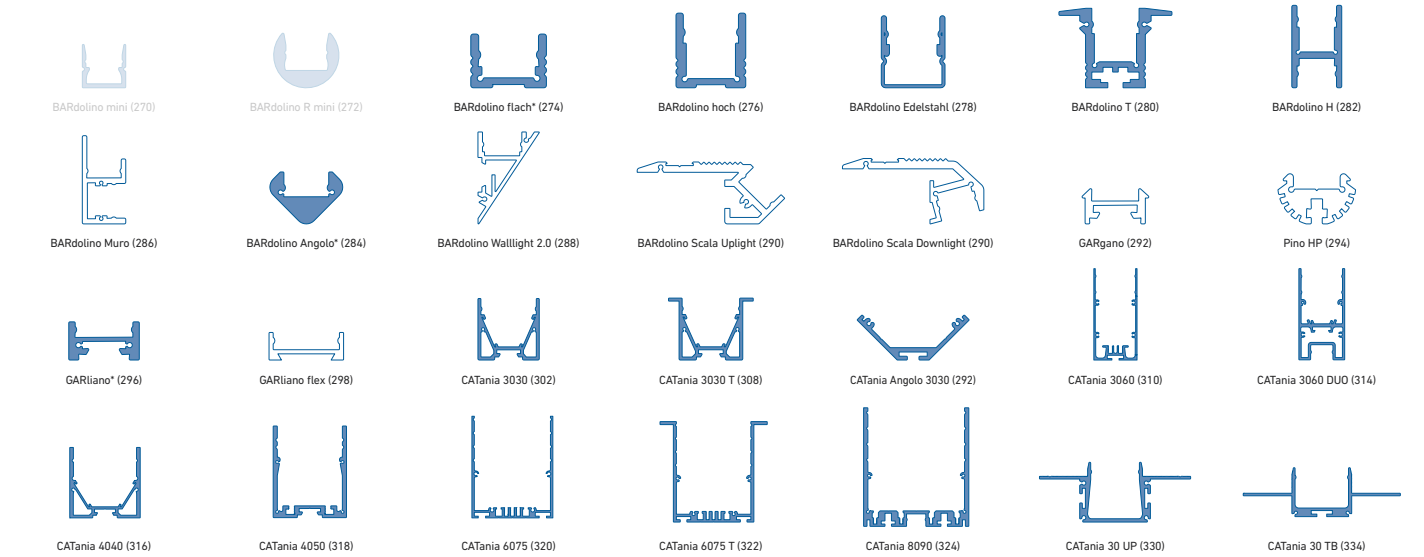

weiß: LED-Punkte sichtbar, kein homogenes Lichtbild | white: LED dots visible, no uniform light distribution
blau: homogenes Lichtbild möglich | blue: uniform light distribution is possible
* = eine homogene Lichtlinie ist nur in Kombination mit einer hohen Abdeckung möglich | a uniform light line is only possible in combination with a high diffusor

@ max. Ta = 25 °C im Betrieb und Montagesituation Aufbau [Einbau bei CATania 30 UP und CATania 30 TB] ansonsten ggf. unzureichende Kühlung | @ max. Ta = 25 °C in operation and surface mounted installation [recessed installation with CATania 30 UP and CATania 30 TB] otherwise possibility of insufficient cooling
Bitte beachten: Unzureichende Kühlung beschädigt den LED-Streifen! Verarbeitungshinweise zu LEDlight flex siehe S. 378 | Please note: insufficient cooling will damage the LED strips! Processing notes for LEDlight flex see p. 378

LEDlight flex 12 10 LITE 1000

NEW

24 V | CV | 84 ⊢ m ⊣ | PITCH 12 | 170° | DIMM | 1BIN | SDCM 3 | 45 Ta max | 500 cm max

ROLLE | REEL: Länge: 500 cm (60 Segmente à 8,33 cm) | length: 500 cm (60 segments à 8.33 cm)

ZUSCHNITT | CUT: Segmente à 8,33 cm | segments à 8.33 cm

Variante Variant	Artikel-Nr. Item no.	Lichtfarbe Light color	typ. Farbtemperatur typ. color temperature	typ. Watt/Meter	typ. Lumen/Watt	typ. Lumen/Meter	typ. CRI	EEK* EEC*
Rolle | Reel	50414228	warmweiß 927 | warm white	2700 K	8,7 W/m	106 lm/W	920 lm/m	90	A+
Zuschnitt | Cut	50014228							
Rolle | Reel	50414233	weiß 930 | white	3000 K	8,7 W/m	122 lm/W	1.060 lm/m	90	A++
Zuschnitt | Cut	50014233							
Rolle | Reel	50414234	kaltweiß 940 | cool white	4000 K	8,7 W/m	123 lm/W	1.070 lm/m	90	A++
Zuschnitt | Cut	50014234							

W/Zuschnitt: 0,72 W | W/Cut: 0.72 W
Lebensdauer: L70 > 50.000 h @ Ta < 45 °C | Lifetime: L70 > 50,000 h @ Ta < 45 °C
* Die EEK-Angabe bezieht sich auf eine Länge von 1 m | The EEC value is based on a length of 1 m
Passendes Zubehör siehe S. 251 ff. | suitable accessories see p. 251 ff.

TECHNISCHE ZEICHNUNG | TECHNICAL DRAWING

BESTELLUNG VON INDIVIDUELLEN LED-STREIFENLÄNGEN [ZUSCHNITT] - siehe Seite 151 | ORDERING INDIVIDUAL LED STRIP LENGTHS [CUT] - see page 151

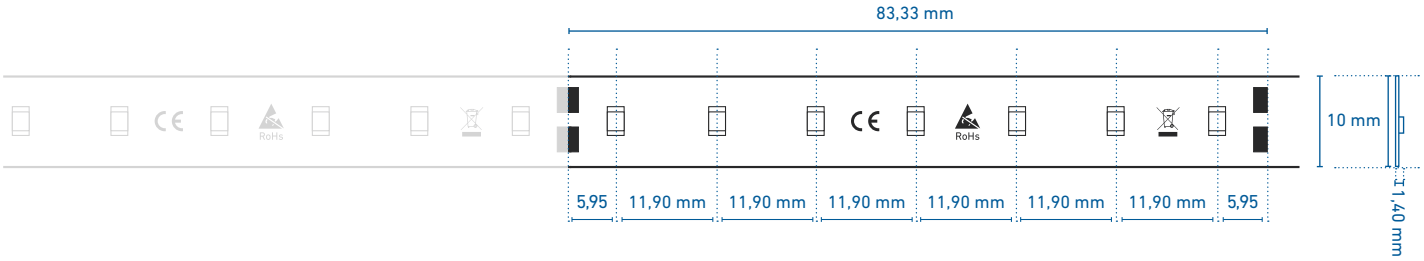

PROFILNUTZUNG | USE IN PROFILES

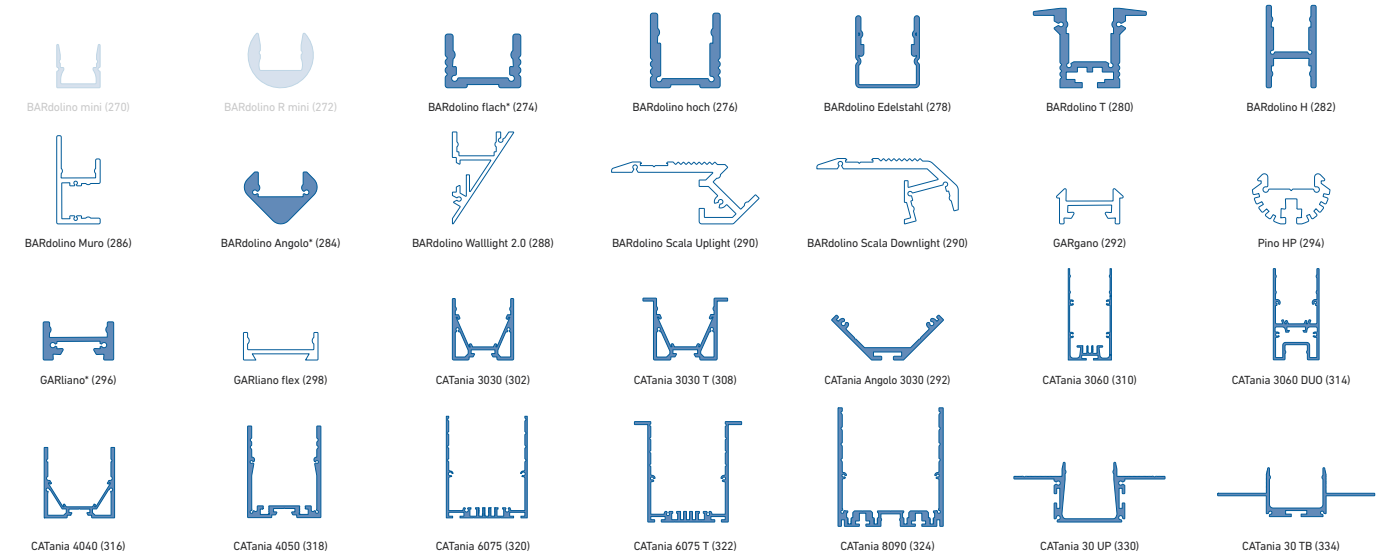

weiß: LED-Punkte sichtbar, kein homogenes Lichtbild | white: LED dots visible, no uniform light distribution
blau: homogenes Lichtbild möglich | blue: uniform light distribution is possible
* = eine homogene Lichtlinie ist nur in Kombination mit einer hohen Abdeckung möglich | a uniform light line is only possible in combination with a high diffusor

@ max. Ta = 25 °C im Betrieb und Montagesituation Aufbau [Einbau bei CATania 30 UP und CATania 30 TB] ansonsten ggf. unzureichende Kühlung | @ max. Ta = 25 °C in operation and surface mounted installation [recessed installation with CATania 30 UP and CATania 30 TB] otherwise possibility of insufficient cooling
Bitte beachten: Unzureichende Kühlung beschädigt den LED-Streifen! Verarbeitungshinweise zu LEDlight flex siehe S. 378 | Please note: insufficient cooling will damage the LED strips! Processing notes for LEDlight flex see p. 378

LEDlight flex 12 10 LITE 1500

NEW

24 V | CV | 84 ⊢ m ⊣ | PITCH 12 | 170° | DIMM | 1BIN | SDCM 3 | 45 Ta_{max} | 500 cm max

ROLLE | REEL: Länge 500 cm (60 Segmente à 8,33 cm) | length: 500 cm (60 segments à 8.33 cm)

ZUSCHNITT | CUT: Segmente à 8,33 cm | segments à 8.33 cm

Variante Variant	Artikel-Nr. Item no.	Lichtfarbe Light color	typ. Farbtemperatur typ. color temperature	typ. Watt/Meter	typ. Lumen/Watt	typ. Lumen/Meter	typ. CRI	EEK* EEC*
Rolle | Reel	50414328	warmweiß 927 | warm white	2700 K	12,8 W/m	105 lm/W	1.350 lm/m	90	A+
Zuschnitt | Cut	50014328							
Rolle | Reel	50414333	weiß 930 | white	3000 K	12,8 W/m	115 lm/W	1.480 lm/m	90	A+
Zuschnitt | Cut	50014333							
Rolle | Reel	50414334	kaltweiß 940 | cool white	4000 K	12,8 W/m	117 lm/W	1.500 lm/m	90	A+
Zuschnitt | Cut	50014334							

W/Zuschnitt: 1,07 W | W/Cut: 1.07 W
Lebensdauer: L70 > 50.000 h @ Ta < 45 °C | Lifetime: L70 > 50,000 h @ Ta < 45 °C
* Die EEK-Angabe bezieht sich auf eine Länge von 1 m | The EEC value is based on a length of 1 m
Passendes Zubehör siehe S. 251 ff. | suitable accessories see p. 251 ff.

TECHNISCHE ZEICHNUNG | TECHNICAL DRAWING

BESTELLUNG VON INDIVIDUELLEN LED-STREIFENLÄNGEN [ZUSCHNITT] - siehe Seite 151 | ORDERING INDIVIDUAL LED STRIP LENGTHS [CUT] - see page 151

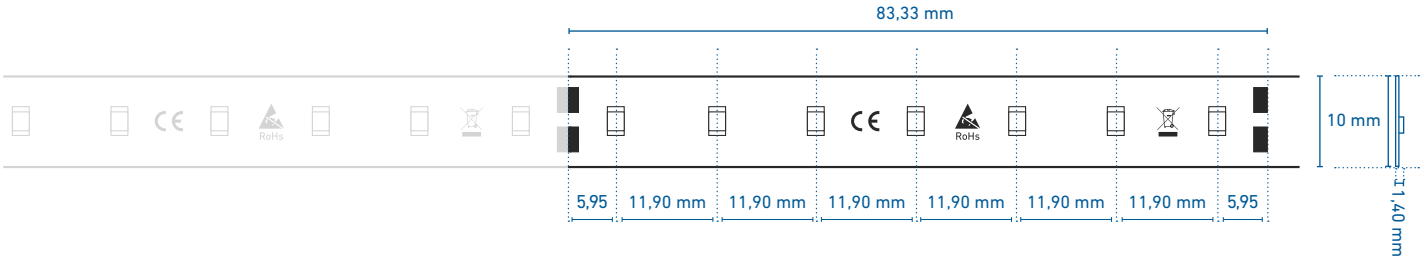

PROFILNUTZUNG | USE IN PROFILES

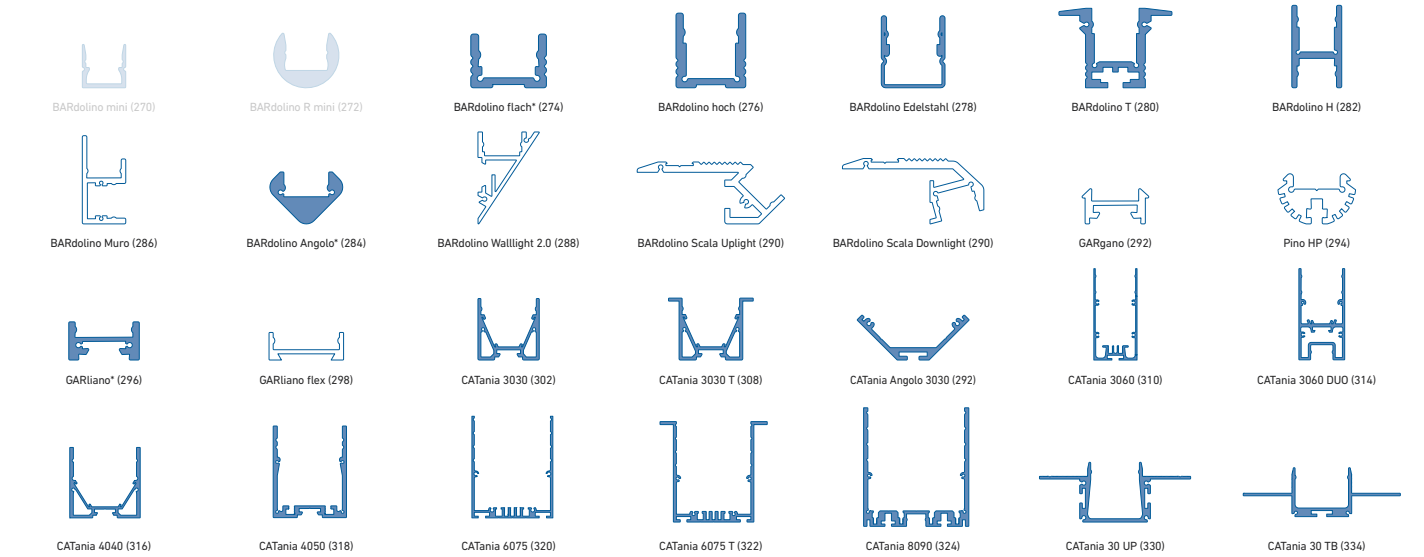

weiß: LED-Punkte sichtbar, kein homogenes Lichtbild | white: LED dots visible, no uniform light distribution
blau: homogenes Lichtbild möglich | blue: uniform light distribution is possible
* = eine homogene Lichtlinie ist nur in Kombination mit einer hohen Abdeckung möglich | a uniform light line is only possible in combination with a high diffusor

@ max. Ta = 25 °C im Betrieb und Montagesituation Aufbau [Einbau bei CATania 30 UP und CATania 30 TB] ansonsten ggf. unzureichende Kühlung | @ max. Ta = 25 °C in operation and surface mounted installation [recessed installation with CATania 30 UP and CATania 30 TB] otherwise possibility of insufficient cooling
Bitte beachten: Unzureichende Kühlung beschädigt den LED-Streifen! Verarbeitungshinweise zu LEDlight flex siehe S. 378 | Please note: insufficient cooling will damage the LED strips! Processing notes for LEDlight flex see p. 378

BASIC COB

- » flexibler LED-Streifen mit COB-Technologie (Chip-on-Board) für den Indoor-Bereich
- » keine einzelnen Lichtpunkte sichtbar dank durchgehender Phosphorschicht
- » sehr gut geeignet für den Einbau in flache LED-Profile
- » homogene Lichtlinien realisierbar, auch bei Verwendung von klaren Profilabdeckungen (z.B. zum Schutz vor Staub)
- » rückseitig mit hochwertigem 3M-Doppelklebeband zur einfachen Montage
- » sehr kurzes Trennungsmaß von nur 38,5 mm bietet große Flexibilität im Leuchtenbau
- » gute Farbwiedergabe: CRI Ra typ. > 90
- » stufenlos dimmbar, ohne Effizienzverluste
- » extrem hohe Chip-Dichte: 546 LED-Chips pro Meter
- » in den Farbtemperaturen 2700 K, 3000 K und 4000 K erhältlich
- » Abstrahlwinkel dieses LED-Streifens: 170°
- » Lebensdauer: L70 > 30.000 h @ Ta < 45 °C

- » flexible LED strip with COB (Chip-on-Board) technology for indoor use
- » no single light points visible thanks to continuous phosphor layer
- » very suitable for installation in flat LED profiles
- » homogeneous light lines can be realized, even when using clear profile covers (e.g. to protect against dust)
- » high quality 3M double-sided adhesive tape on the back for easy installation
- » very short cut length of only 38.5 mm offers great flexibility in luminaire construction
- » good color rendering: CRI Ra typ. > 90
- » seamless dimming, without loss of efficiency
- » extremely high chip density: 546 LED chips per meter
- » available in color temperatures 2700 K, 3000 K and 4000 K
- » beam angle of this LED strip: 170°
- » operating life: L70 > 30.000 h @ Ta < 45 °C

BASIC COB

SPEKTRUM UND FARBWIEDERGABE | SPECTRUM AND COLOR RENDERING

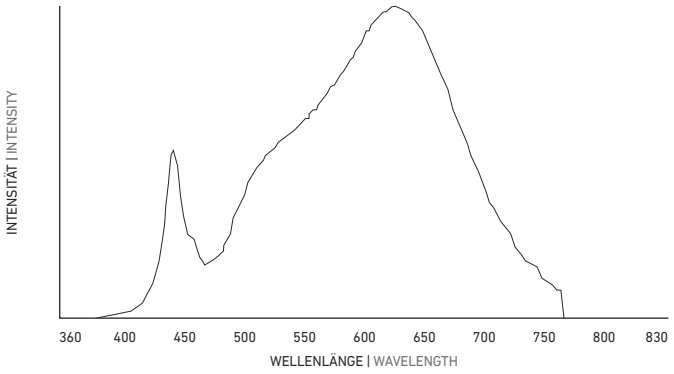

Abbildungen exemplarisch für 3000 K. Angaben zu weiteren Lichtfarben finden Sie auf **www.barthelme.de.**|

Illustrations exemplary for 3000 K. Information on other light colors can be found at **www.barthelme.de**

FARBWIEDERGABEINDEX (CRI) | COLOR RENDERING INDEX (CRI)

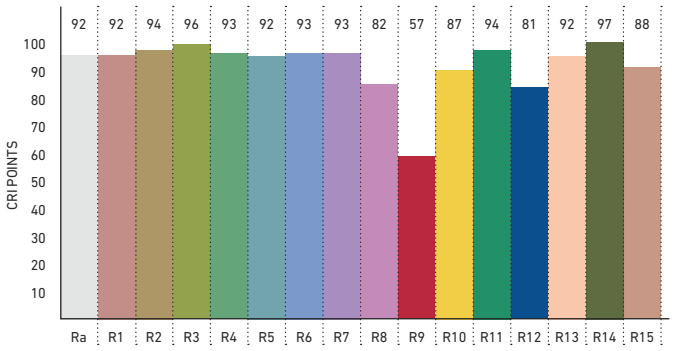

FARBQUALITÄTSSKALA (CQS) | COLOR QUALITY SCALE (CQS)

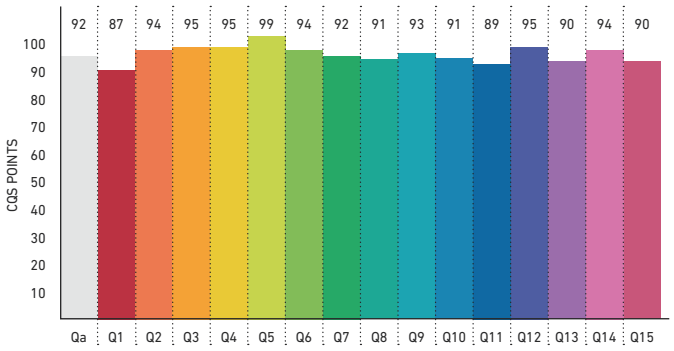

IES TM-30-15

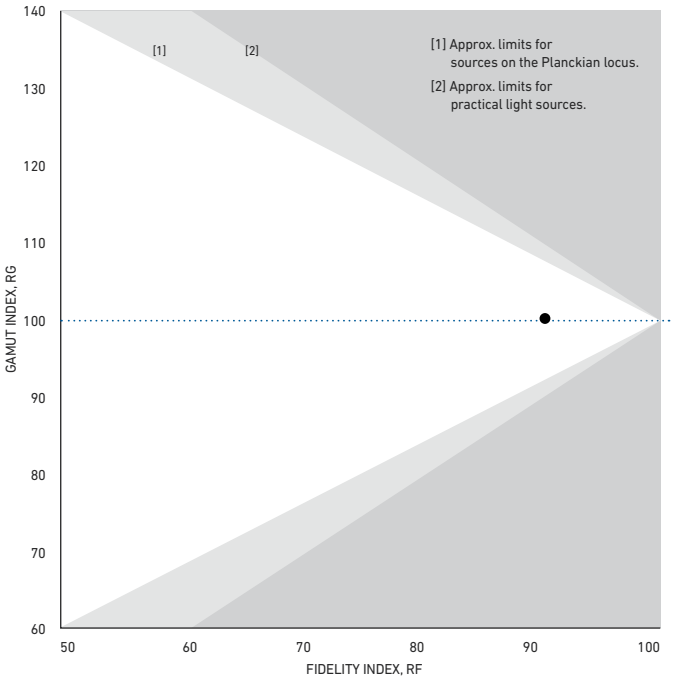

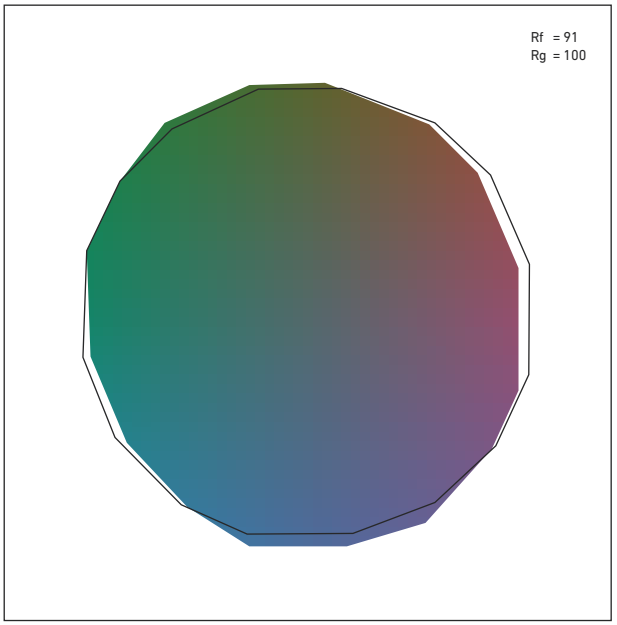

»METHODEN ZUR BESTIMMUNG DER FARBWIEDERGABE UND LICHTQUALITÄT« finden Sie auf S. 376 | »METHODS FOR DETERMINING COLOR REPRODUCTION AND QUALITY OF LIGHT« can be found on p. 376

NEW

24 V | CV | 546 m | 170° | DIMM | 45 Ta max | 500 cm max

ROLLE | REEL: Länge: 500 cm (130 Segmente à 3,85 cm) | length: 500 cm (130 segments à 3.85 cm)

Artikel-Nr. Item no.	Lichtfarbe Light color	typ. Farbtemperatur +/- 15% typ. color temperature +/- 15%	typ. Watt/Meter	typ. Lumen/Watt	typ. Lumen/Meter	typ. CRI	EEK* EEC*
51542128	warmweiß 927 | warm white	2700 K	18 W/m	75 lm/W	1.350 lm/m	90	A
51542133	weiß 930 | white	3000 K	18 W/m	75 lm/W	1.350 lm/m	90	A
51542134	kaltweiß 940 | cool white	4000 K	18 W/m	78 lm/W	1.400 lm/m	90	A

W/Zuschnitt: 0,14 W | W/Cut: 0.14 W
Lebensdauer: L70 > 30.000 h @ Ta < 45 °C | Lifetime: L70 > 30,000 h @ Ta < 45 °C
* Die EEK-Angabe bezieht sich auf eine Länge von 1 m | The EEC value is based on a length of 1 m

TECHNISCHE ZEICHNUNG | TECHNICAL DRAWING

PROFILNUTZUNG | USE IN PROFILES

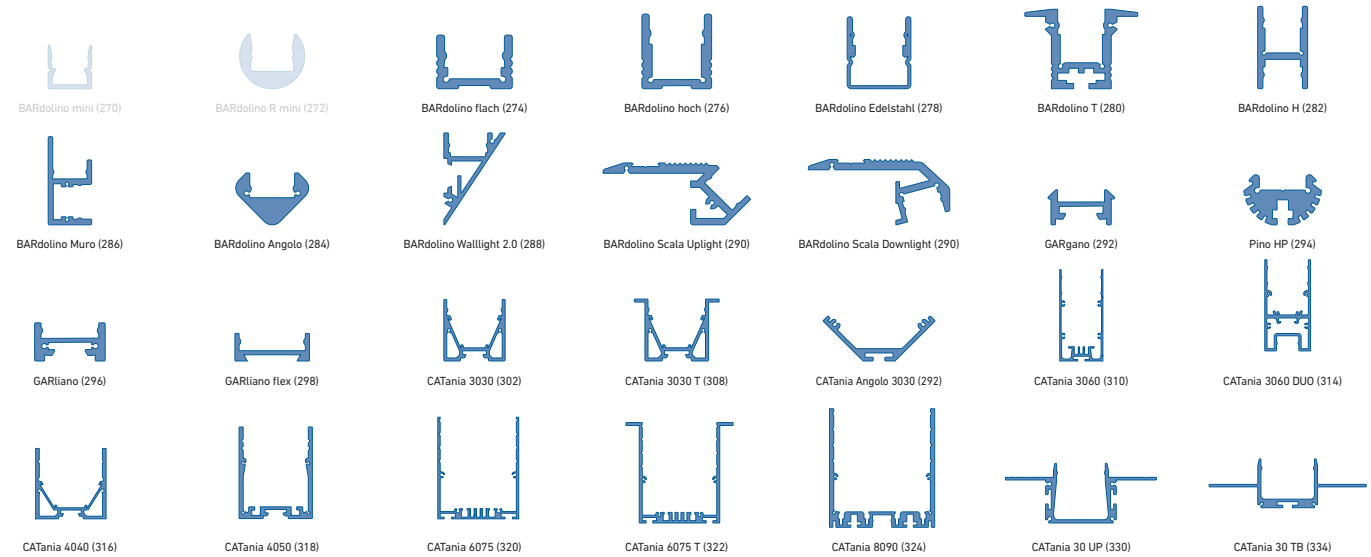

weiß: LED-Punkte sichtbar, kein homogenes Lichtbild | white: LED dots visible, no uniform light distribution
blau: homogenes Lichtbild möglich | blue: uniform light distribution is possible
* = eine homogene Lichtlinie ist nur in Kombination mit einer hohen Abdeckung möglich | a uniform light line is only possible in combination with a high diffusor

@ max. Ta = 25 °C im Betrieb und Montagesituation Aufbau [Einbau bei CATania 30 UP und CATania 30 TB] ansonsten ggf. unzureichende Kühlung | @ max. Ta = 25 °C in operation and surface mounted installation [recessed installation with CATania 30 UP and CATania 30 TB] otherwise possibility of insufficient cooling
Bitte beachten: Unzureichende Kühlung beschädigt den LED-Streifen! Verarbeitungshinweise zu LEDlight flex siehe S. 378 | Please note: insufficient cooling will damage the LED strips! Processing notes for LEDlight flex see p. 378

LEDlight flex ON DEMAND

Auf Anfrage entwickeln und produzieren wir einen LEDlight flex-Streifen ganz nach Ihren Anforderungen.

Kontaktieren Sie uns unter Angabe ihrer geforderten Parameter und der benötigten Menge für Ihr Projekt. Wir werden dann gemeinsam mit Ihnen, eine ideale Lösung entwickeln.

anfrage@barthelme.de

MÖGLICHE PARAMETER:

» Lichtfarbe/Farbtemperatur
» Helligkeit (lm/m)
» Abstand der LEDs (Pitch)
» Betriebsspannung
» Stromprägungsart: IC-Regelung für gleichbleibende Helligkeit inkl. Temperaturkontrolle oder einfache Widerstandsregelung
» Breite des LED-Streifens
» Teilungsmaß / Cutmaß
» Kundenspezifisches Branding des LED-Streifens
» Farbe des Lötstopplacks
» IP-Schutzart

On request we design and produce an LEDlight flex strip according to your needs.

Please contact us with your ideal parameters and the required quantity for your project. We will then work with you to develop an ideal solution.

sales@barthelme.de

POSSIBLE PARAMETERS:

» light color/color temperature
» brightness (lm/m)
» distance between the LEDs (pitch)
» operating voltage
» type of current regulation: IC regulation for constant brightness incl. temperature control or simple control with resistors
» width of the LED strip
» cut dimension
» customised branding of strip
» color of the solder resist
» ingress protection (IP)

BEISPIELE | EXAMPLES

LEDLIGHT FLEX 12 8P SMALL CUT 2000

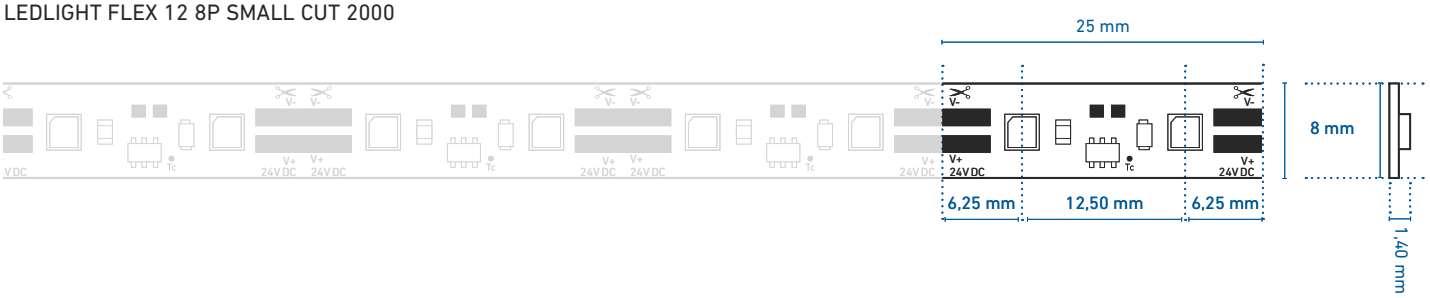

LEDLIGHT FLEX 16 10 RGBW/RGBA

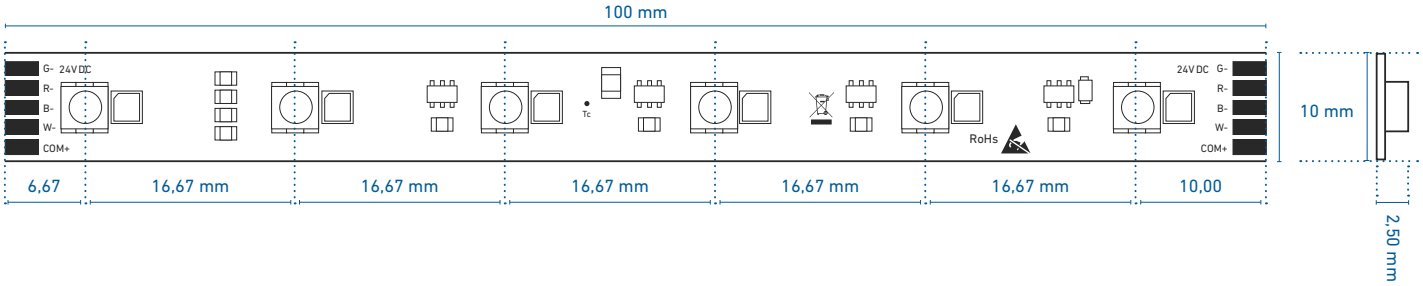

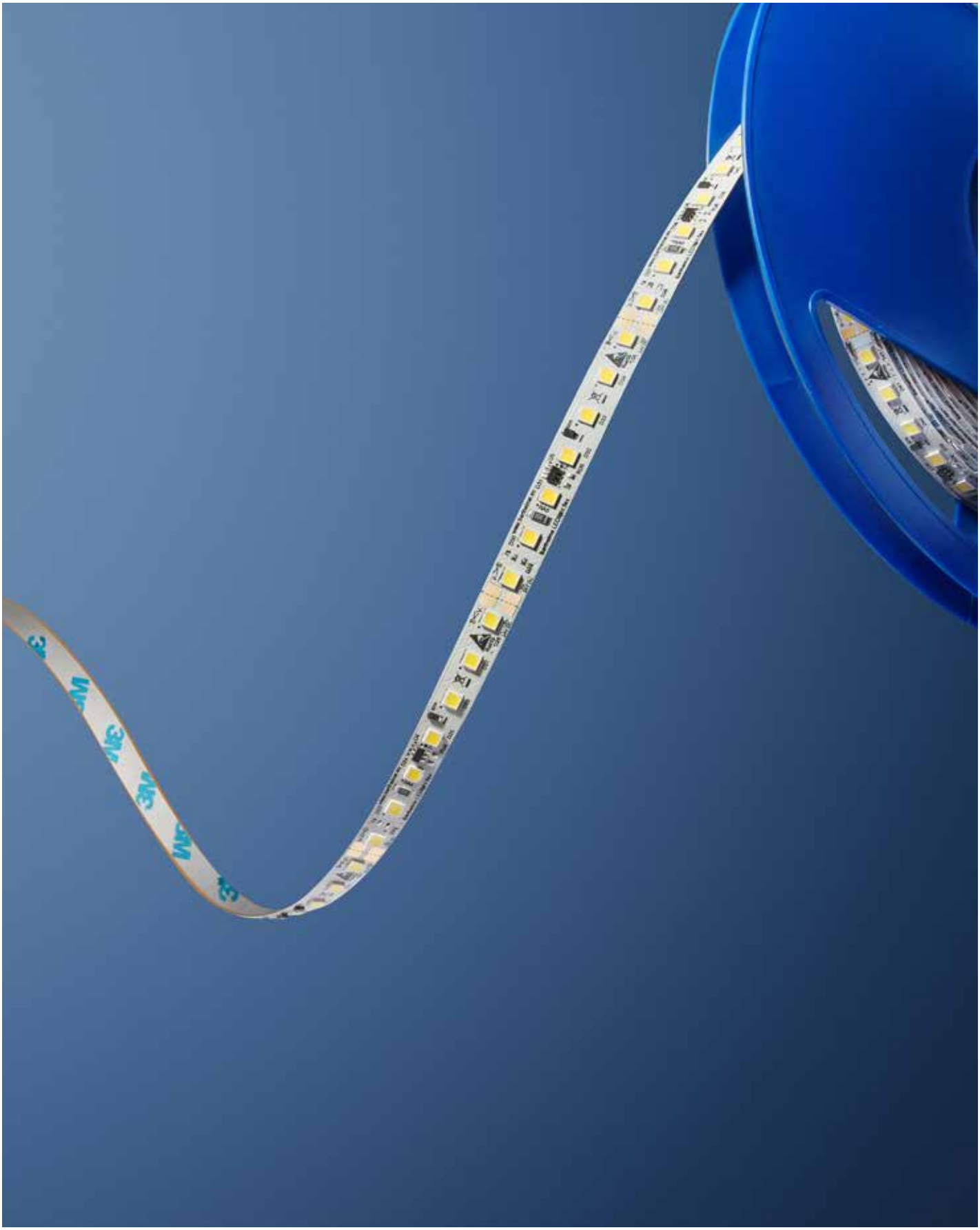
3M
3M
3M
3M

LED-STECKVERBINDER | PLUG-IN SYSTEM

Die sichere Verbindung für alle 8p-Streifen | The safe connection for all 8p strips

» LED-Steckverbinder abgestimmt und anwendbar bei allen LEDlight flex 8p (= 8 mm breites FPC) Bändern

» Stecksystem mit Arretierung im LED-Band

» für 2- und 4-polige LED-Streifen mit max. Summenstrom aller Kontakte von 5 A

» einfach und schnell mit zwei Handgriffen ohne Löten anschließbar: LED-Streifen in den Stecker schieben und zudrücken

» LED-Streifen nach Bedarf verlängerbar durch passenden Verbinder (max. Einspeiselänge ist zu beachten).

» LED plug connector compatible with all LEDlight flex 8p (= 8 mm width FPC) strips

» plug system with locking mechanism in the LED strip

» for 2- and 4-pole LED strips with max. total current of all contacts of 5 A

» easy and quick connection in two hand movements and without soldering: slide the LED strip into the plug and push the lever down

» LED strip per requirement extendable (max. in-feed length must be considered) with compatible connector

Einfacher Anschluss und Verbinden ohne Löten | Easy connection without soldering

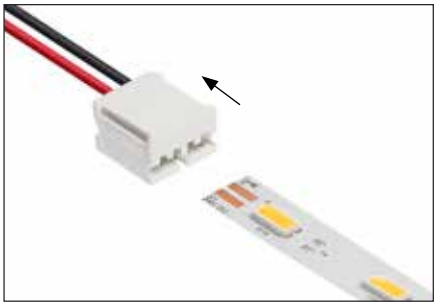

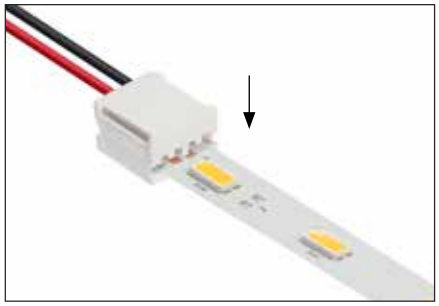

Artikel-Nr. Item no.	Beschreibung Description	
50070201	LED-Streifen Steckverbinder* 8 mm, 2-polig, 50 cm-Kabel mit freien Drahtenden, zum werkzeuglosen Anschließen der Streifen | LED strip plug-in 8 mm, 2 pole, 50 cm cable with free wire ends for connecting the strip without tools	
50070202	LED-Streifen Steckverbinder* 8 mm, 4-polig, 50 cm-Kabel mit freien Drahtenden, zum werkzeuglosen Anschließen der Streifen | LED strip plug-in 8 mm, 4 pole, 50 cm cable with wire ends for connecting the strip without tools	
50070203	LED-Streifen Verbinder* 8 mm, zum werkzeuglosen Verbinden von 2- und 4-poligen Streifen | LED strip connector 8 mm, for connecting 2 and 4 pole strips without tools	
50070204	LED-Streifen Verbinder 8 mm mit 40 mm-Kabel, zum werkzeuglosen Verbinden von 2- und 4-poligen Streifen | LED strip connector 8 mm with 40 mm cable, for connecting 2 and 4 pole strips without tools	

* Detaillierte Verarbeitungshinweise siehe Datenblatt | detailled processing notes see datasheet

SICHERE VERARBEITUNG MIT ESD-SCHUTZ | SAFE PROCESSING WITH ESD PROTECTION

Um spätere ESD-Schäden beim Verbau zu vermeiden, bieten wir Ihnen Antistatikbänder mit Erdungsanschluss an. Das Antistatikband wird am Handgelenk befestigt und erdet die verarbeitende Person. Über einen hohen Widerstand wird jegliche Ladung abgeleitet und unsere Produkte können sicher verarbeitet werden.

In order to avoid ESD damage during installation, we offer antistatic straps with earthing connection. The antistatic strap is attached to the wrist and earthed the person working on it. Any load is dissipated via a high resistance and our products can be safely processed.

Artikel-Nr. Item no.	Beschreibung Description
50991800	ESD-Erdungsset, bestehend aus Erdungsbaustein, Spiralkabel 1,8 m und Handgelenkband | ESD earthing set consists of earthing module, spiral cable 1.8 m and wrist bracelet

Dieser Artikel ist mit einem Schuko-Netzstecker, Typ F (CEE 7/4) versehen.
Für die Verwendung in anderen Ländern sind ggf. passende Stromadapter erforderlich.|

This item is provided with a Schuko power plug, type F (CEE 7/4).
For use in other countries, suitable power adapters may be required.

MIBENCO®-FLÜSSIGGUMMI | MIBENCO® LIQUID RUBBER

Artikel-Nr. Item no.	Beschreibung Description
63500050	Flüssiggummi, 175 g-Dose, klar-matt, zum Versiegeln von Löt- und Schnittstellen mibenco®-Flüssiggummi PUR dient zur Abdichtung und zum Schutz von Löt- und Schnittstellen an Barthelme LEDlight flex STANDARD IP66-MFC LED-Streifen. Die langlebige UV- und witterungsbeständige Lösung wird nicht spröde oder brüchig und ist frei von Silikon, Schwefel und Chlor. Liquid rubber, 175 g can, clear matt, for sealing solder joints and cutting edges mibenco® liquid rubber PUR is used to seal and protect solder joints and cutting edges on LEDlight flex STANDARD IP66-MFC LED strips. This durable UV- and weather-resistant solution does not become brittle and is free of silicone, sulphur and chlorine.

Siehe Verarbeitungshinweise Seite 381 | see processing notes page 381

VORKONFEKTIONIERTE KABEL | PRE-ASSEMBLED CABLES

VORKONFEKTIONIERT MIT OFFENEN DRAHTENDEN INKL. ANLÖTEN | PRE-ASSEMBLED WITH FREE WIRE ENDS INCL. SOLDERING ON

INNEN- UND AUSSENBEREICH | INDOOR AND OUTDOOR USE

KABEL 2-POLIG, RUND | 2 POLE CABLE, ROUND

Artikel-Nr. Item no.	Beschreibung Description
5099082X	**ideal für die Serien: VIBRANT, PROFESSIONAL, HIGH EFFICIENCY, SLIM, SMALL CUT, 48 V, STANDARD, LITE, BASIC COB** Kabel 2-polig, 2x 0,34 mm², weiß, mit verzinnten freien Drahtenden – angelötet an LEDlight flex, Längen 1 m, 2 m und 3 m. Ersetzen Sie hier das X in der Artikel-Nr. mit Ihrer Wunschlänge | **ideal for the series: VIBRANT, PROFESSIONAL, HIGH EFFICIENCY, SLIM, SMALL CUT, 48 V, STANDARD, LITE, BASIC COB** cable 2 pole, 2x 0,34 mm², white, with tin-plated free wire ends – soldered to LEDlight flex, length 1 m, 2 m or 3 m. Please replace the X in the item no. with your desired length

KABEL 4-POLIG, RUND | 4 POLE CABLE, ROUND

Artikel-Nr. Item no.	Beschreibung Description
5099084X	**ideal für die Serien: TUNABLE WHITE und RGB** abel 4,polig, 3x 0,34 mm² / 1x 0,5 mm², weiß, mit verzinnten freien Drahtenden - angelötet an LEDlight flex, Längen 1 m, 2 m und 3 m. Ersetzen Sie hier das X in der Artikel-Nr. mit Ihrer Wunschlänge | **ideal for the series: TUNABLE WHITE and RGB** cable 4 pole, 3x 0,34 mm² / 1x 0,5 mm², white, with tin-plated free wire ends – soldered to LEDlight flex, length 1 m, 2 m or 3 m. Please replace the X in the item no. with your desired length

KABEL 4-POLIG, OVAL | 4 POLE CABLE, OVAL

Artikel-Nr. Item no.	Beschreibung Description
5099074X	**ideal für die Serien: TUNABLE WHITE und RGB** Kabel 4-polig, 3x 0,34 mm² / 1x 0,5mm², weiß, mit verzinnten freien Drahtenden – angelötet an LEDlight flex, Längen 1 m, 2 m und 3 m. Ersetzen Sie hier das X in der Artikel-Nr. mit Ihrer Wunschlänge | **ideal for the series: TUNABLE WHITE and RGB** cable 4 pole, 3x 0,34 mm² / 1x 0,5mm², white, with tin-plated free wire ends – soldered to LEDlight flex, length 1 m, 2 m or 3 m. Please replace the X in the item no. with your desired length

INNENBEREICH | INDOOR USE

KABEL 5-POLIG, RUND | 5 POLE CABLE, ROUND

Artikel-Nr. Item no.	Beschreibung Description
5099085X	**ideal für die Serien: RGBW und RGBA** Kabel 5-polig, 4x 0,34 mm² / 1x 0,5mm², weiß, mit verzinnten freien Drahtenden - angelötet an LEDlight flex, Längen 1 m, 2 m und 3 m. Ersetzen Sie hier das X in der Artikel-Nr. mit Ihrer Wunschlänge (weißer Draht com+ / gelber Draht W/A-) | **ideal for the series:** RGBW and RGBA cable 5 pole, 4x 0,34 mm² / 1x 0,5mm², white, with tin-plated free wire ends - soldered to LEDlight flex, length 1 m, 2 m or 3 m, please replace the X in the item no. with your desired length (white wire is com+ / yellow wire W/A-)

KABEL (BESTELLBAR ALS LAUFENDER METER)* | CABLE (TO BE ORDERED PER RUNNING METER)*

INNEN- UND AUSSENBEREICH | INDOOR AND OUTDOOR USE

KABEL 2-POLIG, RUND | 2 POLE CABLE, ROUND

Artikel-Nr. Item no.	Beschreibung Description	
50990024	2-poliges Kabel 1 m, rund, weiß, PUR, 2x 0,34 mm² | 2 pole cable 1 m, round, white, PUR, 2x 0.34 mm²	
66100033	2-poliges Kabel 1 m, rund, weiß, PUR, 2x 0,5 mm², raue Oberfläche | 2 pole cable 1 m, round, white, PUR, 2x 0.5 mm², coarse surface	
66100052	2-poliges Kabel 1 m, rund, schwarz, PUR, 2x 0,5 mm² | 2 pole cable 1 m, round, black, PUR, 2x 0.5 mm²	
66100053	2-poliges Kabel 1 m, rund, weiß, PUR, 2x 0,5 mm² | 2 pole cable 1 m, round, white, PUR, 2x 0.5 mm²	

KABEL 4-POLIG, RUND | 4 POLE CABLE, ROUND

Artikel-Nr. Item no.	Beschreibung Description	
66100023	RGB-Kabel 1 m, rund, weiß, PUR, 3x 0,34 mm² / 1x 0,5 mm² | RGB cable 1 m, round, white, PUR, 3x 0.34 mm² / 1x 0.5 mm²	
66100223	RGB-Kabel 1 m, rund, schwarz, PUR, 3x 0,34 mm² / 1x 0,5 mm² | RGB cable 1 m, round, black, PUR, 3x 0.34 mm² / 1x 0.5 mm²	

KABEL 5-POLIG, RUND | 5 POLE CABLE, ROUND

Artikel-Nr. Item no.	Beschreibung Description	
66100026	5-poliges RGBW/RGBA-Kabel 1 m, rund, weiß, PUR, 4x 0,34 mm², 1x 0,5 mm², raue Oberfläche| 5 pole RGBW/RGBA cable 1 m, round, white, PVC, 4x 0.34 mm² / 1x 0.5 mm², coarse surface	

INNENBEREICH | INDOOR USE

KABEL 5-POLIG, RUND | 5 POLE CABLE, ROUND

Artikel-Nr. Item no.	Beschreibung Description
66100027	5-poliges RGBW/RGBA-Kabel 1 m, rund, weiß, PVC, 4x 0,34 mm² / 1x 0,5 mm² | 5 pole RGBW/RGBA cable 1 m, round, white, PVC, 4x 0.34 mm² / 1x 0.5 mm²

DIENSTLEISTUNG: ANSCHLUSSFERTIG KONFEKTIONIERT | SERVICE: ASSEMBLED READY FOR CONNECTION

ABISOLIEREN UND VERZINNEN/ANLÖTEN AN LEDlight flex, (ZZGL. KABEL), 2-POLIG | SKINNING AND TINNING/SOLDERING TO LEDlight flex, (PLUS CABLE), 2 POLE

Artikel-Nr. Item no.	Beschreibung Description
50990007	einseitiges Abisolieren und Verzinnen/Anlöten an LEDlight flex (zzgl. Kabel), 2-polig, freie Drahtenden | one-sided skinning and tinning/soldering to LEDlight flex (plus cable), 2 pole, free wire ends
50990221	zweiseitiges Abisolieren und Verzinnen/Anlöten an LEDlight flex (zzgl. Kabel), 2-polig, freie Drahtenden | two-sided skinning and tinning/soldering to LEDlight flex (plus cable), 2 pole, free wire ends

ABISOLIEREN UND VERZINNEN/ANLÖTEN AN LEDlight flex, (ZZGL. KABEL), 4-POLIG | SKINNING AND TINNING/SOLDERING TO LEDLIGHT FLEX, (PLUS CABLE), 4 POLE

Artikel-Nr. Item no.	Beschreibung Description	
50990021	einseitiges Abisolieren und Verzinnen/Anlöten an LEDlight flex (zzgl. Kabel), 4-polig, RGB, freie Drahtenden | one-sided skinning and tinning/soldering to LEDlight flex (plus cable), 4 pole, free wire ends	

Artikel-Nr. Item no.	Beschreibung Description	
50990207	zweiseitiges Abisolieren und Verzinnen/Anlöten an LEDlight flex (zzgl. Kabel), 4-polig, RGB, freie Drahtenden | two-sided skinning and tinning/soldering to LEDlight flex (plus cable), 4 pole, free wire ends	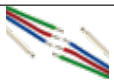

* bei Bestellungen bitte benötigte Länge in ganzen Metern angeben | when ordering please specify the required length in whole meters

WEITERES ZUBEHÖR | FURTHER ACCESSORIES

ABISOLIEREN UND VERZINNEN/ANLÖTEN AN LEDlight flex, (ZZGL. KABEL), 5-POLIG | SKINNING AND TINNING/SOLDERING TO LEDLIGHT FLEX, (PLUS CABLE), 5 POLE

Artikel-Nr. Item no.	Beschreibung Description	
50990027	einseitiges Abisolieren und Verzinnen/Anlöten an LEDlight flex (zzgl. Kabel), 5-polig, freie Drahtenden | one-sided skinning and tinning/soldering to LEDlight flex (plus cable), 5 pole, free wire ends	

Artikel-Nr. Item no.	Beschreibung Description	
50990227	zweiseitiges Abisolieren und Verzinnen/Anlöten an LEDlight flex (zzgl. Kabel), 5-polig, freie Drahtenden | two-sided skinning and tinning/soldering to LEDlight flex (plus cable), 5 pole, free wire ends	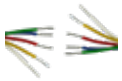

WEITERES ZUBEHÖR | ADDITIONAL ACCESSORIES

STECKERSYSTEME | CONNECTOR SYSTEM

Artikel-Nr. Item no.	Beschreibung Description	
51991002	Buchsenkontakt, weiß, 2-polig, max. 3 A, 1m| socket contact, white, 2 pole, max. 3 A, 1 m	
51992002	Steckerkontakt, weiß, 2-polig, max. 3 A, 1 m | plug contact, white, 2 pole, max. 3 A, 1 m	
51982001	Verlängerung, Buchsenkontakt und Steckerkontakt, weiß, 2-polig, max. 3 A, 1 m | plug contact and socket contact extension, white, 2 pole, max. 3 A, 1 m	
51982002	Verlängerung, Buchsenkontakt und Steckerkontakt, weiß, 2-polig, max. 3 A, 2 m | plug contact and socket contact extension, white, 2 pole, max. 3 A, 2 m	
51990002	Y-Verteiler, weiß, 2-polig, max. 3 A | Y-splitter, white, 2 pole, max. 3 A	
51992009	AR 9-fach-Verteiler, weiß, 2-polig, max. 3 A| 9-splitter, white, 2 pole, max. 3 A	
63300010	Sicherungshalter für bis zu 10 A | fuse carrier up to 10 A	

ANSCHLUSSSTECKER | CONNECTOR PLUGS

Artikel-Nr. Item no.	Beschreibung Description	
50990013	2,1 mm Anschluss-Stecker inkl. 75 cm-Kabel, für Steckernetzteile, einseitig abisoliert und verzinnt, max. 1,5 A | 2.1 mm connector plug with 75 cm cable, for plug-in power supply, bared and tin-plated on one end, max 1.5 A	
50990014	2,1 mm Rundbuchse inkl. 75 cm-Kabel, für Steckernetzteile, einseitig abisoliert und verzinnt, max. 1,5 A | 2.1 mm connector plug with 75 cm cable, for plug-in power supply, bared and tin-plated on one end, max. 1.5 A	
50990015	2,1mm Rundbuchse inkl. 250 cm-Kabel, fur Steckernetzteile, einseitig abisoliert mit Adernendhulse, max. 7 A | 2.1 mm circular socket with 250 cm cable, for plug-in power supply, bared and tin-plated on one end, max. 7 A	

KABELVERSCHRAUBUNGEN, VERBINDUNGSKLEMMEN | CABLE GLANDS, CONNECTING CLAMPS

Artikel-Nr. Item no.	Beschreibung Description	
62399081	PG-Kabelverschraubung Mini M8x1 | PG-cable gland mini M8x1	
65000012	Verbindungsklemme, kompakt, 2-polig, für 2 Kabel | connecting clamp, compact, 2 pole, for 2 cables	
65000013	Verbindungsklemme, kompakt, 3-polig, für 3 Kabel | connecting clamp, compact, 3 pole, for 3 cables	
65000015	Verbindungsklemme, kompakt, 5-polig, für 5 Kabel | connecting clamp, compact, 5 pole, for 5 cables	

MONTAGEHILFSMITTEL | INSTALLATION AIDS

Artikel-Nr. Item no.	Beschreibung Description	
62389300	magnetisches Klebeband* zum einfachen Anbringen und Ausrichten von LED-Streifen, empfohlen bis maximal 15 W/m, Abmessungen: 0,6 x 10 x 1.000 mm | magnetic double tape* for easy mounting and positioning of LED strips, recommended up to max. 15 W/m, dimensions: 0.6 x 10 x 1,000 mm	
30133009	3M-Doppelklebeband, mit ausgezeichneten Kühleigenschaften, 11 m x 9 mm | 3M-double-sided adhesive tape, with excellent cooling properties, 11 m x 9 mm	
30033009	3M-Doppelklebeband, mit ausgezeichneten Klebeeigenschaften, empfohlen bis maximal 15 W/m, 33 m x 9 mm | 3M-double-sided adhesive tape, with excellent adhesive properties, recommended up to max. 15 W/m, 33 m x 9 mm	

* bei Bestellungen bitte benötigte Länge in ganzen Metern angeben | when ordering please specify the required length in whole meters

HAUS VELDEN

LED-PROFILE | LED PROFILES

PASSEND FÜR IHRE ANFORDERUNG.
ALWAYS RIGHT FOR YOUR REQUIREMENT.

Lichtplanung: Schäcke Villach | Kunde: DWS Autohaus Velden GmbH

Ein LED-Profil ist mehr als ein Gehäuse für den LED-Streifen. In der Gestaltung des individuellen Lichtraumes bieten Profile vielfältige Möglichkeiten für die Ausrichtung, Akzentuierung und Kontrolle der jeweiligen Lichtquelle und überzeugen darüber hinaus durch eine effektive Wärmeableitung.

Das Barthelme-Sortiment bietet eine professionelle Auswahl an Profilen, die sowohl für klassische als auch für spezielle Anwendungen geeignet sind. Für eine optimale Integration in das jeweilige Raumkonzept, können alle Profile auf Anfrage auch mit einer Wunschfarbe aus dem RAL-Farbkatalog pulverbeschichtet werden.

A LED profile is more than a housing for LED strips. In the composition of individual lighting concepts, profiles offer diverse possibilities for the alignment, accentuation and control of the respective light source. In addition, they provide effective heat dissipation.

The Barthelme range offers a professional selection of profiles, ideally suited for classical and for special purpose applications. The profiles can be powder coated in any color of the RAL color catalogue for an optimal integration in the desired room concept.

MASSZEICHNUNGEN | DIMENSION DRAWINGS 260

INDIVIDUELLE VEREDELUNG | INDIVIDUAL FINISHING 269

AUFPUTZPROFILE [WAND/DECKE] | SURFACE-MOUNTED PROFILES [WALL/CEILING]

BARdolino mini 270
BARdolino R mini 272
BARdolino flach | flat 274
BARdolino hoch | high 276
BARdolino Edelstahl 1.4404 | Stainless Steel 1.4404 278
BARdolino H 282
BARdolino Angolo 284
BARdolino Muro 286
BARdolino Walllight 2.0 288
GARgano 292
Pino HP 294
GARliano 296
GARliano flex 298
CATania Angolo 3030 300
CATania 3030 302
CATania 3030 Blackline 306
CATania 3060 310
CATania 3060 Blackline 312
CATania 3060 DUO 314
CATania 4040 316
CATania 4050 318
CATania 6075 320
CATania 8090 324

BODENEINBAUPROFILE | GROUND PROFILES

BARdolino flach | flat 274
BARdolino hoch | high 276
BARdolino T 280
CATania 3030 T 308
BARdolino H 282
BARdolino SCALA UPLIGHT | DOWNLIGHT 290

EINBAUPROFILE [WAND/DECKE] | RECESSED PROFILES [WALL/CEILING]

BARdolino T 280
CATania 3030 T 308
CATania 6075 T 322
CATania 30 UP 330
CATania 30 TB 334
PALermo BE 326
LUGano 338

LEUCHTENPROFILE | LUMINAIRE PROFILES

BARdolino H 282
GARgano 292
Pino HP 294
GARliano 296
CATania Angolo 3030 300
CATania 3030 302
CATania 3030 Blackline 306
CATania 3060 310
CATania 3060 Blackline 312
CATania 3060 DUO 314
CATania 4040 316
CATania 4050 318
CATania 6075 320
CATania 8090 324

EDELSTAHLPROFILE | STAINLESS STEEL PROFILES

BARdolino Edelstahl 1.4404 | BARdolino Stainless Steel 1.4404 278

WEITERE PROFILE AUF ANFRAGE | FURTHER PROFILES ON REQUEST 342

MUSTERKOFFER | PROFILE SAMPLE CASE 343

MASSZEICHNUNGEN (1:1) | DIMENSION DRAWINGS (1:1)

BARdolino

MINI
(siehe Seite | see page 270)

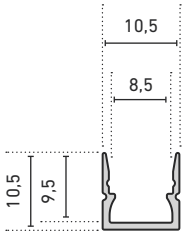

R MINI
(siehe Seite | see page 272)

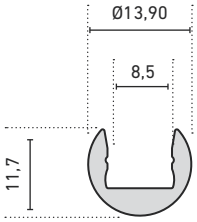

FLACH | FLAT
(siehe Seite | see page 274)

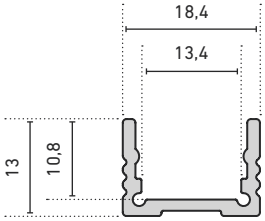

HOCH | HIGH
(siehe Seite | see page 276)

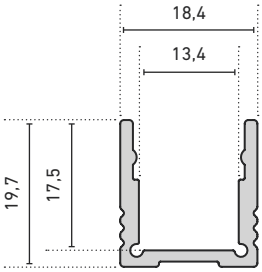

EDELSTAHL 1.4404 | STAINLESS STEEL 316L
(siehe Seite | see page 278)

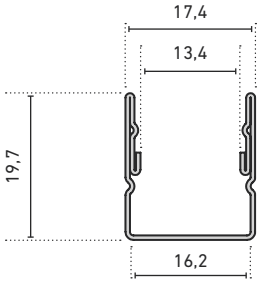

T-PROFIL
(siehe Seite | see page 280)

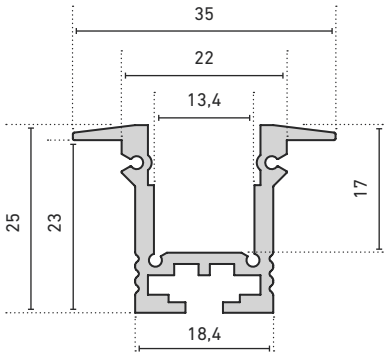

H-PROFIL
(siehe Seite | see page 282)

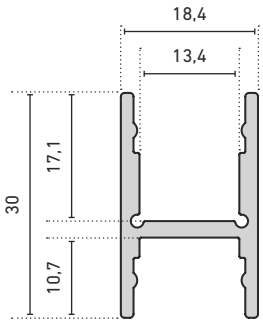

MURO
(siehe Seite | see page 286)

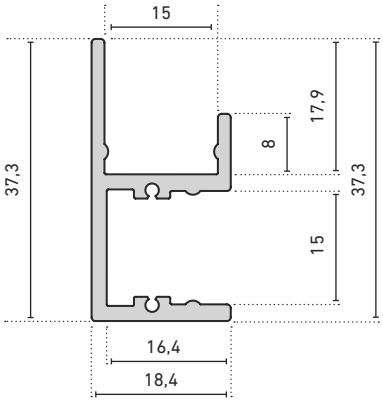

ANGOLO
(siehe Seite | see page 284)

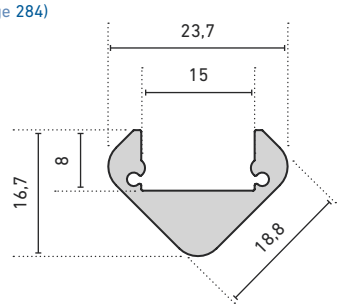

LAMINATO
(siehe Seite | see page 342)

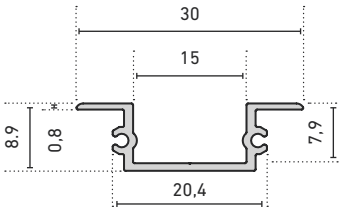

Hinweis: Musterkoffer Profile siehe Seite 343 | Note: Profile sample case see page 343

SCALA

UPLIGHT

(siehe Seite | see page 290)

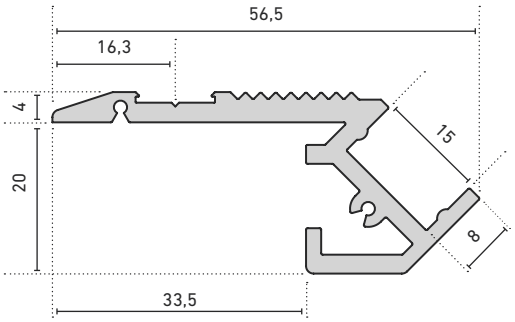

DOWNLIGHT

(siehe Seite | see page 290)

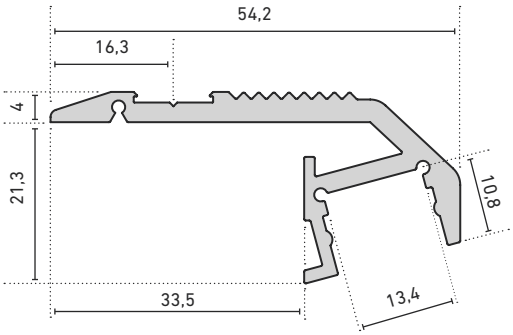

GARgano

(siehe Seite | see page 292)

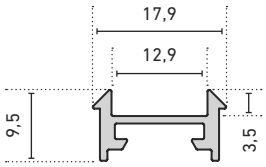

GARliano

(siehe Seite | see page 296)

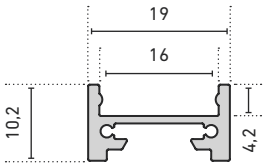

Pino HP

(siehe Seite | see page 294)

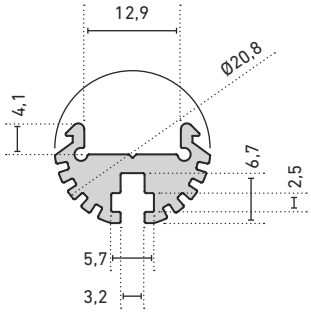

GARliano flex

(siehe Seite | see page 298)

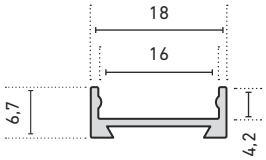

Soffitto

(siehe Seite | see page 342)

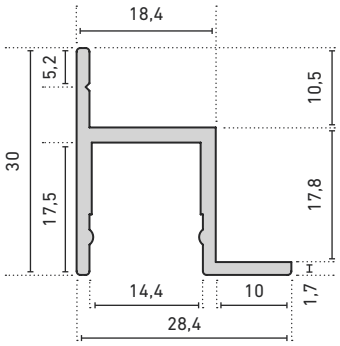

Walllight 2.0

(siehe Seite | see page 288)

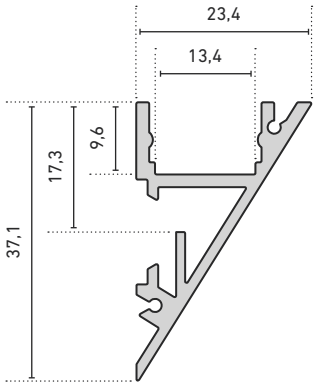

Hinweis: Musterkoffer Profile siehe Seite 343 | Note: Profile sample case see page 343

CATania

3030 | 3030 BLACKLINE

(siehe Seiten | see page 302 / 306)

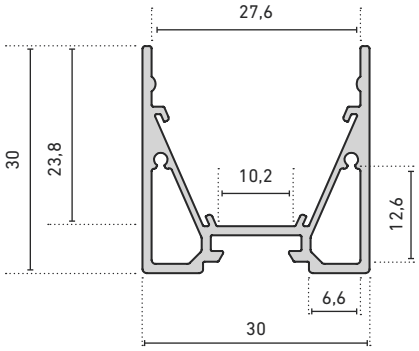

3030 T

(siehe Seite | see page 308)

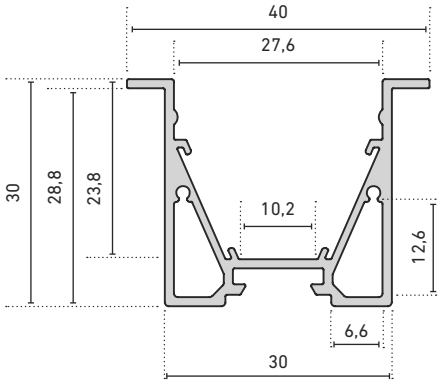

Angolo 3030

(siehe Seite | see page 300)

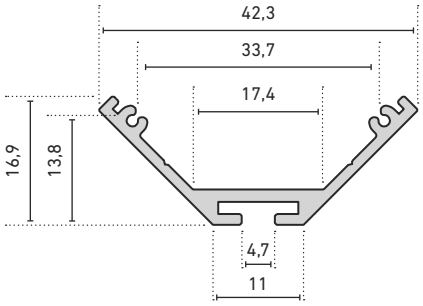

3060 DUO

(siehe Seite | see page 314)

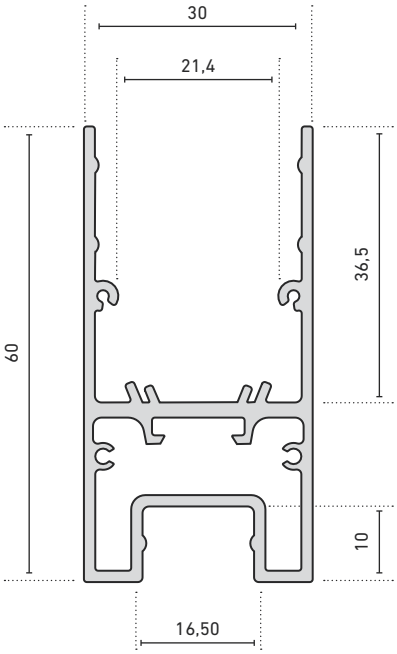

MASSZEICHNUNGEN (1:1) | DIMENSION DRAWINGS (1:1)

CATania

3060 | 3060 BLACKLINE

(siehe Seiten | see pages 310 / 312)

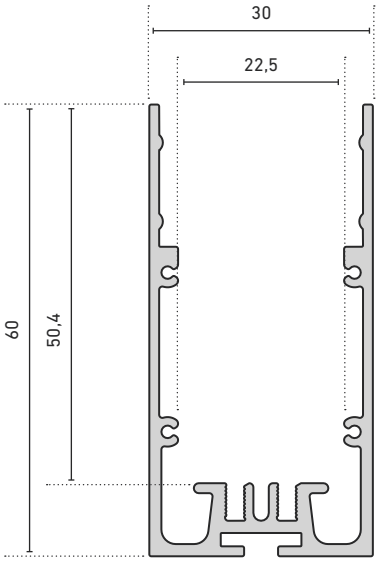

EINLEGERPROFIL LED-PLATINE 3060 BLACKLINE |
INSERT PROFILE LED BOARDS 3060 BLACKLINE

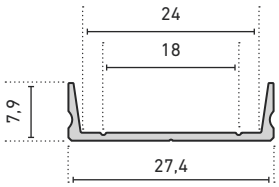

EINLEGERPROFIL 14° 3060 |
INSERT PROFILE 14° 3060

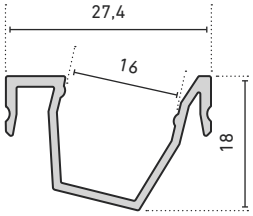

4040

(siehe Seite | see page 316)

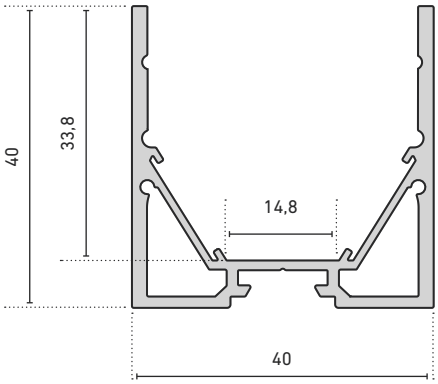

EINLEGERPROFIL 4050 |
INSERT PROFILE 4050 LED STRIP

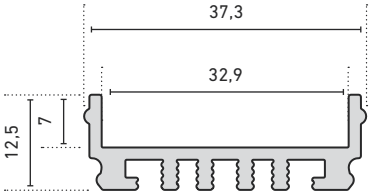

4050

(siehe Seite | see page 318)

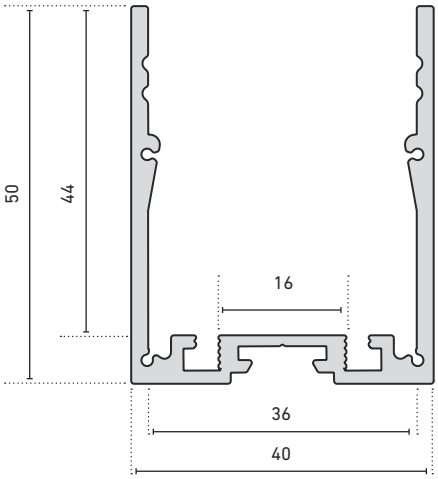

BALDACHIN ABDECKUNG |
CANOPY COVER

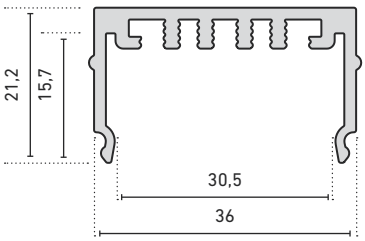

Hinweis: Musterkoffer Profile siehe Seite 343 | Note: Profile sample case see page 343

CATania

6075

(siehe Seite | see page 320)

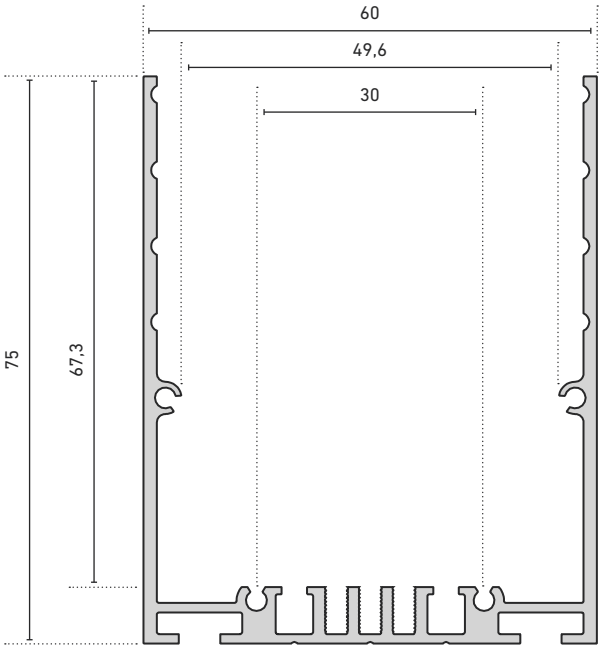

EINLEGERPROFIL 6075 | INSERT PROFILE 6075

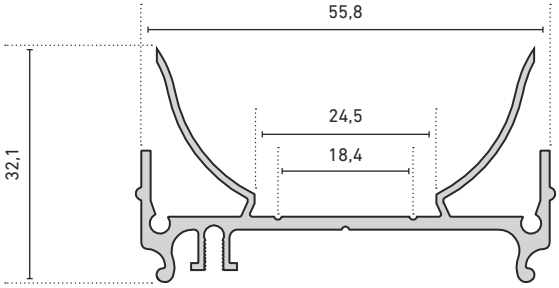

6075 T

(siehe Seite | see page 322)

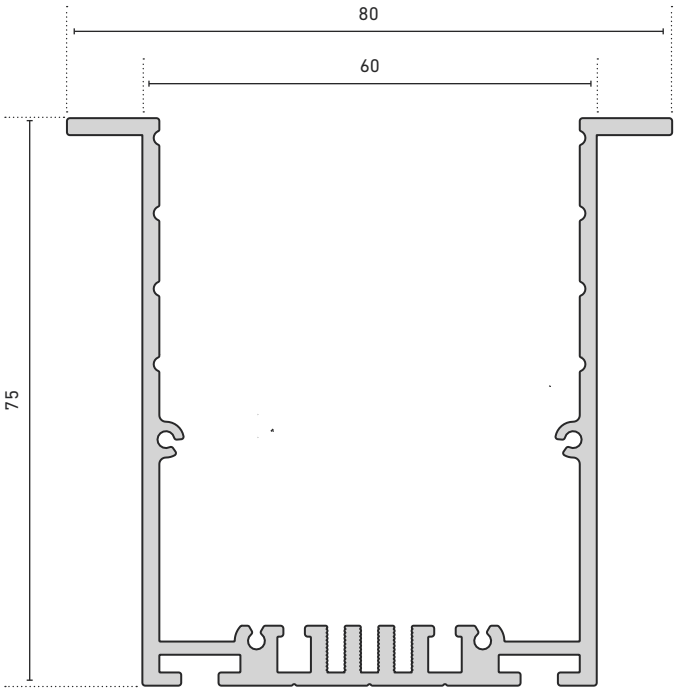

CATania

8090

(siehe Seite | see page 324)

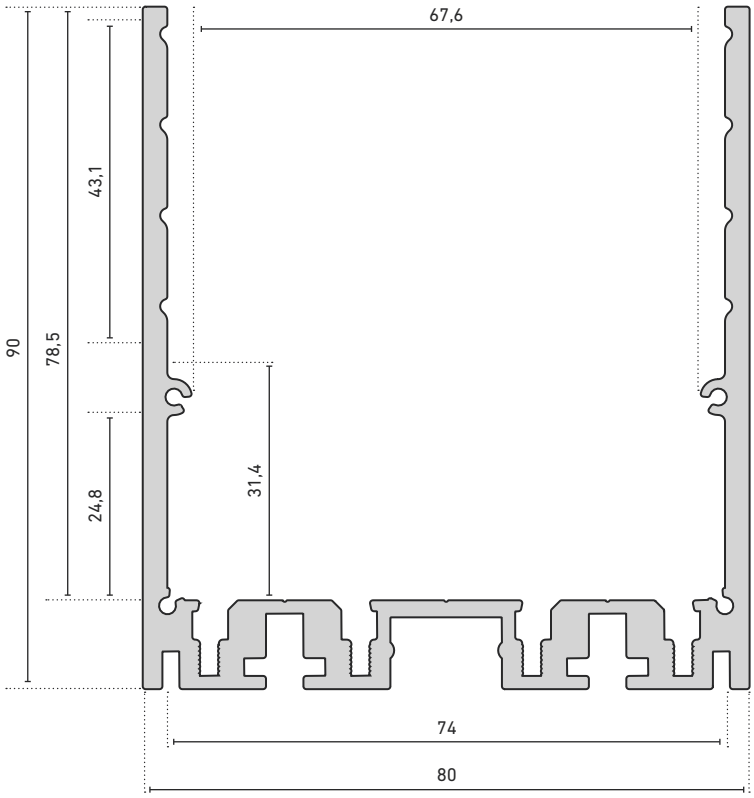

EINLEGERPROFIL 8090 | INSERT PROFILE 8090

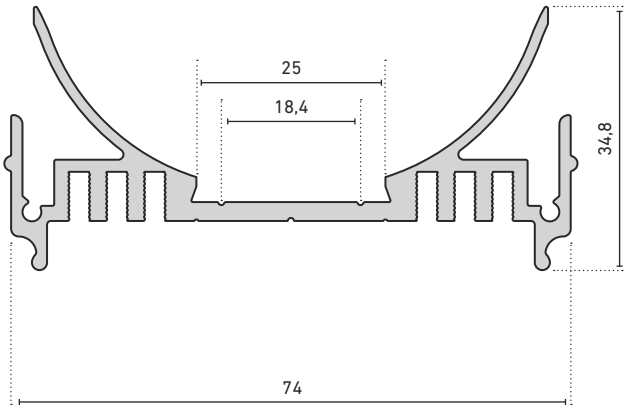

Hinweis: Musterkoffer Profile siehe Seite 343 | Note: Profile sample case see page 343

CATania 30 UP

(siehe Seite | see page 330)

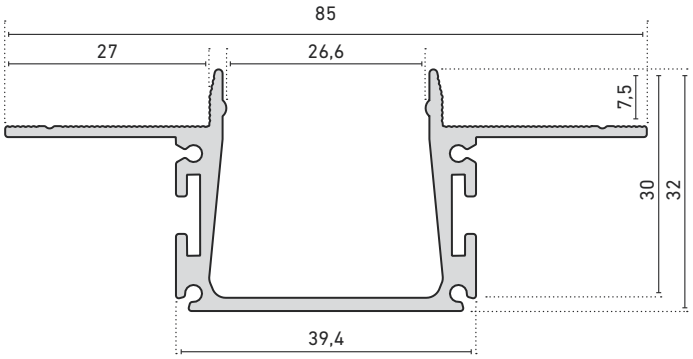

EINLEGERPROFIL | INSERT PROFILE

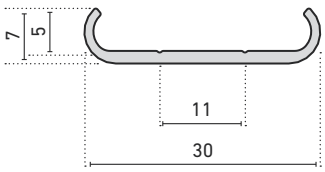

UNTERPUTZPROFIL | IN-WALL PROFILE

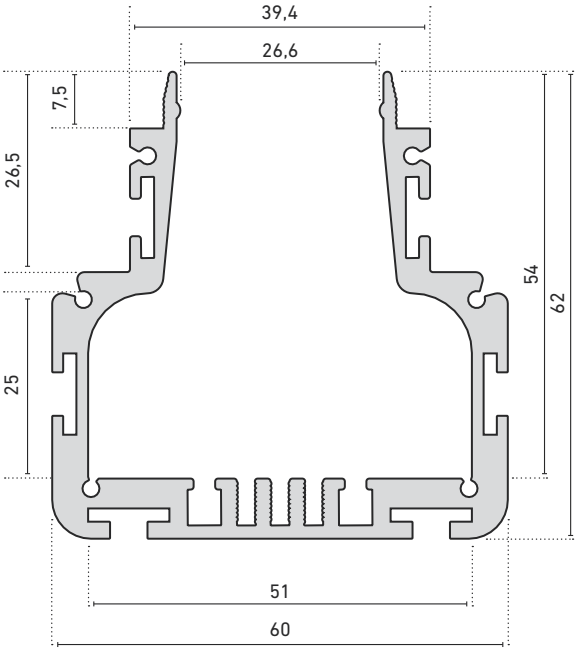

CATania 30 TB

(siehe Seite | see page 334)

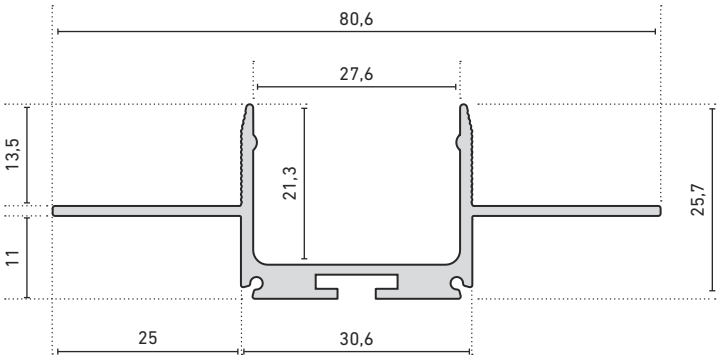

PALermo BE

(siehe Seite | see page 326)

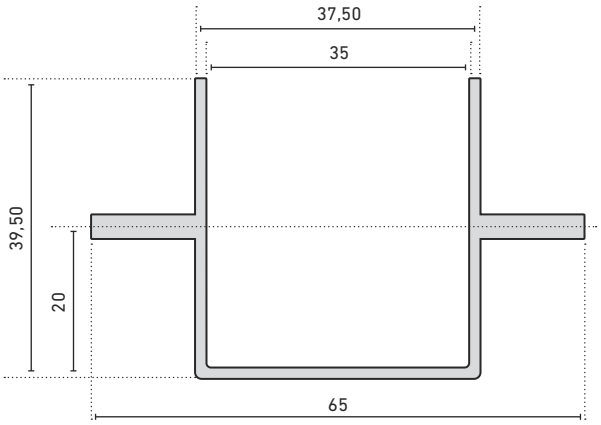

LUGano Fliesenprofil

(siehe Seite | see page 338)

INNENECK FÜR AQUALUC C:URVE MINI 8 MM-FLIESE | INNER CORNER FOR AQUALUC C:URVE MINI 8 MM TILE

(siehe Seite | see page 338)

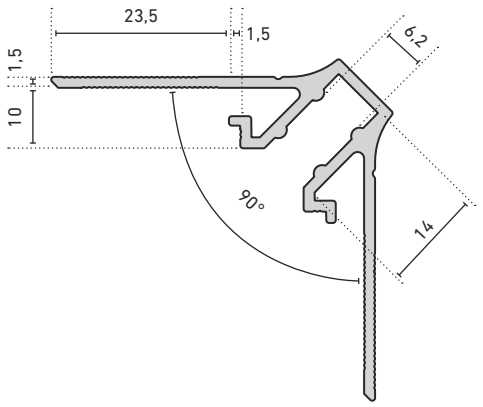

INNENECK FÜR AQUALUC C:URVE (ABMESSUNG: 10 x 18,5 mm) SOWIE DIE LEDLIGHT FLEX IP66-MFC LED-STREIFEN 10 MM-FLIESE | INNER CORNER FOR AQUALUC C:URVE (DIMENSIONS: 10 x 18.5 mm) AND LEDLIGHT FLEX IP66-MFC LED STRIP 10 MM TILE

(siehe Seite | see page 338)

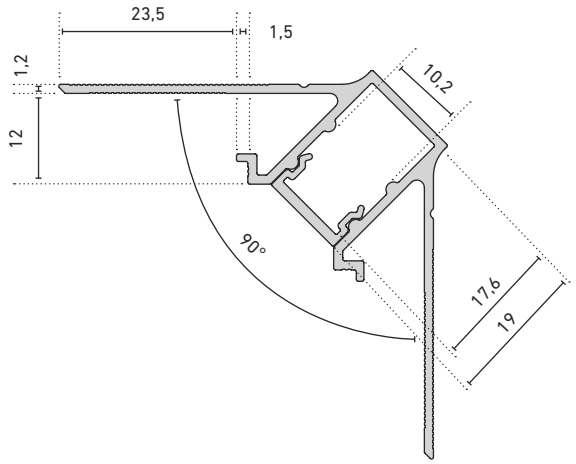

AUSSENECK FÜR AQUALUC C:URVE MINI 8 MM-FLIESE | OUTER CORNER FOR AQUALUC C:URVE MINI 8 MM TILE

(siehe Seite | see page 338)

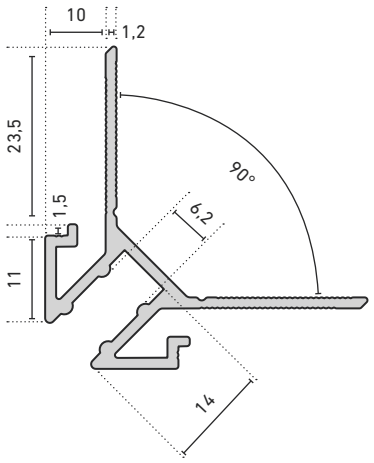

AUSSENECK FÜR AQUALUC C:URVE (ABMESSUNG: 10 x 18,5 mm) SOWIE DIE LEDLIGHT FLEX IP66-MFC LED-STREIFEN 10 MM-FLIESE | OUTER CORNER FOR AQUALUC C:URVE (DIMENSIONS: 10 x 18.5 mm) AND LEDLIGHT FLEX IP66-MFC LED STRIP 10 MM TILE

(siehe Seite | see page 338)

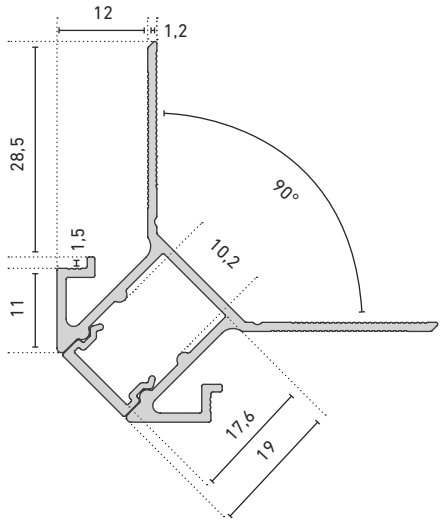

Hinweis: Musterkoffer Profile siehe Seite 343 | Note: Profile sample case see page 343

INDIVIDUELLE VEREDELUNG | INDIVIDUAL FINISHING

Stimmen Sie LED-Aluminiumprofile mit einer hochwertigen Pulverbeschichtung farblich auf individuelle Raumkonzepte ab.

Dadurch profitieren Sie neben den lichttechnischen Vorteilen auch von einem ästhetischen Gesamterscheinungsbild Ihrer Lichtlösung in jeder Umgebung. Barthelme bietet eine Auswahl von 13 RAL-Standardfarben mit mattem Oberflächenfinish an.

Auf Anfrage ist jedoch auch eine Pulverbeschichtung mit Farben aus der gesamten RAL-Farbtabelle möglich.

Customise the color of LED aluminium profiles with a high-quality powder coating to match individual room concepts.

As a result, you benefit not only from the photometric advantages but also from the overall aesthetic appearance of your lighting solution in any environment. Barthelme offers a choice of 13 RAL standard colours with a matt surface finish.

Powder coating with colors from the entire RAL color chart is also available on request.

RAL-DESIGN-SYSTEM

RAL 7016
ANTHRAZITGRAU
ANTHRACITE GREY

RAL 9005
TIEFSCHWARZ
JET BLACK

RAL 9011
GRAPHITSCHWARZ
GRAPHITE BLACK

RAL 9010
REINWEISS
PURE WHITE

RAL 9016
VERKEHRSWEISS
TRAFFIC WHITE

RAL 1001
BEIGE
BEIGE

RAL 1037
SONNENGELB
SUN YELLOW

RAL 2002
BLUTORANGE
VERMILION

RAL 3001
SIGNALROT
SIGNAL RED

RAL 4001
ROTLILA
RED LILAC

RAL 5005
SIGNALBLAU
SIGNAL BLUE

RAL 6032
SIGNALGRÜN
SIGNAL GREEN

RAL 8004
KUPFERBRAUN
COPPER BROWN

BARdolino mini

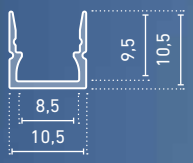

» hochwertiges Profil aus Aluminium, eloxiert
» kleinstes Aufputzprofil im Sortiment
» durch die kompakten Abmessungen besonders gut bei geringem Bauraum geeignet
» annähernd randlose Leuchtfläche
» in Verbindung mit der opalweißen Abdeckung und dem LEDlight flex 08 4 SLIM ist eine homogene Lichtlinie möglich (Details siehe Hinweis auf Seite 375)
» RAL-Pulverbeschichtung auf Anfrage

» high quality aluminium profile, anodised
» smallest surface-mounted profile in the product range
» ideal for use in confined spaces due to compact dimensions
» near rimless illumination area
» in combination with an opal white diffuser and the LEDlight flex 08 4 SLIM, a homogenous light distribution can be achieved (details see note on page 375)
» RAL powder coating on request

BARdolino mini | mini

ABMESSUNGEN: 10,5 x 10,5 mm | DIMENSIONS: 10.5 x 10.5 mm

Artikel-Nr. Item no.	Länge Length
62399241	1.000 mm
62399242	2.010 mm
62399243	3.020 mm*
62399245	5.030 mm*

Bestellen Sie Ihr Aluminiumprofil/Kunststoffabdeckung auf Wunschlänge | Order your aluminum profile/plastic diffuser in desired length

62397000 Zuschnitt Aluminiumprofil oder Kunststoffabdeckung, je Schnitt | cut to size aluminum profile or plastic diffuser, per cut

ABDECKUNGEN | DIFFUSER

ABMESSUNGEN: 9,3 x 5,5 mm | DIMENSIONS: 9.3 x 5.5 mm

Artikel-Nr. Item no.	Beschreibung Description	
6239925#	Abdeckung opalweiß, PC, für eine homogene und blendfreie Lichtverteilung | diffuser opal white, PC, for a homogenous and glare-free light distribution	

ABMESSUNGEN: 9,4 x 7 mm | DIMENSIONS: 9.4 x 7 mm

Artikel-Nr. Item no.	Beschreibung Description	
6239928#	Abdeckung klar, PMMA, 30°-Linse für eine gerichtete Lichtbündelung | diffuser clear, PMMA, 30° lens for a directed light focus	
6239926#	Abdeckung satiniert, PMMA, 30°-Linse für eine gerichtete Lichtbündelung | diffuser satined, PMMA, 30° lens for a directed light focus	

Bitte ersetzen Sie in der Artikel-Nr. # durch die gewünschte Länge |
please replace the # in the item number with the required length

Länge | length: #=1: 1 m #=2: 2,01 m #=3: 3,02 m #=5: 5,03 m

ENDKAPPEN | END CAPS

Artikel-Nr. Item no.	Beschreibung Description	
62399256	Endkappen-Set, Kunststoff, ohne Bohrung, zum Aufstecken, Stärke (ohne Haltestifte): 1,5 mm, 2 Stück | end cap set, plastic, without borehole, push-fit, thickness (without holding pins): 1.5 mm, 2 pieces	
62399257	Endkappen-Set, Kunststoff, zum Aufstecken, Stärke (ohne Haltestifte): 1,5 mm, 2 Stück (1x mit 4,1 mm-Bohrung, 1x ohne) | end cap set, plastic, push fit, thickness (without holding pins): 1.5 mm, 2 pieces (1x with 4.1 mm bore, 1x without)	

ZUBEHÖR | ACCESSORIES

Artikel-Nr. Item no.	Beschreibung Description	
62399247	Halteklammern-Set, V2A-Edelstahl, 2 Stück inkl. 2 Schrauben | mounting clip set, 304 stainless steel, 2 pieces incl. 2 screws	

Sowohl Aluminiumprofile als auch Kunststoffabdeckungen haben standardmäßig eine positive Längentoleranz und können somit wenige Millimeter voneinander abweichen. Diese Toleranz kann durch Artikel-Nr. 62397000 (Sägen auf Passmaß) angeglichen werden. | As a rule, both aluminium profiles and plastic diffuser have a positive length tolerance and can therefore deviate from each other by a few millimetres. This tolerance can be compensated for with article no. 62397000 (cutting to size).

Längenausdehnung bei Temperaturänderung beachten (siehe Seite 375). | Please consider linear extension with temperature variations (see page 375).

* Versandkosten für Aluminiumprofile/Kunststoffabdeckungen mit Längen: 3,02 m und 5,03 m bitte gesondert anfragen |
* Please inquire separately for shipping costs for aluminum profiles/plastic diffusers with lengths: 3.02 m and 5.03 m

BARdolino R mini

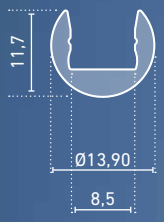

» hochwertiges Profil aus Aluminium, eloxiert
» ideal als Regalbeleuchtung einsetzbar
» durch die kompakten Abmessungen besonders gut bei geringem Bauraum geeignet
» einfache Ausrichtung des Lichts durch Verdrehen der Leuchte im Halter
» RAL-Pulverbeschichtung auf Anfrage

» high-quality aluminium profile, anodised
» ideal for use as shelf lighting
» ideal for use in confined spaces due to compact dimensions
» easy alignment of the light by turning the luminaire in the holder
» RAL powder coating on request

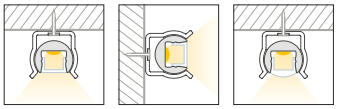

BARdolino R mini

ABMESSUNGEN: Ø 13,9 mm | DIMENSIONS: Ø 13.9 mm

Artikel-Nr. Item no.	Länge Length
62399271	1.000 mm
62399272	2.010 mm
62399273	3.020 mm*
62399275	5.030 mm*

Bestellen Sie Ihr Aluminiumprofil/Kunststoffabdeckung auf Wunschlänge | Order your aluminum profile/plastic diffuser in desired length

62397000 Zuschnitt Aluminiumprofil oder Kunststoffabdeckung, je Schnitt | cut to size aluminum profile or plastic diffuser, per cut

ABDECKUNGEN | DIFFUSER

ABMESSUNGEN: 9,4 x 5,5 mm | DIMENSIONS: 9.4 x 5.5 mm

Artikel-Nr. Item no.	Beschreibung Description
6239925#	Abdeckung opalweiß, PC, für eine homogene und blendfreie Lichtverteilung | diffuser opal white, PC, for a homogenous and glare-free light distribution

ABMESSUNGEN: 9,4 x 7 mm | DIMENSIONS: 9.4 x 7 mm

Artikel-Nr. Item no.	Beschreibung Description
6239928#	Abdeckung klar, PMMA, 30°-Linse für eine gerichtete Lichtbündelung | diffuser clear, PMMA, 30° lens for a directed light focus

6239926#	Abdeckung satiniert, PMMA, 30°-Linse für eine gerichtete Lichtbündelung | diffuser satined, PMMA, 30° lens for a directed light focus

Bitte ersetzen Sie in der Artikel-Nr. # durch die gewünschte Länge |
please replace the # in the item number with the required length

Länge | length: #=1: 1 m #=2: 2,01 m #=3: 3,02 m #=5: 5,03 m

ENDKAPPEN | END CAPS

Artikel-Nr. Item no.	Beschreibung Description
62399277	Endkappen-Set, Kunststoff, grau, ohne Bohrung, zum Aufstecken, Stärke (ohne Haltestifte): 3 mm, 2 Stück | end cap set, plastic, grey, without borehole, push-fit, thickness (without holding pins): 3 mm, 2 pieces

ZUBEHÖR | ACCESSORIES

Artikel-Nr. Item no.	Beschreibung Description
62399276	Halter-Set, Kunststoff transparent, 2 Stück inkl. 2 Schrauben | holder set, transparent plastic, 2 pieces incl. 2 screws

Sowohl Aluminiumprofile als auch Kunststoffabdeckungen haben standardmäßig eine positive Längentoleranz und können somit wenige Millimeter voneinander abweichen. Diese Toleranz kann durch Artikel-Nr. 62397000 (Sägen auf Passmaß) angeglichen werden. | As a rule, both aluminium profiles and plastic diffuser have a positive length tolerance and can therefore deviate from each other by a few millimetres. This tolerance can be compensated for with article no. 62397000 (cutting to size).

Längenausdehnung bei Temperaturänderung beachten (siehe Seite 375). | Please consider linear extension with temperature variations (see page 375).

* Versandkosten für Aluminiumprofile/Kunststoffabdeckungen mit Längen: 3,02 m und 5,03 m bitte gesondert anfragen |
* Please inquire separately for shipping costs for aluminum profiles/plastic diffusers with lengths: 3.02 m and 5.03 m

BARdolino
FLACH | FLAT

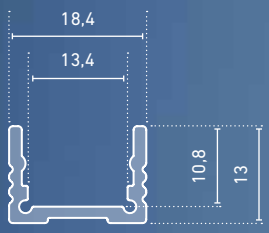

» hochwertiges Profil aus Aluminium, eloxiert
» flexibel als Aufputz- oder Bodeneinbauprofil einsetzbar
» die geringe Bauhöhe erlaubt eine einfache Integration auch bei wenig Platz
» in Verbindung mit den opalweißen Abdeckungen und dem jeweils dafür passenden LEDlight flex (bis Pitch 8*) ist eine homogene Lichtlinie möglich (Details siehe Hinweis auf Seite 375)
» RAL-Pulverbeschichtung auf Anfrage

» high quality aluminium profile, anodised
» flexibly useable as surface-mounted or ground profile
» the flat build-design enables easy integration in compact spaces
» in combination with an opal white diffuser and compatible LEDlight flex (up to pitch 8*), a homogenous light distribution can be achieved (details see note on page 375)
» RAL powder coating on request

* bis Pitch 16 bei Einsatz einer hohen Abdeckung | * up to pitch 16 when using high diffuser

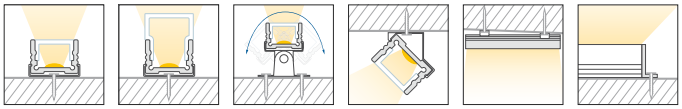

BARdolino flach | flat

ABMESSUNGEN: 18,4 x 13 mm | DIMENSIONS: 18.4 x 13 mm

Artikel-Nr. Item no.	Länge Length
62399201	1.000 mm
62399202	2.010 mm
62399203	3.020 mm*
62399205	5.030 mm*

Bestellen Sie Ihr Aluminiumprofil/Kunststoffabdeckung auf Wunschlänge | Order your aluminum profile/plastic diffuser in desired length

62397000 Zuschnitt Aluminiumprofil oder Kunststoffabdeckung, je Schnitt | cut to size aluminum profile or plastic diffuser, per cut

ABDECKUNGEN | DIFFUSER

ABMESSUNGEN: 14,8 x 8 mm | DIMENSIONS: 14.8 x 8 mm

Artikel-Nr. Item no.	Beschreibung Description	
6239930#	Abdeckung opalweiß, PMMA, für eine homogene und blendfreie Lichtverteilung | diffuser opal white, PMMA, for a homogenous and glare-free light distribution	
6239937#	Abdeckung satiniert, PMMA, für eine diffuse Lichtverteilung bei gleichzeitigem Verbergen der Technik | diffuser satined, PMMA, for a diffused light distribution and concealment of the technology	
6239940#	Abdeckung klar, PMMA, für eine maximale Lichtausbeute bei gleichzeitigem Schutz der Technik | diffuser clear, PMMA, for maximum light yield and protection of the LED strip	
6239931#	Abdeckung opalweiß, PMMA, begehbar bis 500 kg, bruchfest/schlagzäh | diffuser opal white, PMMA, walkable up to 500 kg, break-proof/impact resistant	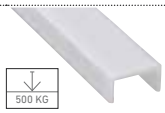
6237915# NEW	Abdeckung satiniert, PMMA, 15°-Linse für eine gerichtete Lichtbündelung | diffuser satined, PMMA, 15° lens for a directed light focus	
6237930# NEW	Abdeckung satiniert, PMMA, 30°-Linse für eine gerichtete Lichtbündelung | diffuser satined, PMMA, 30° lens for a directed light focus	
6237960# NEW	Abdeckung satiniert, PMMA, 60°-Linse für eine gerichtete Lichtbündelung | diffuser satined, PMMA, 60° lens for a directed light focus	

ABMESSUNGEN: 18,4 x 17,8 mm | DIMENSIONS: 18.4 x 17.8 mm

Artikel-Nr. Item no.	Beschreibung Description	
6239936#	Abdeckung hoch, opalweiß, PMMA, 180°, für eine rundum homogene Lichtverteilung | diffuser high, opal white, PMMA, 180°, for an all-round homogenous light distribution	

ABMESSUNGEN: 18,4 x 13,4 mm | DIMENSIONS: 18.4 x 13.4 mm

Artikel-Nr. Item no.	Beschreibung Description	
6239939#	Abdeckung halbrund, opalweiß, PMMA, für eine rundum homogene Lichtverteilung | semi-circular diffuser, opal white, PMMA, for all-round homogeneous light distribution	

Bitte ersetzen Sie in der Artikel-Nr. # durch die gewünschte Länge | please replace the # in the item number with the required length

Länge | length: #=1: 1 m #=2: 2,01 m #=3: 3,02 m #=5: 5,03 m

ENDKAPPEN | END CAPS

Artikel-Nr. Item no.	Beschreibung Description	
62399604	Endkappen-Set flach, Kunststoff, grau, Stärke: 3 mm, 2 Stück inkl. 4 Schrauben | end cap set flat, plastic, grey, 2 pieces, thickness: 3 mm, incl. 4 screws	
62399369	Endkappen-Set opal, PC, 180 °, Stärke (ohne Haltestifte): 2 mm, passend für Kunststoffabdeckung hoch, 6239936#, Stärke (ohne Haltestifte): 2 mm, 2 Stück. Achtung: Die flache Endkappe wird zusätzlich benötigt! | end cap set opal, PC, 180 °, thickness (without holding pins): 2 mm, suitable for high plastic diffuser, 6239936#, thickness (without holding pins): 2 mm, 2 pieces. Attention: the flat end cap is additionally required!c	
62398614	Endkappen-Set flach, Aluminium, eloxiert, Stärke: 3 mm, 2 Stück inkl. 4 Schrauben | endcap set flat, aluminium, anodised, thickness: 3 mm, 2 pieces incl. 4 screws	
62398605	Endkappe flach mit M8x1-Gewinde für Kabel (Ø 3,5 - 5,5 mm), Aluminium, eloxiert, Stärke: 3 mm (z.B. für Kabelverschraubung 62399081), 1 Stück inkl. 2 Schrauben | end cap flat with M8x1 thread for cable (Ø 3.5 - 5.5 mm), aluminium, anodised, thickness: 3 mm (e.g. for cable connection 62399081), 1 piece incl. 2 screws	
62399609	Endkappe flach mit Anbauhalterung 90°, Aluminium, eloxiert, Stärke (inkl. Lasche): 9,8 mm, 1 Stück inkl. 2 Schrauben | flat end cap with 90° mounting bracket, aluminium, anodised, thickness (incl. bracket): 9.8 mm, 1 piece incl. 2 screws	
62399396	Endkappen-Set flach, halbrund, Aluminium eloxiert, passend für Kunststoffabdeckung halbrund (6239939#) Stärke: 2mm, 2 Stück inkl. 4 Schrauben | end cap set flat, semi-circular, aluminium, anodized, suitable for plastic diffuser semi-circular (6239939#), thickness: 2 mm, 2 pieces incl. 4 screws	

ZUBEHÖR | ACCESSORIES

Artikel-Nr. Item no.	Beschreibung Description	
50990090	Halteklammern-Set, V2A-Edelstahl, 2 Stück inkl. Schrauben | mounting clip set, 304 stainless steel, 2 pieces incl. screws	
50990190	Halteklammern-Set, V2A-Edelstahl, inkl. 2 Montageclips und 2 Schrauben, hohe Haltekraft | mounting clip set, 304 stainless steel, incl. 2 mounting clips + 2 screws, high retention force	
50990091	Halteklammern-Set 45°, V2A-Edelstahl, 2 Stück, inkl. Schrauben | mounting clip set 45°, 304 stainless steel, 2 pieces, incl. screws	
50990191	Halteklammern-Set schwenkbar, V2A-Edelstahl, 2 Stück inkl. Schrauben | mounting clip set pivotable, 304 stainless steel, 2 pieces incl. screws	
50990291	Verbinder aus V2A-Edelstahl, 1 Stück | connector, 304 stainless steel, 1 piece	

Sowohl Aluminiumprofile als auch Kunststoffabdeckungen haben standardmäßig eine positive Längentoleranz und können somit wenige Millimeter voneinander abweichen. Diese Toleranz kann durch Artikel-Nr. 62397000 (Sägen auf Passmaß) angeglichen werden. | As a rule, both aluminium profiles and plastic diffuser have a positive length tolerance and can therefore deviate from each other by a few millimetres. This tolerance can be compensated for with article no. 62397000 (cutting to size).

Längenausdehnung bei Temperaturänderung beachten (siehe Seite 375). | Please consider linear extension with temperature variations (see page 375).

* Versandkosten für Aluminiumprofile/Kunststoffabdeckungen mit Längen: 3,02 m und 5,03 m bitte gesondert anfragen |
* Please inquire separately for shipping costs for aluminum profiles/plastic diffusers with lengths: 3.02 m and 5.03 m

BARdolino

HOCH | HIGH

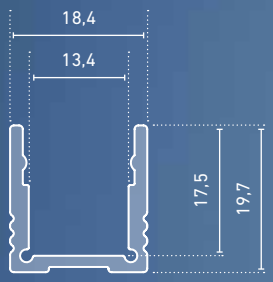

» hochwertiges Profil aus Aluminium, eloxiert

» flexibel als Aufputz-, Boden- oder Leuchtenprofil einsetzbar

» in Verbindung mit den opalweißen Abdeckungen und dem jeweils dafür passenden LEDlight flex (bis Pitch 15*) ist eine homogene Lichtlinie möglich (Details siehe Hinweis auf Seite 375)

» RAL-Pulverbeschichtung auf Anfrage

» high quality aluminium profile, anodised

» flexibly useable as surface-mounted, ground or luminaire profile

» in combination with an opal white diffuser and compatible LEDlight flex (up to pitch 15*), a homogenous light distribution can be achieved (details see note on page 375)

» RAL powder coating on request

* bis Pitch 25 bei Einsatz einer hohen Abdeckung | * up to pitch 25 when using high diffuser

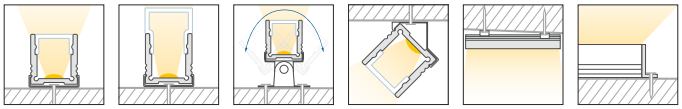

BARdolino hoch | high

ABMESSUNGEN: 18,4 x 19,7 mm | DIMENSIONS: 18.4 x 19.7 mm

Artikel-Nr. Item no.	Länge Length
62399101	1.000 mm
62399102	2.010 mm
62399103	3.020 mm*
62399105	5.030 mm*

Bestellen Sie Ihr Aluminiumprofil/Kunststoffabdeckung auf Wunschlänge | Order your aluminum profile/plastic diffuser in desired length

62397000 Zuschnitt Aluminiumprofil oder Kunststoffabdeckung, je Schnitt | cut to size aluminum profile or plastic diffuser, per cut

ABDECKUNGEN | DIFFUSER

ABMESSUNGEN: 14,8 x 8 mm | DIMENSIONS: 14.8 x 8 mm

Artikel-Nr. Item no.	Beschreibung Description	
6239930#	Abdeckung opalweiß, PMMA, für eine homogene und blendfreie Lichtverteilung | diffuser opal white, PMMA, for a homogenous and glare-free light distribution	
6239937#	Abdeckung satiniert, PMMA, für eine diffuse Lichtverteilung bei gleichzeitigem Verbergen der Technik | diffuser satined, PMMA, for a diffused light distribution and concealment of the technology	
6239940#	Abdeckung klar, PMMA, für eine maximale Lichtausbeute bei gleichzeitigem Schutz der Technik | diffuser clear, PMMA, for maximum light yield and protection of the LED strip	
6239931#	Abdeckung opalweiß, PMMA, begehbar bis 500 kg, bruchfest/schlagzäh | diffuser opal white, PMMA, walkable up to 500 kg, break-proof/impact resistant	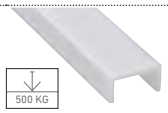

ABMESSUNGEN: 18,4 x 17,8 mm | DIMENSIONS: 18.4 x 17.8 mm

Artikel-Nr. Item no.	Beschreibung Description	
6239936#	Abdeckung hoch, opalweiß, PMMA, 180°, für eine rundum homogene Lichtverteilung | diffuser high, opal white, PMMA, 180°, for an all-round homogenous light distribution	

ABMESSUNGEN: 14,8 x 15,1 mm | DIMENSIONS: 14.8 x 15.1 mm

Artikel-Nr. Item no.	Beschreibung Description	
6239935#	Abdeckung Reflektor opalweiß, PMMA, bis zu 20 % effektivere Lichtausbeute | diffuser reflector, opal white, PMMA, for up to 20 % more effective lumen yield	

ABMESSUNGEN: 18,4 x13,4 mm | DIMENSIONS: 18.4 x 13.4 mm

Artikel-Nr. Item no.	Beschreibung Description	
6239939#	Abdeckung halbrund, opalweiß, PMMA, für eine rundum homogene Lichtverteilung | semi-circular diffuser, opal white, PMMA, for all-round homogeneous light distribution	

Bitte ersetzen Sie in der Artikel-Nr. # durch die gewünschte Länge | please replace the # in the item number with the required length

Länge | length: #=1: 1 m #=2: 2,01 m #=3: 3,02 m #=5: 5,03 m

ENDKAPPEN | END CAPS

Artikel-Nr. Item no.	Beschreibung Description	
62399603	Endkappen-Set, Kunststoff, grau, Stärke: 3 mm, 2 Stück inkl. 4 Schrauben | end cap set, plastic, grey, thickness: 3 mm, 2 pieces incl. 4 screws	
62398613	Endkappen-Set hoch, Aluminium, eloxiert, Stärke: 3 mm, 2 Stück inkl. 4 Schrauben | end cap set high, aluminium, anodised, thickness: 3 mm, 2 pieces incl. 4 screws	
62399369	Endkappen-Set opal, PC, 180°, 2 Stück, Stärke (ohne Haltestifte): 2 mm, passend für Kunststoffabdeckung hoch, 6239936#, Stärke (ohne Haltestifte): 2 mm, 2 Stück. Achtung: Die hohe Endkappe wird zusätzlich benötigt! | end cap set opal, PC, 180 °, thickness (without holding pins): 2 mm, suitable for high plastic diffuser, 6239936#, thickness (without holding pins): 2 mm, 2 pieces. Attention: the high end cap is additionally required!	
62398606	Endkappe hoch, Aluminium, eloxiert, mit M8x1-Gewinde für Kabel (Ø 3,5 - 5,5 mm), Stärke: 3 mm (z.B. für Kabelverschraubung 62399081), 1 Stück inkl. 2 Schrauben | end cap high with M8x1 thread for cable (Ø 3.5 - 5.5 mm), aluminium, anodised, thickness: 3 mm (e.g. for cable connection 62399081), 1 piece incl. 2 screws	
62399608	Endkappe hoch, Aluminium, eloxiert, mit 90°-Anbauhalterung, Stärke (inkl. Lasche): 9,8 mm, 1 Stück inkl. 2 Schrauben | end cap high, aluminium, anodised, with 90° mounting bracket, thickness (incl. bracket): 9.8 mm, 1 piece incl. 2 screws	
62399397	Endkappen-Set hoch, halbrund, Aluminium, eloxiert, passend für Kunststoffabdeckung halbrund (6239939#) Stärke: 2 mm, 2 Stück inkl. 4 Schrauben | end cap set high, semi-circular, aluminium, anodized, suitable for plastic diffuser semi-circular (6239939#), thickness: 2 mm, 2 pieces incl. 4 screws	

ZUBEHÖR | ACCESSORIES

Artikel-Nr. Item no.	Beschreibung Description	
50990090	Halteklammern-Set, V2A-Edelstahl, 2 Stück, inkl. Schrauben | mounting clip set, 304 stainless steel, 2 pieces, incl. screws	
50990190	Halteklammern-Set, V2A-Edelstahl, inkl. 2 Montageclips und 2 Schrauben; hohe Haltekraft | mounting clip set, 304 stainless steel, incl. 2 mounting clips + 2 screws, high retention force	
50990091	Halteklammern-Set 45°, V2A-Edelstahl, 2 Stück, inkl. Schrauben | mounting clip set 45°, 304 stainless steel, 2 pieces, incl. screws	
50990191	Halteklammern-Set schwenkbar, V2A-Edelstahl, 2 Stück inkl. Schrauben | mounting clip set pivotable, 304 stainless steel, 2 pieces incl. screws	
50990291	Verbinder aus V2A-Edelstahl, 1 Stück | connector, 304 stainless steel, 1 piece	

Sowohl Aluminiumprofile als auch Kunststoffabdeckungen haben standardmäßig eine positive Längentoleranz und können somit wenige Millimeter voneinander abweichen. Diese Toleranz kann durch Artikel-Nr. 62397000 (Sägen auf Passmaß) angeglichen werden. | As a rule, both aluminium profiles and plastic diffuser have a positive length tolerance and can therefore deviate from each other by a few millimetres. This tolerance can be compensated for with article no. 62397000 (cutting to size).

Längenausdehnung bei Temperaturänderung beachten (siehe Seite 375). | Please consider linear extension with temperature variations (see page 375).

* Versandkosten für Aluminiumprofile/Kunststoffabdeckungen mit Längen: 3,02 m und 5,03 m bitte gesondert anfragen |
* Please inquire separately for shipping costs for aluminum profiles/plastic diffusers with lengths: 3.02 m and 5.03 m

BARdolino

EDELSTAHL 1.4404 | STAINLESS STEEL 316L

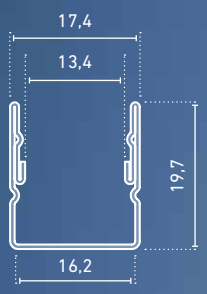

» hochwertiges Aufputzprofil aus V4A-Edelstahl (EN-Werkstoffnummer 1.4404)

» korrosionsbeständig gegen natürliche Umwelteinflüsse sowie gegen mäßige Chlor- (max. 2 mg/l) und Salzkonzentrationen

» besonders geeignet für den Einsatz im maritimen Bereich, im Wellness-Bereich, in Schwimmbädern und in der Industrie (z.B. Lebensmittel- oder Pharmaindustrie)

» in Verbindung mit den opalweißen Abdeckungen und dem jeweils dafür passenden LEDlight flex (bis Pitch 15) ist eine homogene Lichtlinie möglich (Details siehe Hinweis auf Seite 375)

» high quality surface-mounted stainless steel profile (316L / EN material no. 1.4404)

» corrosion-resistant to natural environmental influences as well as moderate concentrations of chlorine (max. 2 mg/l) and salt

» especially suitable for use in the maritime, wellness, swimming pool and industrial sectors (e.g. food and pharmaceutical industry)

» in combination with an opal white diffuser and compatible LEDlight flex (up to pitch 15), a homogenous light distribution can be achieved (details see note on page 375)

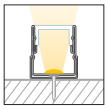

BARdolino Edelstahl 1.4404 | stainless steel 316L

ABMESSUNGEN: 17,4 x 19,7 mm | DIMENSIONS: 17.4 x 19.7 mm

Artikel-Nr. Item no.	Länge Length
62398502	250 mm [1]
62398505	550 mm [2]
62398510	1.000 mm [3]
62398520	1.990 mm [2]
62398529	2.890 mm [2]
62398530	3.000 mm [4]

1) optimiert für alle LEDlight flex mit 60 mm-Teilungsmaß
optimised for all LEDlight flex with 60 mm cut length
2) optimiert für alle LEDlight flex mit 60 mm und 90 mm-Teilungsmaß
optimised for all LEDlight flex with 60 mm and 90 mm cut length
3) optimiert für alle LEDlight flex mit 90 mm-Teilungsmaß
optimised for all LEDlight flex with 90 mm cut length
4) für bauseitige Konfektionierungen
for assembling on site

Bestellen Sie Ihr Edelstahlprofil/Kunststoffabdeckung auf Wunschlänge | Order your stainless steel profile/plastic diffuser in desired length

62397002 Zuschnitt Edelstahlprofil oder Kunststoffabdeckung, je Schnitt | cut to size aluminum profile or plastic diffuser, per cut

ABDECKUNGEN | DIFFUSER

ABMESSUNGEN: 14,8 x 8 mm | DIMENSIONS: 14.8 x 8 mm

Artikel-Nr. Item no.	Beschreibung Description	
6239930#	Abdeckung opalweiß, PMMA, für eine homogene und blendfreie Lichtverteilung | diffuser opal white, PMMA, for a homogenous and glare-free light distribution	
6239937#	Abdeckung satiniert, PMMA, für eine diffuse Lichtverteilung bei gleichzeitigem Verbergen der Technik | diffuser satined, PMMA, for a diffused light distribution and concealment of the technology	
6239940#	Abdeckung klar, PMMA, für eine maximale Lichtausbeute bei gleichzeitigem Schutz der Technik | diffuser clear, PMMA, for maximum light yield and protection of the LED strip	
6239931#	Abdeckung opalweiß, PMMA, begehbar bis 500 kg, bruchfest/schlagzäh | diffuser opal white, PMMA, walkable up to 500 kg, break-proof/impact resistant	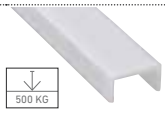

ABMESSUNGEN: 14,8 x 15,1 mm | DIMENSIONS: 14.8 x 15.1 mm

Artikel-Nr. Item no.	Beschreibung Description	
6239935#	Abdeckung Reflektor opalweiß, PMMA, bis zu 20 % effektivere Lichtausbeute | diffuser reflector, opal white, PMMA, for up to 20 % more effective lumen yield	

Bitte ersetzen Sie in der Artikel-Nr. # durch die gewünschte Länge |
please replace the # in the item number with the required length
Länge | length: #=1: 1 m #=2: 2,01 m #=3: 3,02 m #=5: 5,03 m

ENDKAPPEN | END CAPS

Artikel-Nr. Item no.	Beschreibung Description	
62399146	Endkappe, V4A-Edelstahl, Stärke (ohne Haltestifte): 1 mm, 1 Stück | end cap, 316L stainless steel, thickness (excl. holding pins): 1 mm, 1 piece	
62399147	Endkappe mit 8 mm-Bohrung, V4A-Edelstahl, Stärke (ohne Haltestifte): 1 mm, 1 Stück | end cap with 8 mm drill hole, 316L stainless steel, thickness (excl. holding pins): 1 mm, 1 piece	

ZUBEHÖR | ACCESSORIES

Artikel-Nr. Item no.	Beschreibung Description	
62399148	Halteklammern-Set, V4A-Edelstahl, 2 Montageclips inkl. 2 Schrauben | mounting clip set, 316L stainless steel, 2 holding clips incl. 2 screws	
62399149	M8-Kabelverschraubung, V4A-Edelstahl, für Kabel-Ø 3,5 - 5,0 mm, passend für BARdolino-Edelstahlprofil | M8 cable screw connection, 316L stainless steel, for cables Ø 3.5 - 5.0 mm, suitable for BARdolino stainless steel profile	
63500041	Struktur-Sofortklebstoff für Edelstahl, 2K-Epoxy, 50 ml, Mischung über Mischdüsen, inkl. 5 Mischdüsen | structure instant adhesive for stainless steel, 2K epoxy, 50 ml, mixture with mixing nozzles, incl. 5 mixing nozzles	
63500042	Ersatzdüse für Kartusche (63500041) | replacement for cartridge (63500041)	
63500043	Klebepistole, zur dosierten Abgabe des Struktur-Sofortklebestoffs (63500041) | adhesive pistol for measured doses of structure instant adhesive (63500041)	

Sowohl Aluminiumprofile als auch Kunststoffabdeckungen haben standardmäßig eine positive Längentoleranz und können somit wenige Millimeter voneinander abweichen. Diese Toleranz kann durch Artikel-Nr. 62397002 (Sägen auf Passmaß) angeglichen werden. | As a rule, both aluminium profiles and plastic diffuser have a positive length tolerance and can therefore deviate from each other by a few millimetres. This tolerance can be compensated for with article no. 62397002 (cutting to size).

Längenausdehnung bei Temperaturänderung beachten (siehe Seite 375). | Please consider linear extension with temperature variations (see page 375).

* Versandkosten für Aluminiumprofile/Kunststoffabdeckungen mit Längen: 3,02 m und 5,03 m bitte gesondert anfragen |
* Please inquire separately for shipping costs for aluminum profiles/plastic diffusers with lengths: 3.02 m and 5.03 m

BARdolino T

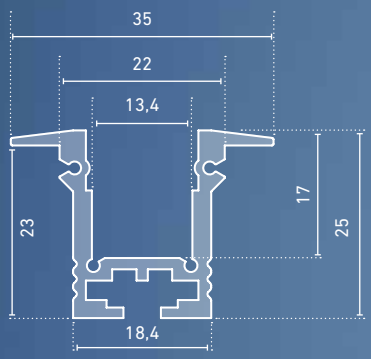

- » hochwertiges Einbauprofil aus Aluminium, eloxiert
- » für Gipskartondecken und -wände sowie für verschiedene Bodenbeläge
- » mit passenden Flügelendkappen für ein optisch ansprechendes Gesamterscheinungsbild
- » in Verbindung mit den opalweißen Abdeckungen und dem jeweils dafür passenden LEDlight flex (bis Pitch 15*) ist eine homogene Lichtlinie möglich (Details siehe Hinweis auf Seite 375)
- » RAL-Pulverbeschichtung auf Anfrage

- » high quality aluminium recessed profile, anodised
- » for plasterboard ceilings and walls or for various floor materials
- » visually appealing overall appearance with compatible wing end caps
- » in combination with an opal white diffuser and compatible LEDlight flex (up to pitch 15*), a homogenous light distribution can be achieved (details see note on page 375)
- » RAL powder coating on request

* bis Pitch 25 bei Einsatz einer hohen Abdeckung | * up to pitch 25 when using high diffuser

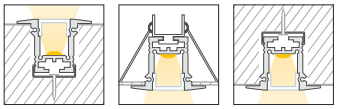

BARdolino T

ABMESSUNGEN: 35 x 25 mm, AUSSCHNITT: 24 mm | DIMENSIONS: 35 x 25 mm, CUT-OUT: 24 mm

Artikel-Nr. Item no.	Länge Length
62399501	1.000 mm
62399502	2.010 mm
62399503	3.020 mm*
62399505	5.030 mm*

Bestellen Sie Ihr Aluminiumprofil/Kunststoffabdeckung auf Wunschlänge | Order your aluminum profile/plastic diffuser in desired length

62397000 Zuschnitt Aluminiumprofil oder Kunststoffabdeckung, je Schnitt | cut to size aluminum profile or plastic diffuser, per cut

ABDECKUNGEN | DIFFUSER

ABMESSUNGEN: 14,8 x 8 mm | DIMENSIONS: 14.8 x 8 mm

Artikel-Nr. Item no.	Beschreibung Description	
6239930#	Abdeckung opalweiß, PMMA, für eine homogene und blendfreie Lichtverteilung | diffuser opal white, PMMA, for a homogenous and glare-free light distribution	
6239937#	Abdeckung satiniert, PMMA, für eine diffuse Lichtverteilung bei gleichzeitigem Verbergen der Technik | diffuser satined, PMMA, for a diffused light distribution and concealment of the technology	
6239940#	Abdeckung klar, PMMA, für eine maximale Lichtausbeute bei gleichzeitigem Schutz der Technik | diffuser clear, PMMA, for maximum light yield and protection of the LED strip	
6239931#	Abdeckung opalweiß, PMMA, begehbar bis 500 kg, bruchfest/schlagzäh | diffuser opal white, PMMA, walkable up to 500 kg, break-proof/impact resistant	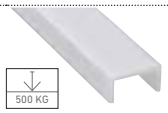

ABMESSUNGEN: 18,4 x 17,8 mm | DIMENSIONS: 18.4 x 17.8 mm

Artikel-Nr. Item no.	Beschreibung Description	
6239936#	Abdeckung hoch, opalweiß, PMMA, 180°, für eine rundum homogene Lichtverteilung | diffuser high, opal white, PMMA, 180°, for an all-round homogenous light distribution	

ABMESSUNGEN: 14,8 x 15,1 mm | DIMENSIONS: 14.8 x 15.1 mm

Artikel-Nr. Item no.	Beschreibung Description	
6239935#	Abdeckung Reflektor opalweiß, PMMA, bis zu 20 % effektivere Lichtausbeute | diffuser reflector, opal white, PMMA, for up to 20 % more effective lumen yield	

Bitte ersetzen Sie in der Artikel-Nr. # durch die gewünschte Länge |
please replace the # in the item number with the required length
Länge | length: #=1: 1 m #=2: 2,01 m #=3: 3,02 m #=5: 5,03 m

ENDKAPPEN | END CAPS

Artikel-Nr. Item no.	Beschreibung Description	
62399369	Endkappen-Set opal, PC, 180°, passend für Kunststoffabdeckung hoch, 6239936#, Stärke (ohne Haltestifte): 2 mm, 2 Stück. Achtung: Die Endkappe hoch od. kurz wird zusätzlich benötigt! | end cap set opal, PC, 180 °, thickness (without holding pins): 2 mm, suitable for high plastic diffuser, 6239936#, thickness (without holding pins): 2 mm, 2 pieces. Attention: the high or flat end cap is additionally required!	
62399605	Endkappe T-Profil, hohe Version, Aluminium, eloxiert, Stärke (inkl. Flügel): 10 mm, 1 Stück inkl. 4 Schrauben | end cap T-profile, high version, aluminium, anodised, thickness (incl. wings): 10 mm, 1 piece incl. 4 screws	
62399607	Endkappe T-Profil, kurze Version, Aluminium, eloxiert, Stärke (inkl. Flügel): 10 mm, bei nachträglicher Montage der Haltefeder, 1 Stück inkl. 4 Schrauben | end cap T-profile, short version, aluminium, anodised, thickness (incl. wings): 10 mm, for subsequent mounting of holding springs, 1 piece incl. 4 screws	
62399606	Endkappe T-Profil, kurze Version, Aluminium, eloxiert, mit 8,5 mm-Bohrung, Stärke (inkl. Flügel): 10 mm, bei nachträglicher Montage der Haltefedern, 1 Stück inkl. 4 Schrauben | end cap T-profile, short version, aluminium, anodised, with 8.5 mm hole, thickness (incl. wings): 10 mm, for subsequent mounting of holding springs, 1 piece incl. 4 screws	

ZUBEHÖR | ACCESSORIES

Artikel-Nr. Item no.	Beschreibung Description	
62399705	Montagehalterung, Stahl, mit Spannfeder, 1 Stück | retaining spring, steel, with tension springs, 1 piece	
62394143	Montagehilfe für BARdolino T in CATania 30 UP, V2A-Edelstahl, 2 Haltefedern inkl. 2 Montageplatten und 2 Schrauben | Assembly aid for BARdolino T in CATania 30 UP, 304 stainless steel 2x retaining springs, incl. 2 mounting plates and 2 screws	
50990090	Halteklammern-Set, V2A-Edelstahl, 2 Stück, inkl. Schrauben | mounting clip set, 304 stainless steel, 2 pieces, incl. screws	
50990190	Halteklammern-Set, V2A-Edelstahl, inkl. 2 Montageclips und 2 Schrauben; hohe Haltekraft | mounting clip set, 304 stainless steel, incl. 2 holding clips and 2 screws, high holding power	
50990291	Verbinder aus V2A-Edelstahl, 1 Stück | connector, 304 stainless steel, 1 piece	

Sowohl Aluminiumprofile als auch Kunststoffabdeckungen haben standardmäßig eine positive Längentoleranz und können somit wenige Millimeter voneinander abweichen. Diese Toleranz kann durch Artikel-Nr. 62397000 (Sägen auf Passmaß) angeglichen werden. | As a rule, both aluminium profiles and plastic diffuser have a positive length tolerance and can therefore deviate from each other by a few millimetres. This tolerance can be compensated for with article no. 62397000 (cutting to size).

Längenausdehnung bei Temperaturänderung beachten (siehe Seite 375). | Please consider linear extension with temperature variations (see page 375).

* Versandkosten für Aluminiumprofile/Kunststoffabdeckungen mit Längen: 3,02 m und 5,03 m bitte gesondert anfragen |
* Please inquire separately for shipping costs for aluminum profiles/plastic diffusers with lengths: 3.02 m and 5.03 m

BARdolino H

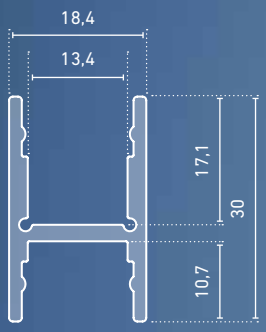

» hochwertiges H-Profil aus Aluminium, eloxiert

» flexibel als Aufputz- oder Einbauprofil sowie als Pendelleuchte mit beidseitiger LED-Bestückung (Achtung: Wärmemanagement beachten) einsetzbar

» mit integrierter Kabelführung

» in Verbindung mit den opalweißen Abdeckungen und dem jeweils dafür passenden LEDlight flex (bis Pitch 15*) ist eine homogene Lichtlinie möglich (Details siehe Hinweis auf Seite 375)

» RAL-Pulverbeschichtung auf Anfrage

» high quality aluminium H-profile, anodised

» flexibly useable as surface-mounted, recessed or pendant luminaire with two-sided fitting of LED strips (note: consider thermal management)

» with integrated cable duct

» in combination with an opal white diffuser and compatible LEDlight flex (up to pitch 15*), a homogenous light distribution can be achieved (details see note on page 375)

» RAL powder coating on request

* bis Pitch 25 bei Einsatz einer hohen Abdeckung | * up to pitch 25 when using high diffuser

BARdolino H

ABMESSUNGEN: 18,4 x 30 mm | DIMENSIONS: 18.4 x 30 mm

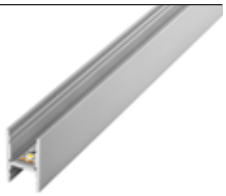

Artikel-Nr. Item no.	Länge Length
62399111	1.000 mm
62399112	2.010 mm
62399113	3.020 mm*
62399115	5.030 mm*

Bestellen Sie Ihr Aluminiumprofil/Kunststoffabdeckung auf Wunschlänge | Order your aluminum profile/plastic diffuser in desired length

62397000 Zuschnitt Aluminiumprofil oder Kunststoffabdeckung, je Schnitt | cut to size aluminum profile or plastic diffuser, per cut

ABDECKUNGEN | DIFFUSER

ABMESSUNGEN: 14,8 x 8 mm | DIMENSIONS: 14.8 x 8 mm

Artikel-Nr. Item no.	Beschreibung Description	
6239930#	Abdeckung opalweiß, PMMA, für eine homogene und blendfreie Lichtverteilung | diffuser opal white, PMMA, for a homogenous and glare-free light distribution	
6239937#	Abdeckung satiniert, PMMA, für eine diffuse Lichtverteilung bei gleichzeitigem Verbergen der Technik | diffuser satined, PMMA, for a diffused light distribution and concealment of the technology	
6239940#	Abdeckung klar, PMMA, für eine maximale Lichtausbeute bei gleichzeitigem Schutz der Technik | diffuser clear, PMMA, for maximum light yield and protection of the LED strip	
6239931#	Abdeckung opalweiß, PMMA, begehbar bis 500 kg, bruchfest/schlagzäh | diffuser opal white, PMMA, walkable up to 500 kg, break-proof/impact resistant	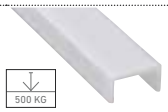
6237915# NEW	Abdeckung satiniert, PMMA, 15°-Linse für eine gerichtete Lichtbündelung , für die flache Profilseite geeignet | diffuser satined, PMMA, 15° lens for a directed light focus , suitable for the flat profile side	
6237930# NEW	Abdeckung satiniert, PMMA, 30°-Linse für eine gerichtete Lichtbündelung , für die flache Profilseite geeignet | diffuser satined, PMMA, 30° lens for a directed light focus , suitable for the flat profile side	
6237960# NEW	Abdeckung satiniert, PMMA, 60°-Linse für eine gerichtete Lichtbündelung , für die flache Profilseite geeignet | diffuser satined, PMMA, 60° lens for a directed light focus , suitable for the flat profile side	

ABMESSUNGEN: 18,4 x 17,8 mm | DIMENSIONS: 18.4 x 17.8 mm

Artikel-Nr. Item no.	Beschreibung Description	
6239936#	Abdeckung hoch opalweiß, PMMA, 180°, für eine rundum homogene Lichtverteilung | diffuser high, opal white, PMMA, 180°, for an all-round homogenous light distribution	

ABMESSUNGEN: 14,8 x 15,1 mm | DIMENSIONS: 14.8 x 15.1 mm

Artikel-Nr. Item no.	Beschreibung Description	
6239935#	Abdeckung Reflektor opalweiß, PMMA, bis zu 20 % effektivere Lichtausbeute, nur für hohe Profilseite | diffuser reflector, opal white, PMMA, for up to 20 % more effective lumen yield, only for the higher profile side	

Bitte ersetzen Sie in der Artikel-Nr. # durch die gewünschte Länge | please replace the # in the item number with the required length

Länge | length: #=1: 1 m #=2: 2,01 m #=3: 3,02 m #=5: 5,03 m

BEFESTIGUNGSPROFIL | MOUNTING PROFILE

ABMESSUNGEN: 14,8 x 8 mm | DIMENSIONS: 14.8 x 8 mm

Artikel-Nr. Item no.	Beschreibung Description	
6239932#	Befestigungsprofil, Aluminium, eloxiert, auch verwendbar zur Abdeckung von Einspeisung oder Touch-Dimmer etc. | mounting profile, aluminium, anodised, also functions as diffuser for feed-in or touch dimmer etc.	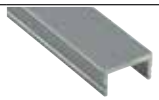

KABELKANAL | CABLE DUCT

ABMESSUNGEN: 18,4 x 17,8 mm | DIMENSIONS: 18.4 x 17.8 mm

Artikel-Nr. Item no.	Beschreibung Description	
62399121 (1 m) 62399122 (2 m) 62399123 (3 m)	Kabelkanal, Aluminium, eloxiert, zur Erweiterung des Platzes für Kabel | cable duct, aluminium, anodised, for increased space for the cable	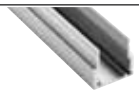

ENDKAPPEN | END CAPS

Artikel-Nr. Item no.	Beschreibung Description	
62399110	Endkappen-Set, Aluminium, eloxiert, Stärke: 2 mm, 2 Stück inkl. 4 Schrauben | end cap set, aluminium, anodised, thickness: 2 mm, 2 pieces incl. 4 screws	
62399127	Endkappen-Set hoch, Aluminium, eloxiert, Stärke: 2 mm (in Verbindung mit BARdolino-Kabelkanal 6239912#), 2 Stück inkl. 4 Schrauben | end cap set high, aluminium, anodised, thickness: 2 mm, (in combination with BARdolino cable duct 6239912#), 2 pieces incl. 4 screws	
62399369	Endkappen-Set opal, PC, passend für Kunststoffabdeckung hoch, 6239936#, Stärke (ohne Haltestifte): 2 mm, 2 Stück. Achtung: Die Endkappe hoch od. kurz wird zusätzlich benötigt! | end cap set opal, PC, 180 °, thickness (without holding pins): 2 mm, suitable for high plastic diffuser, 6239936#, thickness (without holding pins): 2 mm, 2 pieces. Attention: the high or flat end cap is additionally required!	

ZUBEHÖR | ACCESSORIES

Artikel-Nr. Item no.	Beschreibung Description	
62399934	Halter-Set 50 mm, Aluminium, eloxiert, 2 Stück, inkl. Schrauben und Dübel | bracket set 50 mm, aluminium, anodised, 2 pieces, incl. screws and dowels	
65300160	Abhängungen zur Deckenbefestigung, Metall, vernickelt, (2x 150 cm-Drahtseile, Ø 1 mm, mit M3-Gewinde, 2x Deckenhalter), inkl. Muttern. Hinweis: Zur Befestigung wird zusätzlich pro Abhängeset, ein Halterset 62399934 benötigt | suspension for ceiling mount, metal, nickel-plated, (2x 150 cm wire cable Ø 1 mm with M3 thread, 2x suspension brackets), incl. screw nuts. Note: an additional holder set 62399934 is required for mounting of each suspension set	

Sowohl Aluminiumprofile als auch Kunststoffabdeckungen haben standardmäßig eine positive Längentoleranz und können somit wenige Millimeter voneinander abweichen. Diese Toleranz kann durch Artikel-Nr. 62397000 (Sägen auf Passmaß) angeglichen werden. | As a rule, both aluminium profiles and plastic diffuser have a positive length tolerance and can therefore deviate from each other by a few millimetres. This tolerance can be compensated for with article no. 62397000 (cutting to size).

Längenausdehnung bei Temperaturänderung beachten (siehe Seite 375). | Please consider linear extension with temperature variations (see page 375).

* Versandkosten für Aluminiumprofile/Kunststoffabdeckungen mit Längen: 3,02 m und 5,03 m bitte gesondert anfragen |
* Please inquire separately for shipping costs for aluminum profiles/plastic diffusers with lengths: 3.02 m and 5.03 m

BARdolino Angolo

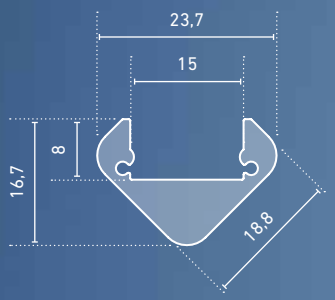

» hochwertiges Eckprofil aus Aluminium, eloxiert

» speziell für Eckkonstruktionen entwickelt, z.B. als Unterbauleuchte oder als Treppenbeleuchtung einsetzbar

» in Verbindung mit den opalweißen Abdeckungen und dem LEDlight flex 08 4 SLIM* ist eine homogene Lichtlinie möglich (Details siehe Hinweis auf Seite 375)

» RAL-Pulverbeschichtung auf Anfrage

» high quality aluminium corner profile, anodised

» especially designed for corner constructions, e.g. suitable as under-cabinet luminaire or stair lighting

» n combination with an opal white diffuser and the LEDlight flex 08 4 SLIM*, a homogenous light distribution can be achieved (details see note on page 375)

» RAL powder coating on request

* bis Pitch 15 bei Einsatz einer hohen Abdeckung | * up to pitch 15 when using high diffuser

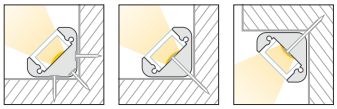

BARdolino Angolo

ABMESSUNGEN: 23,7 x 16,7 mm | DIMENSIONS: 23.7 x 16.7 mm

Artikel-Nr. Item no.	Länge Length
62399461	1.000 mm
62399462	2.010 mm
62399463	3.020 mm*
62399465	5.030 mm*

Bestellen Sie Ihr Aluminiumprofil/Kunststoffabdeckung auf Wunschlänge | Order your aluminum profile/plastic diffuser in desired length

62397000 Zuschnitt Aluminiumprofil oder Kunststoffabdeckung, je Schnitt | cut to size aluminum profile or plastic diffuser, per cut

ABDECKUNGEN | DIFFUSER

ABMESSUNGEN: 14,8 x 8 mm | DIMENSIONS: 14.8 x 8 mm

Artikel-Nr. Item no.	Beschreibung Description	
6239930#	Abdeckung opalweiß, PMMA, für eine homogene und blendfreie Lichtverteilung | diffuser opal white, PMMA, for a homogenous and glare-free light distribution	
6239937#	Abdeckung satiniert, PMMA, für eine diffuse Lichtverteilung bei gleichzeitigem Verbergen der Technik | diffuser satined, PMMA, for a diffused light distribution and concealment of the technology	
6239940#	Abdeckung klar, PMMA, für eine maximale Lichtausbeute bei gleichzeitigem Schutz der Technik | diffuser clear, PMMA, for maximum light yield and protection of the LED strip	
6239931#	Abdeckung opalweiß, PMMA, begehbar bis 500 kg, bruchfest/schlagzäh | diffuser opal white, PMMA, walkable up to 500 kg, break-proof/impact resistant	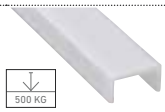
6237930# NEW	Abdeckung satiniert, PMMA, 30°-Linse für eine gerichtete Lichtbündelung | diffuser satined, PMMA, 30° lens for a directed light focus	
6237960# NEW	Abdeckung satiniert, PMMA, 60°-Linse für eine gerichtete Lichtbündelung | diffuser satined, PMMA, 60° lens for a directed light focus	

ABMESSUNGEN: 18,4 x 17,8 mm | DIMENSIONS: 18.4 x 17.8 mm

Artikel-Nr. Item no.	Beschreibung Description	
6239936#	Abdeckung hoch, opalweiß, PMMA, 180°, für eine rundum homogene Lichtverteilung | diffuser high, opal white, PMMA, 180°, for an all-round homogenous light distribution	

Bitte ersetzen Sie in der Artikel-Nr. # durch die gewünschte Länge | please replace the # in the item number with the required length

Länge | length: #=1: 1 m #=2: 2,01 m #=3: 3,02 m #=5: 5,03 m

ENDKAPPEN | END CAPS

Artikel-Nr. Item no.	Beschreibung Description	
62399466	Endkappen-Set, Aluminium, eloxiert, Stärke: 2 mm, 2 Stück inkl. 4 Schrauben | end cap set, aluminium, anodised, thickness: 2 mm, 2 pieces incl. 4 screws	
62399369	Endkappen-Set opal, PC, 180°, 2 Stück, Stärke (ohne Haltestifte): 2 mm, passend für Kunststoffabdeckung hoch, 6239936#, Stärke (ohne Haltestifte): 2 mm, 2 Stück Achtung: Die Standard-Endkappe wird zusätzlich benötigt! | end cap set opal, PC, 180 °, thickness (without holding pins): 2 mm, suitable for high plastic diffuser, 6239936#, thickness (without holding pins): 2 mm, 2 pieces. Attention: the standard end cap is additionally required!	

ZUBEHÖR | ACCESSORIES

Artikel-Nr. Item no.	Beschreibung Description	
62399467	Halter-Set, Kunststoff, grau, 2 Stück inkl. 4 Schrauben | bracket set, plastic, grey, 2 pieces incl. 4 screws	

Sowohl Aluminiumprofile als auch Kunststoffabdeckungen haben standardmäßig eine positive Längentoleranz und können somit wenige Millimeter voneinander abweichen. Diese Toleranz kann durch Artikel-Nr. 62397000 (Sägen auf Passmaß) angeglichen werden. | As a rule, both aluminium profiles and plastic diffuser have a positive length tolerance and can therefore deviate from each other by a few millimetres. This tolerance can be compensated for with article no. 62397000 (cutting to size).

Längenausdehnung bei Temperaturänderung beachten (siehe Seite 375). | Please consider linear extension with temperature variations (see page 375).

* Versandkosten für Aluminiumprofile/Kunststoffabdeckungen mit Längen: 3,02 m und 5,03 m bitte gesondert anfragen |
* Please inquire separately for shipping costs for aluminum profiles/plastic diffusers with lengths: 3.02 m and 5.03 m

BARdolino Muro

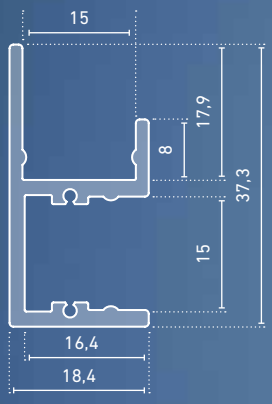

- » hochwertiges Wandprofil aus Aluminium, eloxiert
- » ideal geeignet zur indirekten Beleuchtung ohne bauseits vorhandene Voute
- » wahlweise nach oben oder unten abstrahlend
- » mit integrierter Kabelführung
- » einfache Montage über längere Strecken mit Hilfe des Befestigungsprofils (bei unebenen Flächen empfehlen sich die Halter à 50 mm)
- » RAL-Pulverbeschichtung auf Anfrage

- » high quality aluminium wall profile, anodised
- » ideally suited for indirect lighting without an existing cove on site
- » light emission optionally upwards or downwards
- » with integrated cable duct
- » easy installation over long distances with the help of the mounting profile (on uneven areas it is recommended to install the holders every 50 mm)
- » RAL powder coating on request

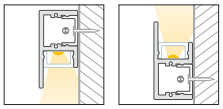

BARdolino Muro

ABMESSUNGEN: 18,4 x 37,3 mm | DIMENSIONS: 18.4 x 37.3 mm

Artikel-Nr. Item no.	Länge Length
62399531	1.000 mm
62399532	2.010 mm
62399533	3.020 mm*
62399535	5.030 mm*

Bestellen Sie Ihr Aluminiumprofil/Kunststoffabdeckung auf Wunschlänge | Order your aluminum profile/plastic diffuser in desired length

62397000 Zuschnitt Aluminiumprofil oder Kunststoffabdeckung, je Schnitt | cut to size aluminum profile or plastic diffuser, per cut

ABDECKUNGEN | DIFFUSER

ABMESSUNGEN: 14,8 x 8 mm | DIMENSIONS: 14.8 x 8 mm

Artikel-Nr. Item no.	Beschreibung Description	
6239930#	Abdeckung opalweiß, PMMA, für eine homogene und blendfreie Lichtverteilung | diffuser opal white, PMMA, for a homogenous and glare-free light distribution	
6239937#	Abdeckung satiniert, PMMA, für eine diffuse Lichtverteilung bei gleichzeitigem Verbergen der Technik | diffuser satined, PMMA, for a diffused light distribution and concealment of the technology	
6239940#	Abdeckung klar, PMMA, für eine maximale Lichtausbeute bei gleichzeitigem Schutz der Technik | diffuser clear, PMMA, for maximum light yield and protection of the LED strip	
6237930# NEW	Abdeckung satiniert, PMMA, 30°-Linse für eine gerichtete Lichtbündelung | diffuser satined, PMMA, 30° lens for a directed light focus	
6237960# NEW	Abdeckung satiniert, PMMA, 60°-Linse für eine gerichtete Lichtbündelung | diffuser satined, PMMA, 60° lens for a directed light focus	

Bitte ersetzen Sie in der Artikel-Nr. # durch die gewünschte Länge |
please replace the # in the item number with the required length
Länge | length: #=1: 1 m #=2: 2,01 m #=3: 3,02 m #=5: 5,03 m

BEFESTIGUNGSPROFIL | MOUNTING PROFILE

ABMESSUNGEN: 14,8 x 8 mm | DIMENSIONS: 14.8 x 8 mm

Artikel-Nr. Item no.	Beschreibung Description	
6239932#	Befestigungsprofil, Aluminium, eloxiert, auch verwendbar zur Abdeckung von Einspeisung oder Touchdimmer etc. | mounting profile, aluminium, anodised, also functions as diffuser for feed-in or touch dimmer etc.	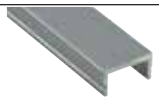

ENDKAPPEN | END CAPS

Artikel-Nr. Item no.	Beschreibung Description	
62399536	Endkappen-Set, Aluminium, eloxiert, Stärke: 2 mm, 2 Stück inkl. 4 Schrauben | end cap set, aluminium, anodised, thickness: 2 mm, 2 pieces incl. 4 screws	

ZUBEHÖR | ACCESSORIES

Artikel-Nr. Item no.	Beschreibung Description	
62399934	Halter-Set à 50 mm, Aluminium, eloxiert, 2 Stück, inkl. Dübel und Schrauben | bracket set à 50 mm, aluminium, anodised, 2 pieces, incl. dowels and screws	

Sowohl Aluminiumprofile als auch Kunststoffabdeckungen haben standardmäßig eine positive Längentoleranz und können somit wenige Millimeter voneinander abweichen. Diese Toleranz kann durch Artikel-Nr. 62397000 (Sägen auf Passmaß) angeglichen werden. | As a rule, both aluminium profiles and plastic diffuser have a positive length tolerance and can therefore deviate from each other by a few millimetres. This tolerance can be compensated for with article no. 62397000 (cutting to size).

Längenausdehnung bei Temperaturänderung beachten (siehe Seite 375). | Please consider linear extension with temperature variations (see page 375).

* Versandkosten für Aluminiumprofile/Kunststoffabdeckungen mit Längen: 3,02 m und 5,03 m bitte gesondert anfragen |
* Please inquire separately for shipping costs for aluminum profiles/plastic diffusers with lengths: 3.02 m and 5.03 m

BARdolino Walllight 2.0

VOUTENPROFIL | COVE PROFILE

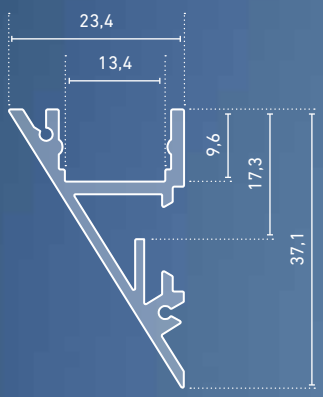

- » hochwertiges Design-Voutenprofil aus Aluminium, eloxiert
- » mit integrierter Kabelführung
- » ideal geeignet zur indirekten Beleuchtung ohne bauseits vorhandene Voute
- » wahlweise nach oben, unten oder seitlich (z.B. an Kanten) abstrahlend
- » RAL-Pulverbeschichtung auf Anfrage

- » high quality aluminium design cove profile, anodised
- » with integrated cable duct
- » ideally suited for indirect lighting without an existing cove on site
- » light emission either upwards, downwards or sideways (e.g. at edges) possible
- » RAL powder coating on request

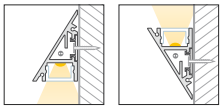

BARdolino Walllight 2.0

ABMESSUNGEN: 23,4 x 37,1 mm | DIMENSIONS: 23.4 x 37.1 mm

Artikel-Nr. Item no.	Länge Length
62398401	1.000 mm
62398402	2.010 mm
62398403	3.020 mm*
62398405	5.030 mm*

Bestellen Sie Ihr Aluminiumprofil/Kunststoffabdeckung auf Wunschlänge | Order your aluminum profile/plastic diffuser in desired length

62397000 Zuschnitt Aluminiumprofil oder Kunststoffabdeckung, je Schnitt | cut to size aluminum profile or plastic diffuser, per cut

ABDECKUNGEN | DIFFUSER

ABMESSUNGEN: 14,8 x 8 mm | DIMENSIONS: 14.8 x 8 mm

Artikel-Nr. Item no.	Beschreibung Description	
6239930#	Abdeckung opalweiß, PMMA, für eine homogene und blendfreie Lichtverteilung | diffuser opal white, PMMA, for a homogenous and glare-free light distribution	
6239937#	Abdeckung satiniert, PMMA, für eine diffuse Lichtverteilung bei gleichzeitigem Verbergen der Technik | diffuser satined, PMMA, for a diffused light distribution and concealment of the technology	
6239940#	Abdeckung klar, PMMA, für eine maximale Lichtausbeute bei gleichzeitigem Schutz der Technik | diffuser clear, PMMA, for maximum light yield and protection of the LED strip	
6237915# NEW	Abdeckung satiniert, PMMA, 15°-Linse für eine gerichtete Lichtbündelung | diffuser satined, PMMA, 15° lens for a directed light focus	
6237930# NEW	Abdeckung satiniert, PMMA, 30°-Linse für eine gerichtete Lichtbündelung | diffuser satined, PMMA, 30° lens for a directed light focus	
6237960# NEW	Abdeckung satiniert, PMMA, 60°-Linse für eine gerichtete Lichtbündelung | diffuser satined, PMMA, 60° lens for a directed light focus	

Bitte ersetzen Sie in der Artikel-Nr. # durch die gewünschte Länge |
please replace the # in the item number with the required length

Länge | length: #=1: 1 m #=2: 2,01 m #=3: 3,02 m #=5: 5,03 m

ENDKAPPEN | END CAPS

Artikel-Nr. Item no.	Beschreibung Description	
62399917	Endkappen-Set (links/rechts), Aluminium, eloxiert, Stärke: 1,5 mm, 2 Stück inkl. 4 Schrauben | end cap set (left/right), aluminium, anodised, thickness: 1.5 mm, 2 pieces incl. screws	

ZUBEHÖR | ACCESSORIES

Artikel-Nr. Item no.	Beschreibung Description	
62399914	Halter-Set, Kunststoff, Abmessungen: 34 x 13 x 5 mm, 2 Stück, inkl. 4 Schrauben | bracket set, plastic, dimensions: 34 x 13 x 5 mm, 2 pieces, incl. 4 screws	
62399916	Halter-Set für Betonwände, Kunststoff, Abmessungen: 34 x 13 x 5 mm, 2 Stück, inkl. 4 Schrauben und Dübel | bracket set for concrete walls, plastic, dimensions: 34 x 13 x 5 mm, 2 pieces, incl. 4 screws and dowels	
62399906	Halter-Set, V2A-Edelstahl, 2 Stück, inkl. 2 Schrauben | bracket set, 304 stainless steel, 2 pieces, incl. 2 screws	

Sowohl Aluminiumprofile als auch Kunststoffabdeckungen haben standardmäßig eine positive Längentoleranz und können somit wenige Millimeter voneinander abweichen. Diese Toleranz kann durch Artikel-Nr. 62397000 (Sägen auf Passmaß) angeglichen werden. | As a rule, both aluminium profiles and plastic diffuser have a positive length tolerance and can therefore deviate from each other by a few millimetres. This tolerance can be compensated for with article no. 62397000 (cutting to size).

Längenausdehnung bei Temperaturänderung beachten (siehe Seite 375). | Please consider linear extension with temperature variations (see page 375).

* Versandkosten für Aluminiumprofile/Kunststoffabdeckungen mit Längen: 3,02 m und 5,03 m bitte gesondert anfragen |
* Please inquire separately for shipping costs for aluminum profiles/plastic diffusers with lengths: 3.02 m and 5.03 m

BARdolino Scala

TREPPENSTUFENPROFILE | STAIRWAY PROFILES

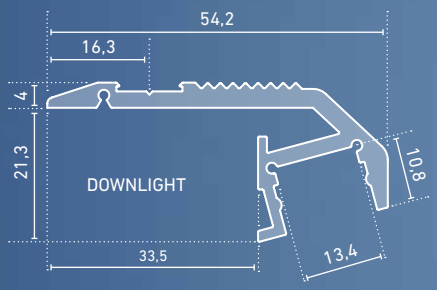

- » hochwertige Treppenstufenprofile aus Aluminium, eloxiert
- » mit integrierter Kabelführung
- » SCALA UPLIGHT: Treppenkantenbeleuchtung, nach oben abstrahlend
- » SCALA DOWNLIGHT: blendfreie Treppenstufenbeleuchtung entlang der Stufenkante, nach unten abstrahlend

- » high quality aluminium stairway profile, anodised
- » with integrated cable duct
- » SCALA UPLIGHT: illumination of the stair nosing, upward emitting light
- » SCALA DOWNLIGHT: glare-free staircase lighting along the edge of the tread, radiating downwards

BARdolino Scala Uplight

ABMESSUNGEN: 56,5 x 24 mm | DIMENSIONS: 56.5 x 24 mm

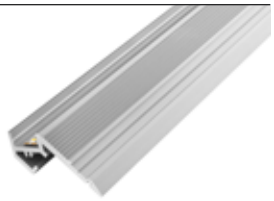

Artikel-Nr. Item no.	Länge Length
62397361	1.000 mm
62397362	2.010 mm
62397363	3.020 mm*
62397365	5.030 mm*

Bestellen Sie Ihr Aluminiumprofil/Kunststoffabdeckung auf Wunschlänge | Order your aluminum profile/plastic diffuser in desired length

62397000 Zuschnitt Aluminiumprofil oder Kunststoffabdeckung, je Schnitt | cut to size aluminum profile or plastic diffuser, per cut

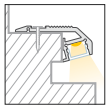

BARdolino Scala Downlight

ABMESSUNGEN: 54,2 x 25,3 mm | DIMENSIONS: 54.2 x 25.3 mm

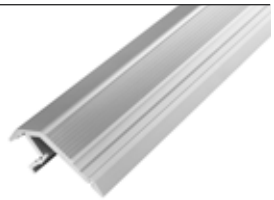

Artikel-Nr. Item no.	Länge Length
62397351	1.000 mm
62397352	2.010 mm
62397353	3.020 mm*
62397355	5.030 mm*

Bestellen Sie Ihr Aluminiumprofil/Kunststoffabdeckung auf Wunschlänge | Order your aluminum profile/plastic diffuser in desired length

62397000 Zuschnitt Aluminiumprofil oder Kunststoffabdeckung, je Schnitt | cut to size aluminum profile or plastic diffuser, per cut

ABDECKUNGEN | DIFFUSER

ABMESSUNGEN: 14,8 x 8 mm | DIMENSIONS: 14.8 x 8 mm

Artikel-Nr. Item no.	Beschreibung Description	
6239930#	Abdeckung opalweiß, PMMA, für eine homogene und blendfreie Lichtverteilung | diffuser opal white, PMMA, for a homogenous and glare-free light distribution	
6239937#	Abdeckung satiniert, PMMA, für eine diffuse Lichtverteilung bei gleichzeitigem Verbergen der Technik | diffuser satined, PMMA, for a diffused light distribution and concealment of the technology	
6239940#	Abdeckung klar, PMMA, für eine maximale Lichtausbeute bei gleichzeitigem Schutz der Technik | diffuser clear, PMMA, for maximum light yield and protection of the LED strip	
6239931#	Abdeckung opalweiß, PMMA, begehbar bis 500 kg, bruchfest/schlagzäh | diffuser opal white, PMMA, walkable up to 500 kg, break-proof/impact resistant	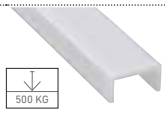

Bitte ersetzen Sie in der Artikel-Nr. # durch die gewünschte Länge |
please replace the # in the item number with the required length

Länge | length: #=1: 1 m #=2: 2,01 m #=3: 3,02 m #=5: 5,03 m

ENDKAPPEN | END CAPS

Artikel-Nr. Item no.	Beschreibung Description	
62397360	Endkappen-Set für BARdolino Scala Uplight, Aluminium, eloxiert, Stärke: 2 mm, 2 Stück inkl. 4 Schrauben | end cap set for BARdolino Scala Uplight, aluminium, anodised, thickness: 2 mm, 2 pieces incl. 4 screws	
62397350	Endkappen-Set für BARdolino Scala Downlight, Aluminium, eloxiert, Stärke: 2 mm, 2 Stück inkl. 6 Schrauben | end cap set for BARdolino Scala Downlight, aluminium, anodised, thickness 2 mm, 2 pieces incl. 6 screws	

ZUBEHÖR | ACCESSORIES

Artikel-Nr. Item no.	Beschreibung Description	
62397341	Selbstklebendes schwarzes Band zur Abdeckung der Profil-Verschraubungen (Meterware) | self-adhesive black tape to cover the profile screw connections (by the meter)	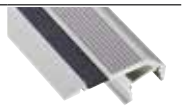

Sowohl Aluminiumprofile als auch Kunststoffabdeckungen haben standardmäßig eine positive Längentoleranz und können somit wenige Millimeter voneinander abweichen. Diese Toleranz kann durch Artikel-Nr. 62397000 (Sägen auf Passmaß) angeglichen werden. | As a rule, both aluminium profiles and plastic diffuser have a positive length tolerance and can therefore deviate from each other by a few millimetres. This tolerance can be compensated for with article no. 62397000 (cutting to size).

Längenausdehnung bei Temperaturänderung beachten (siehe Seite 375). | Please consider linear extension with temperature variations (see page 375).

* Versandkosten für Aluminiumprofile/Kunststoffabdeckungen mit Längen: 3,02 m und 5,03 m bitte gesondert anfragen |
* Please inquire separately for shipping costs for aluminum profiles/plastic diffusers with lengths: 3.02 m and 5.03 m

GARgano

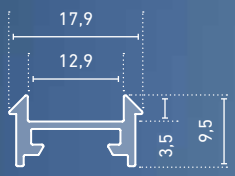

» hochwertiges Profil aus Aluminium, eloxiert
» flexibel als Aufputz- oder Leuchtenprofil einsetzbar
» sehr flache Bauform
» durch halbrunde Abdeckung ist das Profil kaum sichtbar und somit u.a. ideal als Möbeleinbauleuchte
» in Verbindung mit der opalweißen Abdeckung und dem LEDlight flex 08 4 SLIM ist eine homogene Lichtlinie möglich (Details siehe Hinweis auf Seite 375)
» RAL-Pulverbeschichtung auf Anfrage

» high quality aluminium profile, anodised
» flexibly useable as surface-mounted or luminaire profile
» very flat design
» due to the half-round diffuser the profile is barely visible and therefore, for example, ideally suited as an integrated furniture luminaire
» in combination with an opal white diffuser and the LEDlight flex 08 4 SLIM, a homogenous light distribution can be achieved (details see note on page 375)
» RAL powder coating on request

GARgano

ABMESSUNGEN: 17,9 x 9,5 mm | DIMENSIONS: 17.9 x 9.5 mm

Artikel-Nr. Item no.	Länge Length
62399901	1.000 mm
62399902	2.010 mm
62399903	3.020 mm*
62399905	5.030 mm*

Bestellen Sie Ihr Aluminiumprofil/Kunststoffabdeckung auf Wunschlänge | Order your aluminum profile/plastic diffuser in desired length

62397000 Zuschnitt Aluminiumprofil oder Kunststoffabdeckung, je Schnitt | cut to size aluminum profile or plastic diffuser, per cut

ABDECKUNGEN | DIFFUSER

ABMESSUNGEN: 20 x 10 mm | DIMENSIONS: 20 x 10 mm

Artikel-Nr. Item no.	Beschreibung Description	
6239790#	Abdeckung opalweiß, PMMA, halbrund, für eine homogene und blendfreie Lichtverteilung | diffuser opal white, PMMA, half-round, for a homogenous and glare-free light distribution	
6239690#	Abdeckung satiniert, PMMA, halbrund, für eine diffuse Lichtverteilung bei gleichzeitigem Verbergen der Technik | diffuser satined, PMMA, half-round, for a diffused light distribution and concealment of the technology	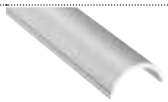
6239890#	Abdeckung klar, PMMA, halbrund, für eine maximale Lichtausbeute bei gleichzeitigem Schutz der Technik | diffuser clear, PMMA, half-round, for maximum light yield and protection of the LED strip	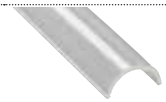
6238996#	Abdeckung klar, PMMA, 30°-Linse für eine gerichtete Lichtbündelung | diffuser clear, PMMA, 30° lens for a directed light focus	

ABMESSUNGEN: 27 x 27 mm | DIMENSIONS: 27 x 27 mm

Artikel-Nr. Item no.	Beschreibung Description	
6239590#	Abdeckung, opalweiß, halbrund, hoch, für eine blendfreie Lichtverteilung | diffuser, opal white, semi circular, high, for glare-free light distributio	

Bitte ersetzen Sie in der Artikel-Nr. # durch die gewünschte Länge | please replace the # in the item number with the required length

Länge | length: #=1: 1 m #=2: 2,01 m #=3: 3,02 m #=5: 5,03 m

ENDKAPPEN | END CAPS

Artikel-Nr. Item no.	Beschreibung Description	
62399962	Endkappen-Set, Aluminium, eloxiert, schraublose Sichtfläche, Stärke (ohne Befestigungslasche): 1 mm, 2 Stück (1x mit und 1x ohne Bohrung), inkl. 2 Schrauben | end cap set, aluminium, anodized, screwless visible surface, thickness (without fixing strap): 1 mm, 2 pieces (1x with and 1x without hole), incl. 2 screws	
62399912	Endkappen-Set silber, Kunststoff, Stärke (ohne Überwurf und Haltestifte): 1 mm, 2 Stück | end cap set silver, plastic, thickness (without cap and holding pins): 1 mm, 2 pieces	
62399963	Endkappen-Set, Kunststoff, weiß, passend für Kunststoffabdeckung halbrund, hoch, 6239590#, Stärke (ohne Überwurf und Haltestifte): 1,5 mm, 2 Stück | end cap set, plastic, white, suitable for plastic diffuser semi circular, high, 6239590#, thickness (without cap and retaining pins): 1.5 mm, 2 pieces	

ZUBEHÖR | SUITABLE ACCESSORIES

Artikel-Nr. Item no.	Beschreibung Description	
62399914	Halter-Set, Kunststoff, Abmessungen: 34 x 13 x 5 mm, 2 Stück, inkl. 4 Schrauben | bracket set, plastic, dimensions: 34 x 13 x 5 mm, 2 pieces incl. 4 screws	
62399916	Halter-Set für Betonwände, Kunststoff, Abmessungen: 34 x 13 x 5 mm, 2 Stück, inkl. 4 Schrauben und 4 Dübel | bracket set, plastic, for concrete walls, dimensions: 34 x 13 x 5 mm, 2 pieces incl. 4 screws and 4 dowels	
62399906	Halter-Set, V2A-Edelstahl, 2 Stück inkl. 2 Schrauben | bracket set, 304 stainless steel, 2 pieces, incl. 2 screws	
62399918	Magnethalterung, 1 Stück inkl. 2 Madenschrauben[1] | magnetic holder, 1 piece incl. 2 grub screws[1]	
62399920	Halter-Set zur 45°-Befestigung in Ecken, transparent, 2 Stück inkl. 8 Schrauben | bracket set for 45° installation in corners, plastic, transparent, 2 pieces incl. 8 screws	
62399935	Halter-Set zur 45°-Befestigung in Ecken von Betonwänden, Kunststoff, transparent, 2 Stück inkl. 4 Dübel und 4 Schrauben | bracket set for 45° installation in corners of concrete walls, plastic, transparent, 2 pieces incl. 4 dowels and 4 screws	
62399919	Profilverbinder, Metall, 1 Stück inkl. 2 Madenschrauben | profile connector, metal, 1 piece incl. 2 grub screws	
62399936	Profil-Eckverbinder 90°, Metall, 1 Stück inkl. 2 Madenschrauben | profile 90° connector, metal, 1 piece incl. 2 grub screws	
62398806	Profilverbinder einstellbar, für eine abbiegende Lichtlinie, V2A-Edelstahl, 1 Stück inkl. 1 Senkkopf- und 4 Madenschrauben | profile connector, adjustable, for an angled light line, 304 stainless steel, 1 piece, incl. 1 countersunk head screw and 4 grub screws	
65400100	Abhängungen zur Deckenbefestigung, Metall, vernickelt, (2x 150 cm-Drahtseile, Ø 1 mm, mit M4-Gewinde, 2x Deckenhalter, 2x Montageplatte) | suspension for ceiling mount, metal, nickel-plated, (2x 150 cm wire cable, Ø 1 mm, with M4 thread, 2x suspension brackets, 2x mounting plates)	
65400150	Abhängungen zur Deckenbefestigung, Metall, vernickelt, (4x 150 cm-Drahtseile, Ø 1 mm, mit M4-Gewinde, 4x Deckenhalter, 4x Montageplatte), für Profillängen > 3 m | suspension for ceiling mount, metal, nickel-plated, (4x 150 cm wire cable, Ø 1 mm, with M4 thread, 4x suspension brackets, 4x mounting plates) for profile lengths > 3 m	
62399908	Vandalensichere Halterung, Aluminium, eloxiert, mit Hilfe einer Imbusschraube (M2x 10) wird das verwendete LED-Profil am Halter fixiert. 1 Stück inkl. 1 Schraube, Abmessungen: 40 x 27 x 5 mm | vandal-proof mounting, aluminum, anodised, the LED profile used is fixed to the holder with the help of an Allen screw (M2x 10). 1 piece incl. 1 screw, dimensions: 40 x 27 x 5 mm	

[1] Supermagnet-Sicherheitshinweis | Supermagnet safety notice **http://www.barthelme.de/download/magnet.pdf**

Sowohl Aluminiumprofile als auch Kunststoffabdeckungen haben standardmäßig eine positive Längentoleranz und können somit wenige Millimeter voneinander abweichen. Diese Toleranz kann durch Artikel-Nr. 62397000 (Sägen auf Passmaß) angeglichen werden. | As a rule, both aluminium profiles and plastic diffuser have a positive length tolerance and can therefore deviate from each other by a few millimetres. This tolerance can be compensated for with article no. 62397000 (cutting to size).

Längenausdehnung bei Temperaturänderung beachten (siehe Seite 375). | Please consider linear extension with temperature variations (see page 375).

* Versandkosten für Aluminiumprofile/Kunststoffabdeckungen mit Längen: 3,02 m und 5,03 m bitte gesondert anfragen |
* Please inquire separately for shipping costs for aluminum profiles/plastic diffusers with lengths: 3.02 m and 5.03 m

Pino HP

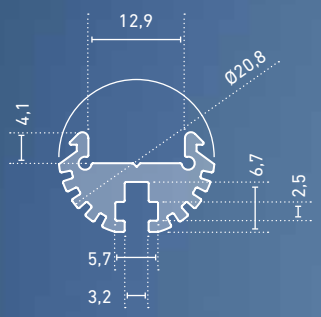

» hochwertiges Profil aus Aluminium, eloxiert
» flexibel als Aufputz- oder Leuchtenprofil einsetzbar
» runde Bauform
» mit integriertem Kühlkörper für LED-Streifen mit hoher Licht- und Ausgangsleistung
» mit halbrunder Abdeckung für einen breiten Lichtaustritt
» universelle Montage durch rückseitige Nut, passend für M3-Muttern
» in Verbindung mit der opalweißen Abdeckung und dem LEDlight flex 08 4 SLIM ist eine homogene Lichtlinie möglich (Details siehe Hinweis auf Seite 375)
» RAL-Pulverbeschichtung auf Anfrage

» high quality aluminium profile, anodised
» flexibly useable as surface-mounted or luminaire profile
» round design-build
» with integrated cooling body for LED strips with higher lumen and power output
» with half-round diffuser for a broad light distribution
» universal mounting via rear-side nut, suitable for M3 nuts
» in combination with an opal white diffuser and the LEDlight flex 08 4 SLIM, a homogenous light distribution can be achieved (details see note on page 375)
» RAL powder coating on request

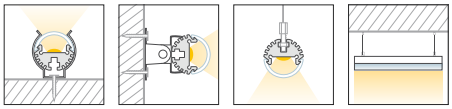

Pino HP

ABMESSUNGEN: Ø 20,8 mm | DIMENSIONS: Ø 20,8 mm

Artikel-Nr. Item no.	Länge Length
62399431	1.000 mm
62399432	2.010 mm
62399433	3.020 mm*
62399435	5.030 mm*

Bestellen Sie Ihr Aluminiumprofil/Kunststoffabdeckung auf Wunschlänge | Order your aluminum profile/plastic diffuser in desired length

62397000 Zuschnitt Aluminiumprofil oder Kunststoffabdeckung, je Schnitt | cut to size aluminum profile or plastic diffuser, per cut

ABDECKUNGEN | DIFFUSER

ABMESSUNGEN: 20 x 10 mm | DIMENSIONS: 20 x 10 mm

Artikel-Nr. Item no.	Beschreibung Description	
6239790#	Abdeckung, opalweiß, PMMA, halbrund, für eine blendfreie Lichtverteilung | diffuser opal white, PMMA, half-round, for a homogenous and glare-free light distribution	
6239690#	Abdeckung satiniert, PMMA, halbrund, für eine diffuse Lichtverteilung bei gleichzeitigem Verbergen der Technik | diffuser satined, PMMA, half-round, for a diffused light distribution and concealment of the technology	
6239890#	Abdeckung klar, PMMA, halbrund, für eine maximale Lichtausbeute bei gleichzeitigem Schutz der Technik | diffuser clear, PMMA, half-round, for maximum light yield and protection of the LED strip	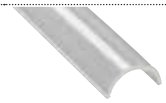
6238996#	Abdeckung klar, PMMA, 30°-Linse für eine gerichtete Lichtbündelung | diffuser clear, PMMA, 30° lens for a directed light focus	

Bitte ersetzen Sie in der Artikel-Nr. # durch die gewünschte Länge | please replace the # in the item number with the required length

Länge | length: #=1: 1 m #=2: 2,01 m #=3: 3,02 m #=5: 5,03 m

ENDKAPPEN | END CAPS

Artikel-Nr. Item no.	Beschreibung Description	
62399448	Endkappen-Set, Aluminium, eloxiert, Stärke: 2 mm, 2 Stück inkl. 4 Schrauben | end cap set, aluminium, anodised, thickness: 2 mm, 2 pieces, incl. 4 screws	

ZUBEHÖR | ACCESSORIES

Artikel-Nr. Item no.	Beschreibung Description	
62399437	Halteklammern-Set, Stahl, vernickelt, 2 Stück inkl. 2 Schrauben | bracket set, nickel-plated steel, 2 pieces incl. 2 screws	
50990191	Halteklammern-Set schwenkbar, V2A-Edelstahl, 2 Stück inkl. 4 Schrauben | bracket set pivotable, 304 stainless steel, 2 pieces incl. screws	
65300160	Abhängung zur Deckenbefestigung, Metall, vernickelt, (2x 150 cm-Drahtseile Ø 1 mm mit M3-Gewinde, 2x Deckenhalter), inkl. Muttern | suspension for ceiling mount, metal, nickel-plated, (2x 150 cm wire cable Ø 1 mm with M3 thread, 2x suspension brackets), incl. screw nuts	
62399438	Montagehalter, V2A-Edelstahl, Profil-Nut inkl. Montagezubehör, für Haltebügel und Ausleger; passend für Profil Pino HP, in Verbindung mit 62399487, 62399488 oder 62399489 | mounting clip, 304 stainless steel, profile groove incl. mounting accessories, for mounting bracket and cantilever, suitable for Pino HP, in conjunction with 62399487, 62399488 or 62399489	
62399487	Haltebügel Standard, für Deckenmontage, V2A-Edelstahl, Abstand: 17 mm inkl. 2 schrauben und Dübel | standard mounting bracket, for installation in ceiling or floor, 304 stainless steel, gap: 17 mm incl. 2 scews and dowels	
62399488	Ausleger kurz für Wandmontage, V2A-Edelstahl, Höhe: 57 mm, Wandabstand: 65 mm, inkl. 2 Schrauben und Dübel | short cantilever arm, for wall mounting, 304 stainless steel, height: 57 mm, distance from wall: 65 mm, incl. 2 screws and dowels	
62399489	Ausleger lang für Wandmontage, V2A-Edelstahl, Höhe: 82 mm, Wandabstand: 201 mm, inkl. 2 Schrauben und Dübel | long cantilever arm, for wall mounting, 304 stainless steel, height: 82 mm, distance from wall: 201 mm, incl. 2 screws and dowels	

Sowohl Aluminiumprofile als auch Kunststoffabdeckungen haben standardmäßig eine positive Längentoleranz und können somit wenige Millimeter voneinander abweichen. Diese Toleranz kann durch Artikel-Nr. 62397000 (Sägen auf Passmaß) angeglichen werden. | As a rule, both aluminium profiles and plastic diffuser have a positive length tolerance and can therefore deviate from each other by a few millimetres. This tolerance can be compensated for with article no. 62397000 (cutting to size).

Längenausdehnung bei Temperaturänderung beachten (siehe Seite 375). | Please consider linear extension with temperature variations (see page 375).

* Versandkosten für Aluminiumprofile/Kunststoffabdeckungen mit Längen: 3,02 m und 5,03 m bitte gesondert anfragen |
* Please inquire separately for shipping costs for aluminum profiles/plastic diffusers with lengths: 3.02 m and 5.03 m

GARliano

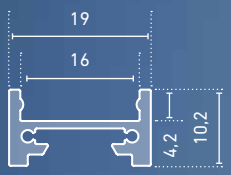

» hochwertiges Profil aus Aluminium, eloxiert
» Aufputzprofil für Wände und Decken
» in Verbindung mit der flachen Abdeckung entsteht eine geringe Einbauhöhe, dadurch besonders bei begrenzten Platzverhältnissen einsetzbar
» in Verbindung mit der 180°-Abdeckung und dem dafür passenden LEDlight flex (bis Pitch 15) auch zur homogenen Rundum-Ausleuchtung geeignet
» RAL-Pulverbeschichtung auf Anfrage

» high quality aluminium profile, anodized
» surface mounted profile for walls and ceilings
» especially suitable for compact spaces due to flat build in combination with the flat diffuser
» in combination with the 180° diffuser and compatible LEDlight flex strip (up to pitch 15) a homogenous all around illumination can be achieved
» RAL powder coating on request

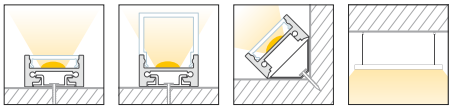

GARliano

ABMESSUNGEN: 19 x 10,2 mm | DIMENSIONS: 19 x 10.2 mm

Artikel-Nr. Item no.	Länge Length
62398101	1.000 mm
62398102	2.010 mm
62398103	3.020 mm*
62398105	5.030 mm*

Bestellen Sie Ihr Aluminiumprofil/Kunststoffabdeckung auf Wunschlänge | Order your aluminum profile/plastic diffuser in desired length

62397000 Zuschnitt Aluminiumprofil oder Kunststoffabdeckung, je Schnitt | cut to size aluminum profile or plastic diffuser, per cut

ABDECKUNGEN | DIFFUSER

ABMESSUNGEN: 15,6 x 3,8 mm | DIMENSIONS: 15.6 x 3.8 mm

Artikel-Nr. Item no.	Beschreibung Description	
6239821#	Abdeckung flach, opalweiß, PMMA, für eine blendfreie Lichtverteilung bei gleichzeitigem Verbergen der Technik | diffuser flat, opal white, PMMA, for a glare-free light distribution and concealment of the technology	
6239822#	Abdeckung flach, satiniert, PMMA, für eine diffuse Lichtverteilung bei gleichzeitigem Verbergen der Technik | diffuser flat, satined, PMMA, for a diffused light distribution and concealment of the technology	
6239820#	Abdeckung flach, klar, PMMA, für eine maximale Lichtausbeute bei gleichzeitigem Schutz der Technik | diffuser flat, clear, PMMA, for maximum light yield and protection of the LED strip	

ABMESSUNGEN: 19 x 15,6 mm | DIMENSIONS: 19 x 15.6 mm

Artikel-Nr. Item no.	Beschreibung Description	
6239830#	Abdeckung hoch, opalweiß, PMMA, 180°, für eine rundum homogene Lichtverteilung | diffuser high, opal white, PMMA, 180°, for an all-round homogenous light distribution	

Bitte ersetzen Sie in der Artikel-Nr. # durch die gewünschte Länge | please replace the # in the item number with the required length
Länge | length: #=1: 1 m #=2: 2,01 m #=3: 3,02 m #=5: 5,03 m

ENDKAPPEN | END CAPS

Artikel-Nr. Item no.	Beschreibung Description	
62398310	Endkappen-Set flach, Aluminium, eloxiert, Stärke: 2 mm, 2 Stück inkl. 4 Schrauben | end cap set flat, aluminium, anodised, thickness: 2 mm, 2 pieces incl. 4 screws	
62398311	Endkappen-Set hoch, Aluminium, eloxiert, Stärke: 2 mm, 2 Stück inkl. 4 Schrauben | end cap set high, aluminium, anodised, 2 pieces, thickness: 2 mm, incl. 4 screws	
62398312	Endkappen-Set hoch, Aluminium, eloxiert, schraublose Sichtfläche, Stärke (ohne Befestigungslasche): 2 mm, 2 Stück inkl. 2 Schrauben | end cap set high, aluminium, anodised, screwless visible surface, thickness: (without fixing strap): 2 mm, 2 pieces incl. 2 screws	

ZUBEHÖR | SUITABLE ACCESSORIES

Artikel-Nr. Item no.	Beschreibung Description	
62399914	Halter-Set, Kunststoff, grau, Abmessungen: 34 x 13 x 5 mm, 2 Stück, inkl. 4 Schrauben | bracket set, plastic, grey, dimensions: 34 x 13 x 5 mm, 2 pieces incl. 4 screws	
62399906	Halter-Set, V2A-Edelstahl, 2 Stück inkl. 2 Schrauben | bracket set, 304 stainless steel, 2 pieces, incl. 2 screws	
62399918	Magnethalterung, 1 Stück inkl. 2 Madenschrauben[1] | magnetic holder, 1 piece incl. 2 grub screws[1]	
62399920	Halter-Set zur 45°-Befestigung in Ecken, transparent, 2 Stück inkl. 8 Schrauben | bracket set for 45° installation in corners, plastic, transparent, 2 pieces incl. 8 screws	
62399935	Halter-Set zur 45°-Befestigung in Ecken von Betonwänden, Kunststoff, transparent, 2 Stück inkl. 4 Dübel und 4 Schrauben | bracket set for 45° installation in corners of concrete walls, plastic, transparent, 2 pieces incl. 4 dowels and 4 screws	
62399919	Profilverbinder, Metall, 1 Stück inkl. 2 Madenschrauben | profile connector, metal, 1 piece incl. 2 grub screws	
62399936	Profil-Eckverbinder 90°, Metall, 1 Stück inkl. 2 Madenschrauben | profile 90° connector, metal, 1 piece incl. 2 grub screws	
62398806	Profilverbinder einstellbar, für eine abbiegende Lichtlinie, V2A-Edelstahl, 1 Stück inkl. 1 Senkkopf- und 4 Madenschrauben | profile connector, adjustable, for an angled light line, 304 stainless steel, 1 piece, incl. 1 countersunk head screw and 4 grub screws	
65400100	Abhängungen zur Deckenbefestigung, Metall, vernickelt, (2x 150 cm-Drahtseile, Ø 1 mm, mit M4-Gewinde, 2x Deckenhalter, 2x Montageplatte) | suspension for ceiling mount, metal, nickel-plated, (2x 150 cm wire cable, Ø 1 mm, with M4 thread, 2x suspension brackets, 2x mounting plates)	
65400150	Abhängungen zur Deckenbefestigung, Metall, vernickelt, (4x 150 cm-Drahtseile, Ø 1 mm, mit M4-Gewinde, 4x Deckenhalter, 4x Montageplatte), für Profillängen > 3 m | suspension for ceiling mount, metal, nickel-plated, (4x 150 cm wire cable, Ø 1 mm, with M4 thread, 4x suspension brackets, 4x mounting plates) for profile lengths > 3 m	
62399908	Vandalensichere Halterung, Aluminium, eloxiert, mit Hilfe einer Imbusschraube (M2x 10) wird das verwendete LED-Profil am Halter fixiert. 1 Stück inkl. 1 Schraube, Abmessungen: 40 x 27 x 5 mm | vandal-proof mounting, aluminum, anodised, the LED profile used is fixed to the holder with the help of an Allen screw (M2x 10). 1 piece incl. 1 screw, dimensions: 40 x 27 x 5 mm	

[1] Supermagnet-Sicherheitshinweis | Supermagnet safety notice **http://www.barthelme.de/download/magnet.pdf**

Sowohl Aluminiumprofile als auch Kunststoffabdeckungen haben standardmäßig eine positive Längentoleranz und können somit wenige Millimeter voneinander abweichen. Diese Toleranz kann durch Artikel-Nr. 62397000 (Sägen auf Passmaß) angeglichen werden. | As a rule, both aluminium profiles and plastic diffuser have a positive length tolerance and can therefore deviate from each other by a few millimetres. This tolerance can be compensated for with article no. 62397000 (cutting to size).

Längenausdehnung bei Temperaturänderung beachten (siehe Seite 375). | Please consider linear extension with temperature variations (see page 375).

* Versandkosten für Aluminiumprofile/Kunststoffabdeckungen mit Längen: 3,02 m und 5,03 m bitte gesondert anfragen |
* Please inquire separately for shipping costs for aluminum profiles/plastic diffusers with lengths: 3.02 m and 5.03 m

GARliano flex

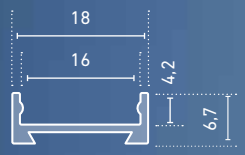

» hochwertiges Profil aus Aluminium, pressblank
» biegbar (minimaler Biegeradius von 250 mm)
» flexibel als Aufputzprofil einsetzbar (selbst auf geschwungenen Oberflächen)
» niedrige Einbauhöhe, dadurch besonders bei geringen Platzverhältnissen einsetzbar

» high quality aluminium profile, mill finish
» bendable (minimum bending radius of 250 mm)
» flexible use as surface-mounted profile (even on curved surfaces)
» low installation height, therefore particularly suitable for small spaces

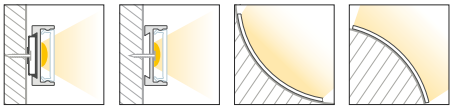

GARliano flex

ABMESSUNGEN: 18 x 6,7 mm | DIMENSIONS: 18 x 6.7 mm

Artikel-Nr. Item no.	Länge Length
62399421	1.000 mm
62399422	2.010 mm
62399423	3.020 mm*
62399425	5.030 mm*

Bestellen Sie Ihr Aluminiumprofil/Kunststoffabdeckung auf Wunschlänge | Order your aluminum profile/plastic diffuser in desired length

62397000 Zuschnitt Aluminiumprofil oder Kunststoffabdeckung, je Schnitt | cut to size aluminum profile or plastic diffuser, per cut

ABDECKUNGEN | DIFFUSER

ABMESSUNGEN: 15,6 x 3,8 mm | DIMENSIONS: 15.6 x 3.8 mm

Artikel-Nr. Item no.	Beschreibung Description	
6239821#	Abdeckung flach, opalweiß, PMMA, für eine blendfreie Lichtverteilung bei gleichzeitigem Verbergen der Technik | diffuser flat, opal white, PMMA, for a glare-free light distribution and concealment of the technology	
6239822#	Abdeckung flach, satiniert, PMMA, für eine diffuse Lichtverteilung bei gleichzeitigem Verbergen der Technik | diffuser flat, satined, PMMA, for a diffused light distribution and concealment of the technology	
6239820#	Abdeckung flach, klar, PMMA, für eine maximale Lichtausbeute bei gleichzeitigem Schutz der Technik | diffuser flat, clear, PMMA, for maximum light yield and protection of the LED strip	

Bitte ersetzen Sie in der Artikel-Nr. # durch die gewünschte Länge |
please replace the # in the item number with the required length

Länge | length: #=1: 1 m #=2: 2,01 m #=3: 3,02 m #=5: 5,03 m

ENDKAPPEN | END CAPS

Artikel-Nr. Item no.	Beschreibung Description	
62399420	Endkappen-Set, Kunststoff, grau, steckbar, Stärke (ohne Haltestifte): 1,6 mm, 2 Stück | end cap set, plastic, grey, push-fit, thickness (without holding pins): 1.6 mm, 2 pieces	

ZUBEHÖR | ACCESSORIES

Artikel-Nr. Item no.	Beschreibung Description	
62399419	Halteklammern-Set, Kunststoff, transparent, 2 Stück inkl. 2 Schrauben | bracket set, plastic, transparent, 2 pieces incl. 2 screws	

Sowohl Aluminiumprofile als auch Kunststoffabdeckungen haben standardmäßig eine positive Längentoleranz und können somit wenige Millimeter voneinander abweichen. Diese Toleranz kann durch Artikel-Nr. 62397000 (Sägen auf Passmaß) angeglichen werden. | As a rule, both aluminium profiles and plastic diffuser have a positive length tolerance and can therefore deviate from each other by a few millimetres. This tolerance can be compensated for with article no. 62397000 (cutting to size).

Längenausdehnung bei Temperaturänderung beachten (siehe Seite 375). | Please consider linear extension with temperature variations (see page 375).

* Versandkosten für Aluminiumprofile/Kunststoffabdeckungen mit Längen: 3,02 m und 5,03 m bitte gesondert anfragen |
* Please inquire separately for shipping costs for aluminum profiles/plastic diffusers with lengths: 3.02 m and 5.03 m

CATania Angolo 3030

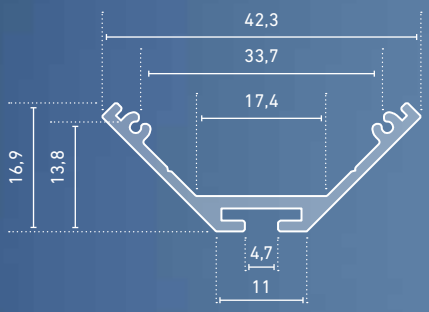

» hochwertiges Eckprofil aus Aluminium, eloxiert

» speziell für Eckkonstruktionen entwickelt, z.B. als Unterbauleuchte oder Spiegelleuchte

» Kantenmaß inkl. Abdeckung 30 x 30 mm

» in Verbindung mit den opalweißen Abdeckungen und dem jeweils dafür passenden LEDlight flex* ist eine homogene Lichtlinie möglich (Details siehe Hinweis auf Seite 375)

» RAL-Pulverbeschichtung auf Anfrage

» high quality aluminium corner profile, anodised

» especially designed for corner constructions, for example, as sub-structure or mirror luminaires

» edge dimensions incl. diffuser 30 x 30 mm

» in combination with an opal white diffuser and compatible LEDlight flex*, a homogenous light distribution can be achieved (details see note on page 375)

» RAL powder coating on request

* bis Pitch 15 bei Einsatz einer rechteckigen Abdeckung; bis Pitch 16 bei Einsatz einer halbrunden Abdeckung | * up to pitch 15 when using a rectangular diffuser; up to pitch 16 when using a semi-circular diffuser

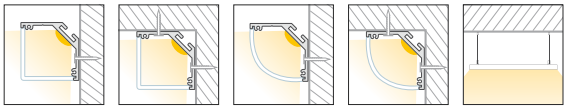

CATania Angolo 3030

ABMESSUNGEN: 42,3 x 16,9 mm | DIMENSIONS: 42.3 x 16.9 mm

Artikel-Nr. Item no.	Länge Length
62399881	1.000 mm
62399882	2.010 mm
62399883	3.020 mm*
62399885	5.030 mm*

Bestellen Sie Ihr Aluminiumprofil/Kunststoffabdeckung auf Wunschlänge | Order your aluminum profile/plastic diffuser in desired length

62397000 Zuschnitt Aluminiumprofil oder Kunststoffabdeckung, je Schnitt | cut to size aluminum profile or plastic diffuser, per cut

ABDECKUNGEN | DIFFUSER

ABMESSUNGEN: 28,6 x 28,6 mm | DIMENSIONS: 28.6 x 28.6 mm

Artikel-Nr. Item no.	Beschreibung Description	
6239989#	Abdeckung opalweiß, rechteckig, PMMA, für eine homogene und blendfreie Lichtverteilung, nahezu 180°-Abstrahlung | diffuser opal, rectangular, PMMA, for a homogenous and glare-free light distribution, close to 180° emittance	

ABMESSUNGEN: 38,6 x 13,2 mm mm | DIMENSIONS: 38.6 x 13.2 mm

6239979#	Abdeckung opalweiß, halbrund, PMMA, für eine homogene und blendfreie Lichtverteilung, nahezu 180°-Abstrahlung | diffuser opal, half-round, PMMA, for a homogenous and glare-free light distribution, close to 180° emittance	

Bitte ersetzen Sie in der Artikel-Nr. # durch die gewünschte Länge |
please replace the # in the item number with the required length
Länge | length: #=1: 1 m #=2: 2,01 m #=3: 3,02 m #=5: 5,03 m

ENDKAPPEN | END CAPS

Artikel-Nr. Item no.	Beschreibung Description	
62399886	Endkappen-Set rechteckig, Aluminium, eloxiert, passend für Kunststoffabdeckung rechteckig 6239989#, Stärke: 2 mm, 2 Stück inkl. 4 Schrauben | end cap set rectangular, aluminium, anodised, suitable for rectangular plastic diffuser 6239989#, thickness: 2 mm, 2 pieces incl. 4 screws	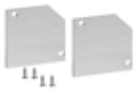
62399796	Endkappen-Set halbrund, Aluminium, eloxiert, passend für Kunststoffabdeckung halbrund 6239979#, Stärke: 2 mm, 2 Stück inkl. 4 Schrauben | end cap set half-round, aluminium, anodised, suitable for semi-circular plastic diffuser 6239979#, thickness: 2 mm, 2 pieces incl. 4 screws	

ZUBEHÖR | ACCESSORIES

Artikel-Nr. Item no.	Beschreibung Description	
62398802	Verbinder-Set gerade, Metall, 2 Sück inkl. 8 Madenschrauben | connector set straight, metal, 2 pieces incl. 8 grub screws	
62398803	Verbinder-Set 90°-Winkel, Metall, 2 Stück inkl. 8 Madenschrauben | connector set 90°-angle, metal, 2 pieces incl. 8 grub screws	
62398806	Profilverbinder einstellbar, für eine abbiegende Lichtlinie, V2A-Edelstahl, 1 Stück inkl. 1 Senkkopf- und 4 Madenschrauben | profile connector, adjustable, for an angled light line, 304 stainless steel, 1 piece, incl. 1 countersunk head screw and 4 grub screws	
65400170	Abhängungen zur Deckenbefestigung, Metall, vernickelt, (2x 150 cm-Drahtseile, Ø 1 mm, mit M4-Gewinde, 2x Deckenhalter, 2x Profilhalter) | suspension for ceiling mount, (2x 150 cm wire cable, Ø 1 mm, with M4 thread, 2x suspension brackets, 2x profile brackets)	

Sowohl Aluminiumprofile als auch Kunststoffabdeckungen haben standardmäßig eine positive Längentoleranz und können somit wenige Millimeter voneinander abweichen. Diese Toleranz kann durch Artikel-Nr. 62397000 (Sägen auf Passmaß) angeglichen werden. | As a rule, both aluminium profiles and plastic diffuser have a positive length tolerance and can therefore deviate from each other by a few millimetres. This tolerance can be compensated for with article no. 62397000 (cutting to size).

Längenausdehnung bei Temperaturänderung beachten (siehe Seite 375). | Please consider linear extension with temperature variations (see page 375).

* Versandkosten für Aluminiumprofile/Kunststoffabdeckungen mit Längen: 3,02 m und 5,03 m bitte gesondert anfragen |
* Please inquire separately for shipping costs for aluminum profiles/plastic diffusers with lengths: 3.02 m and 5.03 m

CATania 3030

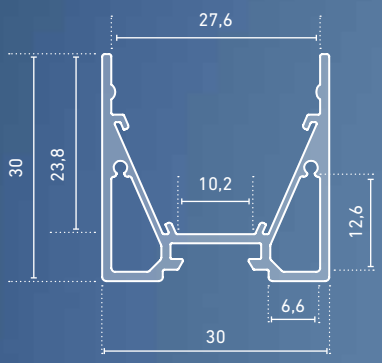

» hochwertiges Profil aus Aluminium, eloxiert
» flexibel als Aufputz- oder Leuchtenprofil einsetzbar
» zwei mitlaufende Hohlräume bieten Platz zur unsichtbaren Kabelverlegung
» erhöhter Lichtausstoß durch integrierten Reflektor
» in Verbindung mit optional erhältlichem Reflektorband kann der Lichtausstoß um bis zu 20 % erhöht werden
» in Verbindung mit den opalweißen Abdeckungen und dem jeweils dafür passenden LEDlight flex (bis Pitch 16*) ist eine homogene Lichtlinie möglich (Details siehe Hinweis auf Seite 375)
» RAL-Pulverbeschichtung auf Anfrage

» high quality aluminium profile, anodised
» flexibly useable as surface-mounted or luminaire profile
» with two parallel hollow spaces which can be used as concealed cable channels
» increased light output through integrated reflector
» in combination with the optional reflector tape the light output can be increased by up to 20 %
» in combination with an opal white diffuser and compatible LEDlight flex (up to pitch 16*), a homogenous light distribution can be achieved (details see note on page 375)
» RAL powder coating on request

* bis Pitch 25 bei Einsatz einer hohen Abdeckung | * up to pitch 25 when using high diffuser

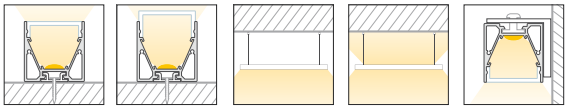

CATania 3030

ABMESSUNGEN: 30 x 30 mm | DIMENSIONS: 30 x 30 mm

Artikel-Nr. Item no.	Länge Length
62399811	1.000 mm
62399812	2.010 mm
62399813	3.020 mm*
62399815	5.030 mm*

Bestellen Sie Ihr Aluminiumprofil/Kunststoffabdeckung auf Wunschlänge | Order your aluminum profile/plastic diffuser in desired length

62397000 Zuschnitt Aluminiumprofil oder Kunststoffabdeckung, je Schnitt | cut to size aluminum profile or plastic diffuser, per cut

ABDECKUNGEN | DIFFUSER

ABMESSUNGEN: 27,4 x 7,9 mm | DIMENSIONS: 27.4 x 7.9 mm

Artikel-Nr. Item no.	Beschreibung Description	
6239982#	Abdeckung opalweiß, PMMA, für eine homogene und blendfreie Lichtverteilung | diffuser opal white, PMMA, for a homogenous and glare-free light distribution	
6239985#	Abdeckung satiniert, PMMA, für eine diffuse Lichtverteilung bei gleichzeitigem Verbergen der Technik | diffuser satined, PMMA, for a diffused light distribution and concealment of the technology	
6239986#	Abdeckung klar, PMMA, für eine maximale Lichtausbeute bei gleichzeitigem Schutz der Technik | diffuser clear, PMMA, for maximum light yield and protection of the LED strip	
6239987#	Abdeckung Prisma, PMMA, zur Verringerung der Blendwirkung | diffuser prisma, PMMA, to reduce the dazzling effect	
62398851 (1 m) 62398852 (2 m)	Abdeckung, Aluminium, eloxiert, z.B. zum Verbergen von Steuerungstechnik | diffuser aluminium, anodised, for concealment of control technology	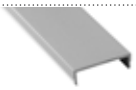

ABMESSUNGEN: 30 x 27,8 mm | DIMENSIONS: 30 x 27.8 mm

Artikel-Nr. Item no.	Beschreibung Description	
6239984#	Abdeckung hoch, opalweiß, PMMA, 180°, für eine rundum homogene Lichtverteilung , erfügbar in den Längen: 1 m und 2,01 m | diffuser high, opal white, PMMA, 180°, for an all-round homogenous light distribution , available in 1 m and 2.01 m lengths	

Bitte ersetzen Sie in der Artikel-Nr. # durch die gewünschte Länge | please replace the # in the item number with the required length

Länge | length: #=1: 1 m #=2: 2,01 m #=3: 3,02 m #=5: 5,03 m

ENDKAPPEN | END CAPS

Artikel-Nr. Item no.	Beschreibung Description	
62399827	Endkappen-Set Standard, Aluminium, eloxiert, Stärke: 2 mm, 2 Stück inkl. 4 Schrauben | end cap set standard, aluminium, anodised, thickness: 2 mm, 2 pieces incl. 4 screws	
62399829	Endkappen-Set Kabelführung, Aluminium, eloxiert, Stärke: 2 mm, 2 Stück inkl. 4 Schrauben | end cap set cable duct, aluminium, anodized, thickness: 2 mm, 2 pieces incl. 4 screws	
62399828	Endkappen-Set, Aluminium, eloxiert, mit schraubloser Sichtfläche, Stärke (ohne Befestigungslasche): 2 mm, 2 Stück | end cap set, aluminium, anodised, with screwless visible surface, thickness (without fixing strap): 2 mm, 2 pieces	
62399846	Endkappen-Set opal, PC, passend für Kunststoffabdeckung hoch 6239984#, Stärke (ohne Haltestifte): 2 mm, 2 Stück Achtung: Die Endkappe Standard wird zusätzlich benötigt! | end cap set opal, PC, suitable for high plastic diffuser 6239984#, thickness (without holding pins): 2 mm, 2 pieces. Attention: The end cap 62399827 is additionally required!	

EINLEGER | INSERT

Artikel-Nr. Item no.	Beschreibung Description	
6239884#	CATania 30-Einlegerprofil, Aluminium, eloxiert, asymmetrisch, zur Aufnahme von LED-Streifen der LEDlight flex-Serien, kombinierbar mit GARliano-Abdeckungen (Seite 297), Lichtablenkung um 14° | CATania insert profile, asymmetrical, aluminium, anodised, for mounting LED strips of the LEDlight flex series, combinable with GARliano diffuser (page 297), light deflection 14°	

ZUBEHÖR | ACCESSORIES

Artikel-Nr. Item no.	Beschreibung Description	
62399816 alanod	Reflektorband für LED-Profil CATania, Breite: 15,5 mm, Meterware, Lichtreflektion > 97 % | reflector tape for LED profile CATania, width: 15.5 mm, sold by the meter, light reflection > 97 %	
62399817 alanod	Reflektorband für LED-Profil CATania, Breite 15,5 mm, Rolle 10 m, Lichtreflektion > 97 % | reflector tape for LED profile CATania, width: 15.5 mm, reel 10 m, light reflection > 97 %	
62399906	Halter-Set, V2A-Edelstahl, 2 Stück, inkl. 2 Schrauben | bracket set, 304 stainless steel, 2 pieces, incl. 2 screws	
62398801	Winkelhalterung für eine 90°-Wandmontage, Aluminium, eloxiert, 2 Stück inkl. 2 Linsenkopfschrauben zur Befestigung der Halterung am Profil | angle brackets for a 90° wall installation, aluminium, anodised, 2 pieces incl. 2 rounded head screws for attaching the brackets to the profile	
62399919	Profilverbinder, Metall, 1 Stück inkl. 2 Madenschrauben | profile connector, metal, 1 piece incl. 2 grub screws	
62399936	Profil-Eckverbinder 90°, Metall, 1 Stück inkl. 2 Madenschrauben | profile 90° connector, metal, 1 piece incl. 2 grub screws	
62398806	Profilverbinder einstellbar, für eine abbiegende Lichtlinie, V2A-Edelstahl, 1 Stück inkl. 1 Senkkopf- und 4 Madenschrauben | profile connector, adjustable, for an angled light line, 304 stainless steel, 1 piece, incl. 1 countersunk head screw and 4 grub screws	
65400100	Abhängungen zur Deckenbefestigung, Metall, vernickelt, (2x 150 cm-Drahtseile, Ø 1 mm, mit M4-Gewinde, 2x Deckenhalter, 2x Montageplatte) | suspension for ceiling mount, metal, nickel-plated, (2x 150 cm wire cable, Ø 1 mm, with M4 thread, 2x suspension brackets, 2x mounting plates)	
65400150	Abhängungen zur Deckenbefestigung, Metall, vernickelt, (4x 150 cm-Drahtseile, Ø 1 mm, mit M4-Gewinde, 4x Deckenhalter, 4x Montageplatte), für Profillängen > 3 m | suspension for ceiling mount, metal, nickel-plated, (4x 150 cm wire cable, Ø 1 mm, with M4 thread, 4x suspension brackets, 4x mounting plates) for profile lengths > 3 m	
62399908	Vandalensichere Halterung, Aluminium, eloxiert, mit Hilfe einer Imbusschraube (M2x 10) wird das verwendete LED-Profil am Halter fixiert. 1 Stück inkl. 1 Schraube, Abmessungen: 40 x 27 x 5 mm | vandal-proof mounting, aluminum, anodised, the LED profile used is fixed to the holder with the help of an Allen screw (M2x 10). 1 piece incl. 1 screw, dimensions: 40 x 27 x 5 mm	

Sowohl Aluminiumprofile als auch Kunststoffabdeckungen haben standardmäßig eine positive Längentoleranz und können somit wenige Millimeter voneinander abweichen. Diese Toleranz kann durch Artikel-Nr. 62397000 (Sägen auf Passmaß) angeglichen werden. | As a rule, both aluminium profiles and plastic diffuser have a positive length tolerance and can therefore deviate from each other by a few millimetres. This tolerance can be compensated for with article no. 62397000 (cutting to size).

Längenausdehnung bei Temperaturänderung beachten (siehe Seite 375). | Please consider linear extension with temperature variations (see page 375).

* Versandkosten für Aluminiumprofile/Kunststoffabdeckungen mit Längen: 3,02 m und 5,03 m bitte gesondert anfragen |
* Please inquire separately for shipping costs for aluminum profiles/plastic diffusers with lengths: 3.02 m and 5.03 m

AUS DER DUNKELHEIT KOMMT DAS LICHT.
OUT OF THE DARK COMES THE LIGHT.

CATANIA 30XX BLACKLINE

CATania 3030 BLACKLINE

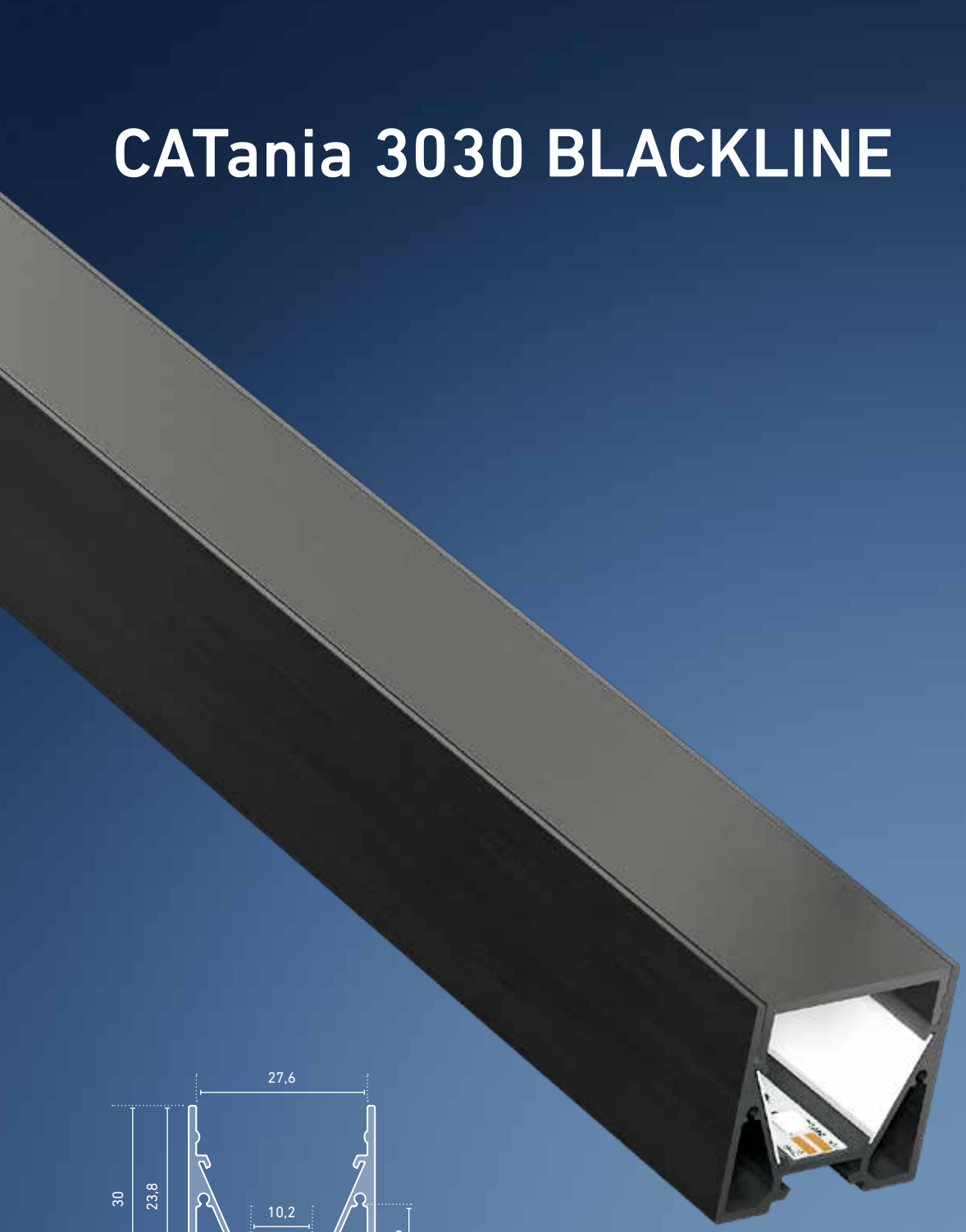

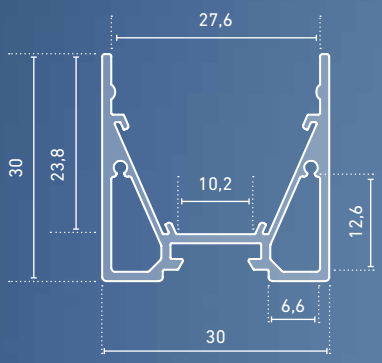

» hochwertiges Profil aus Aluminium, schwarz eloxiert

» flexibel als Aufputz- oder Leuchtenprofil einsetzbar

» auch mit lichtdurchlässiger, schwarzer Abdeckung für designrelevante Projekte erhältlich

» in Verbindung mit opalschwarzen oder opalweißen Abdeckungen und dem jeweils dafür passenden LEDlight flex (bis Pitch 16*) ist eine homogene Lichtlinie möglich (Details siehe Hinweis auf Seite 375)

» high-quality profile made of aluminium, black anodised

» can be used flexibly as a surface-mounted or luminaire profile

» also available with light transmitting black cover for design-relevant projects

» in combination with opal black or opal white diffuser and compatible LEDlight flex (up to pitch 16*), a homogenous light distribution can be achieved (details see note on page 375)

* bis Pitch 25 bei Einsatz einer hohen Abdeckung | * up to pitch 25 when using high diffuser

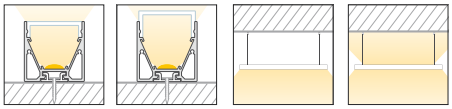

CATania 3030 Blackline

ABMESSUNGEN: 30 x 30 mm | DIMENSIONS: 30 x 30 mm

Artikel-Nr. Item no.	Länge Length
62398761	1.000 mm
62398762	2.010 mm
62398763	3.020 mm*
62398765	5.030 mm*

Bestellen Sie Ihr Aluminiumprofil/Kunststoffabdeckung auf Wunschlänge | Order your aluminum profile/plastic diffuser in desired length

62397000 Zuschnitt Aluminiumprofil oder Kunststoffabdeckung, je Schnitt | cut to size aluminum profile or plastic diffuser, per cut

ABDECKUNGEN | DIFFUSER

ABMESSUNGEN: 27,4 x 7,9 mm | DIMENSIONS: 27.4 x 7.9 mm

Artikel-Nr. Item no.	Beschreibung Description	
6239969#	Abdeckung opalschwarz, PMMA, für eine homogene und blendfreie Lichtverteilung | diffuser opal black, PMMA, for a homogenous and glare-free light distribution	
6239982#	Abdeckung opalweiß, PMMA, für eine homogene und blendfreie Lichtverteilung | diffuser opal white, PMMA, for a homogenous and glare-free light distribution	
6239985#	Abdeckung satiniert, PMMA, für eine diffuse Lichtverteilung bei gleichzeitigem Verbergen der Technik | diffuser satined, PMMA, for a diffused light distribution and concealment of the technology	
6239986#	Abdeckung klar, PMMA, für eine maximale Lichtausbeute bei gleichzeitigem Schutz der Technik | diffuser clear, PMMA, for maximum light yield and protection of the LED strip	
6239987#	Abdeckung Prisma, PMMA, zur Verringerung der Blendwirkung | diffuser prisma, PMMA, to reduce the dazzling effect	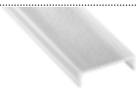

ABMESSUNGEN: 30 x 27,8 mm | DIMENSIONS: 30 x 27.8 mm

Artikel-Nr. Item no.	Beschreibung Description	
6239984#	Abdeckung hoch, opalweiß, PMMA, 180°, für eine rundum homogene Lichtverteilung | diffuser high, opal white, PMMA, 180°, for an all-round homogenous light distribution	

Bitte ersetzen Sie in der Artikel-Nr. # durch die gewünschte Länge | please replace the # in the item number with the required length

Länge | length: #=1: 1 m #=2: 2,01 m #=3: 3,02 m #=5: 5,03 m

ENDKAPPEN | END CAPS

Artikel-Nr. Item no.	Beschreibung Description	
62398767	Endkappen-Set, Aluminium, schwarz eloxiert, mit schraubloser Sichtfläche, Stärke (ohne Befestigungslasche): 2 mm, 2 Stück | end cap set, aluminium, black anodised, with screwless visible surface, thickness (without fixing strap): 2 mm, 2 pieces	
62399846	Endkappen-Set opal, PC, passend für Kunststoffabdeckung hoch 6239984#, Stärke (ohne Haltestifte): 2 mm, 2 Stück. Achtung: Die Endkappe 62398767 wird zusätzlich benötigt! | end cap set opal, PC, suitable for high plastic diffuser 6239984#, thickness (without holding pins): 2 mm, 2 pieces. Attention: The end cap 62398767 is additionally required!	

ZUBEHÖR | ACCESSORIES

Artikel-Nr. Item no.	Beschreibung Description	
62399816 alanod	Reflektorband für LED-Profil CATania, Breite: 15,5 mm, Meterware, Lichtreflektion > 97 % | reflector tape for LED profile CATania, width: 15.5 mm, sold by the meter, light reflection > 97 %	
62399817 alanod	Reflektorband für LED-Profil CATania, Breite 15,5 mm, Rolle 10 m, Lichtreflektion > 97 % | reflector tape for LED profile CATania, width: 15.5 mm, reel 10 m, light reflection > 97 %	
62399906	Halter-Set, V2A-Edelstahl, 2 Stück, inkl. 2 Schrauben, | bracket set, 304 stainless steel, 2 pieces, incl. 2 screws	
62399919	Profilverbinder, Metall, 1 Stück inkl. 2 Madenschrauben | profile connector, metal, 1 piece incl. 2 grub screws	
62399936	Profil-Eckverbinder 90°, Metall, 1 Stück inkl. 2 Madenschrauben | profile 90° connector, metal, 1 piece incl. 2 grub screws	
62398806	Profilverbinder einstellbar, für eine abbiegende Lichtlinie, V2A-Edelstahl, 1 Stück inkl. 1 Senkkopf- und 4 Madenschrauben | profile connector, adjustable, for an angled light line, 304 stainless steel, 1 piece, incl. 1 countersunk head screw and 4 grub screws	
65400100	Abhängungen zur Deckenbefestigung, Metall, vernickelt, (2x 150 cm-Drahtseile, Ø 1 mm, mit M4-Gewinde, 2x Deckenhalter, 2x Montageplatte) | suspension for ceiling mount, metal, nickel-plated, (2x 150 cm wire cable, Ø 1 mm, with M4 thread, 2x suspension brackets, 2x mounting plates)	
65400150	Abhängungen zur Deckenbefestigung, Metall, vernickelt, (4x 150 cm-Drahtseile, Ø 1 mm, mit M4-Gewinde, 4x Deckenhalter, 4x Montageplatte), für Profillängen > 3 m | suspension for ceiling mount, metal, nickel-plated, (4x 150 cm wire cable, Ø 1 mm, with M4 thread, 4x suspension brackets, 4x mounting plates) for profile lengths > 3 m	

Sowohl Aluminiumprofile als auch Kunststoffabdeckungen haben standardmäßig eine positive Längentoleranz und können somit wenige Millimeter voneinander abweichen. Diese Toleranz kann durch Artikel-Nr. 62397000 (Sägen auf Passmaß) angeglichen werden. | As a rule, both aluminium profiles and plastic diffuser have a positive length tolerance and can therefore deviate from each other by a few millimetres. This tolerance can be compensated for with article no. 62397000 (cutting to size).

Längenausdehnung bei Temperaturänderung beachten (siehe Seite 375). | Please consider linear extension with temperature variations (see page 375).

* Versandkosten für Aluminiumprofile/Kunststoffabdeckungen mit Längen: 3,02 m und 5,03 m bitte gesondert anfragen |
* Please inquire separately for shipping costs for aluminum profiles/plastic diffusers with lengths: 3.02 m and 5.03 m

CATania 3030 T

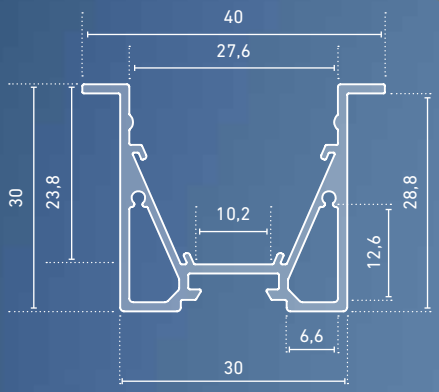

- » hochwertiges Einbauprofil aus Aluminium, eloxiert
- » für Gipskartondecken und -wände sowie für verschiedene Bodenbeläge
- » zwei mitlaufende Hohlräume bieten Platz zur unsichtbaren Kabelführung
- » erhöhter Lichtausstoß durch integrierten Reflektor
- » in Verbindung mit optional erhältlichem Reflektorband kann die Lichtausstoß um bis zu 20 % erhöht werden
- » mit passenden Flügelendkappen für ein optisch ansprechendes Gesamterscheinungsbild
- » in Verbindung mit den opalweißen Abdeckungen und dem jeweils dafür passenden LEDlight flex (bis Pitch 16) ist eine homogene Lichtlinie möglich (Details siehe Hinweis auf Seite 375)
- » RAL-Pulverbeschichtung auf Anfrage

- » high quality recess aluminium profile, anodized
- » for plasterboard ceilings and walls or for various floor materials
- » with two parallel hollow spaces which can be used as concealed cable channels
- » increased light output through integrated reflector
- » in combination with the optional reflector tape the light output can be increased by up to 20 %
- » visually appealing overall appearance with compatible wing end caps
- » in combination with an opal white diffuser and compatible LEDlight flex (up to pitch 16), a homogenous light distribution can be achieved (details see note on page 375)
- » RAL powder coating on request

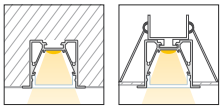

CATania 3030 T

ABMESSUNGEN: 40 x 30 mm, AUSSCHNITT: 32 mm | DIMENSIONS: 40 x 30 mm, CUT-OUT: 32 mm

Artikel-Nr. Item no.	Länge Length
62399831	1.000 mm
62399832	2.010 mm
62399833	3.020 mm*
62399835	5.030 mm*

Bestellen Sie Ihr Aluminiumprofil/Kunststoffabdeckung auf Wunschlänge | Order your aluminum profile/plastic diffuser in desired length

62397000 Zuschnitt Aluminiumprofil oder Kunststoffabdeckung, je Schnitt | cut to size aluminum profile or plastic diffuser, per cut

EINLEGER | INSERT

Artikel-Nr. Item no.	Beschreibung Description
6239884#	CATania 30-Einlegerprofil, Aluminium, eloxiert, asymmetrisch, zur Aufnahme von LED-Streifen der LEDlight flex-Serien, kombinierbar mit GARliano-Abdeckungen (Seite 297), Lichtablenkung um 14° | CATania insert profile, asymmetrical, aluminium, anodised, for mounting LED strips of the LEDlight flex series, combinable with GARliano diffuser (page 297), light deflection 14°

ABDECKUNGEN | DIFFUSER

ABMESSUNGEN: 27,4 x 7,9 mm | DIMENSIONS: 27.4 x 7.9 mm

Artikel-Nr. Item no.	Beschreibung Description
6239982#	Abdeckung opalweiß, PMMA, für eine homogene und blendfreie Lichtverteilung | diffuser opal white, PMMA, for a homogenous and glare-free light distribution
6239985#	Abdeckung satiniert, PMMA, für eine diffuse Lichtverteilung bei gleichzeitigem Verbergen der Technik | diffuser satined, PMMA, for a diffused light distribution and concealment of the technology
6239986#	Abdeckung klar, PMMA, für eine maximale Lichtausbeute bei gleichzeitigem Schutz der Technik | diffuser clear, PMMA, for maximum light yield and protection of the LED strip
6239987#	Abdeckung Prisma, PMMA, zur Verringerung der Blendwirkung | diffuser prisma, PMMA, to reduce the dazzling effect
62398851 (1 m) 62398852 (2 m)	Abdeckung, Aluminium, eloxiert, z.B. zum Verbergen von Steuerungstechnik | diffuser aluminium, anodised, for concealment of control technology

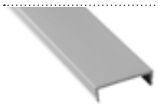

ABMESSUNGEN: 30 x 27,8 mm | DIMENSIONS: 30 x 27.8 mm

Artikel-Nr. Item no.	Beschreibung Description
6239984#	Abdeckung hoch, opalweiß, PMMA, 180°, für eine rundum homogene Lichtverteilung | diffuser high, opal white, PMMA, 180°, for an all-round homogenous light distribution

Bitte ersetzen Sie in der Artikel-Nr. # durch die gewünschte Länge | please replace the # in the item number with the required length

Länge | length: #=1: 1 m #=2: 2,01 m #=3: 3,02 m #=5: 5,03 m

ENDKAPPEN | END CAPS

Artikel-Nr. Item no.	Beschreibung Description
62399837	T-Endkappen-Set, Aluminium, eloxiert, Stärke (inkl. Flügel): 7 mm, 2 Stück inkl. 4 Schrauben | T-end cap set, aluminium, anodised, 2 pieces, thickness (incl. wings): 7 mm, incl. 4 screws
62399846	Endkappen-Set opal, PC, passend für Kunststoffabdeckung hoch 6239984#, Stärke (ohne Haltestifte): 2 mm, 2 Stück Achtung: Die Endkappe 62399837 wird zusätzlich benötigt! | end cap set opal, PC, suitable for high plastic diffuser 6239984#, thickness (without holding pins): 2 mm, 2 pieces. Attention: The end cap 62399837 is additionally required!

ZUBEHÖR | ACCESSORIES

Artikel-Nr. Item no.	Beschreibung Description
62399816	Reflektorband für LED-Profil CATania, Breite: 15,5 mm, Meterware, Lichtreflektion > 97 % | reflector tape for LED aluminium profile CATania, width: 15.5 mm, sold by the meter, light reflection > 97 %
62399817	Reflektorband für LED-Profil CATania, Breite 15,5 mm, Rolle 10 m, Lichtreflektion > 97 % | reflector tape for LED profile CATania, width: 15.5 mm, reel 10 m, light reflection > 97 %
62399838	Montagehalterung, Metall, mit Spannfeder, 1 Stück | mounting bracket, metal, with tension spring, 1 piece
62399919	Profilverbinder, Metall, 1 Stück inkl. 2 Madenschrauben | profile connector, metal, 1 piece incl. 2 grub screws
62399936	Profil-Eckverbinder 90°, Metall, 1 Stück inkl. 2 Madenschrauben | profile 90° connector, metal, 1 piece incl. 2 grub screws
62398806	Profilverbinder einstellbar, für eine abbiegende Lichtlinie, V2A-Edelstahl, 1 Stück inkl. 1 Senkkopf- und 4 Madenschrauben | profile connector, adjustable, for an angled light line, 304 stainless steel, 1 piece, incl. 1 countersunk head screw and 4 grub screws

Sowohl Aluminiumprofile als auch Kunststoffabdeckungen haben standardmäßig eine positive Längentoleranz und können somit wenige Millimeter voneinander abweichen. Diese Toleranz kann durch Artikel-Nr. 62397000 (Sägen auf Passmaß) angeglichen werden. | As a rule, both aluminium profiles and plastic diffuser have a positive length tolerance and can therefore deviate from each other by a few millimetres. This tolerance can be compensated for with article no. 62397000 (cutting to size).

Längenausdehnung bei Temperaturänderung beachten (siehe Seite 375). | Please consider linear extension with temperature variations (see page 375).

* Versandkosten für Aluminiumprofile/Kunststoffabdeckungen mit Längen: 3,02 m und 5,03 m bitte gesondert anfragen |
* Please inquire separately for shipping costs for aluminum profiles/plastic diffusers with lengths: 3.02 m and 5.03 m

CATania 3060

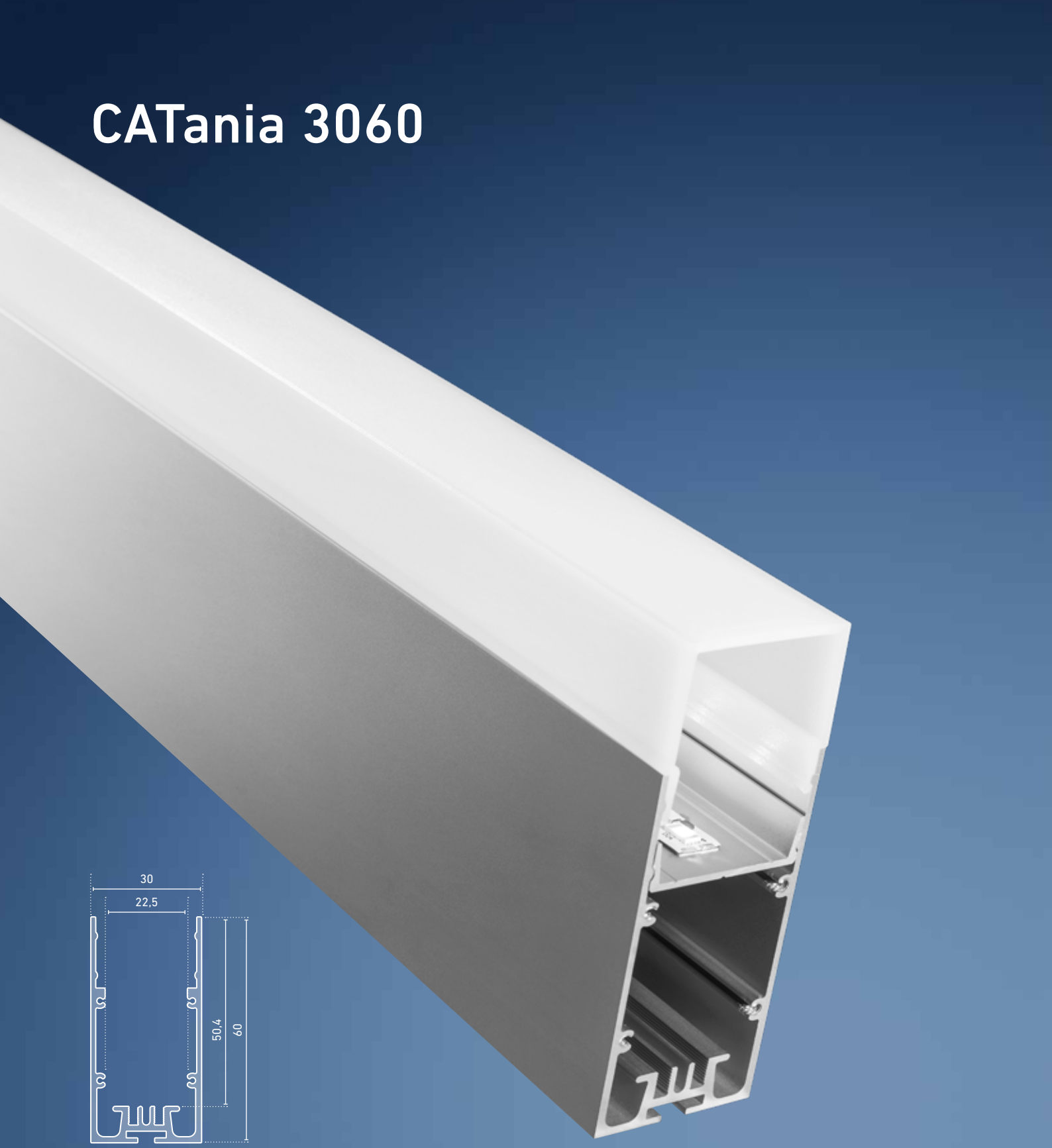

» hochwertiges Profil aus Aluminium, eloxiert
» flexibel als Aufputz- oder Leuchtenprofil einsetzbar
» für unterschiedlichste Anwendungszwecke mit verschiedenen Einsätzen kombinierbar
» Netzteile 66000315 und 66000316 (siehe Seite 362 ff.) integrierbar
» in Verbindung mit den opalweißen Abdeckungen und dem jeweils dafür passenden LEDlight flex (bis Pitch 15*) ist eine homogene Lichtlinie möglich (Details siehe Hinweis auf Seite 375)
» RAL-Pulverbeschichtung auf Anfrage

» high quality aluminium luminaire profile, anodised
» flexibly useable as surface-mounted or luminaire profile
» suitable for numerous applications with various combinable inserts
» power supply units (66000315 and 66000316 - see pages 362 ff.) can be integrated
» in combination with an opal white diffuser and compatible LEDlight flex (up to pitch 15*), a homogenous light distribution can be achieved (details see note on page 375)
» RAL powder coating on request

* bis Pitch 25 bei Einsatz einer hohen Abdeckung | * up to pitch 25 when using high diffuser

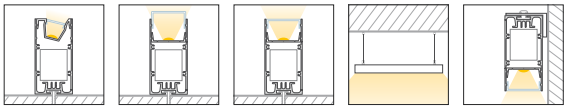

CATania 3060

ABMESSUNGEN: 30 x 60 mm | DIMENSIONS: 30 x 60 mm

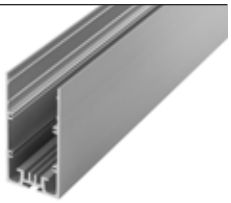

Artikel-Nr. Item no.	Länge Length
62398991	1.000 mm
62398992	2.010 mm
62398993	3.020 mm*
62398995	5.030 mm*

Bestellen Sie Ihr Aluminiumprofil/Kunststoffabdeckung auf Wunschlänge | Order your aluminum profile/plastic diffuser in desired length

62397000 Zuschnitt Aluminiumprofil oder Kunststoffabdeckung, je Schnitt | cut to size aluminum profile or plastic diffuser, per cut

ABDECKUNGEN | DIFFUSER

ABMESSUNGEN: 27,4 x 7,9 mm | DIMENSIONS: 27.4 x 7.9 mm

Artikel-Nr. Item no.	Beschreibung Description	
6239982#	Abdeckung opalweiß, PMMA, für eine homogene und blendfreie Lichtverteilung | diffuser opal white, PMMA, for a homogenous and glare-free light distribution	
6239985#	Abdeckung satiniert, PMMA, für eine diffuse Lichtverteilung bei gleichzeitigem Verbergen der Technik | diffuser satined, PMMA, for a diffused light distribution and concealment of the technology	
6239986#	Abdeckung klar, PMMA, für eine maximale Lichtausbeute bei gleichzeitigem Schutz der Technik | diffuser clear, PMMA, for maximum light yield and protection of the LED strip	
6239987#	Abdeckung Prisma, PMMA, zur Verringerung der Blendwirkung | diffuser prisma, PMMA, to reduce the dazzling effect	
62398851 (1 m) 62398852 (2 m)	Abdeckung, Aluminium, eloxiert, z.B. zum Verbergen von Steuerungstechnik | diffuser aluminium, anodised, for concealment of control technology	

ABMESSUNGEN: 30 x 27,8 mm | DIMENSIONS: 30 x 27.8 mm

Artikel-Nr. Item no.	Beschreibung Description	
6239984#	Abdeckung hoch, opalweiß, PMMA, 180°, für eine rundum homogene Lichtverteilung | diffuser high, opal white, PMMA, 180°, for an all-round homogenous light distribution	

Bitte ersetzen Sie in der Artikel-Nr. # durch die gewünschte Länge | please replace the # in the item number with the required length

Länge | length: #=1: 1 m #=2: 2,01 m #=3: 3,02 m #=5: 5,03 m

ENDKAPPEN | END CAPS

Artikel-Nr. Item no.	Beschreibung Description	
62398817	Endkappen-Set, Aluminium, eloxiert, Stärke: 2 mm, 2 Stück inkl. 8 Schrauben | end cap set, aluminium, anodised, thickness: 2 mm, 2 pieces incl. 8 screws	
62398998	Endkappen-Set, Aluminium, eloxiert, mit schraubloser Sichtfläche, Stärke (ohne Befestigungslasche): 2 mm, 2 Stück | end cap set, aluminium, anodised, with screwless visible surface, thickness (without fixing strap): 2 mm, 2 pieces	
62399846	Endkappen-Set opal, PC, passend für Kunststoffabdeckung hoch 6239984#, Stärke (ohne Haltestifte): 2 mm, 2 Stück. Achtung: Die Endkappe 62398817 oder 62398998 wird zusätzlich benötigt | end cap set opal, PC, suitable for high plastic diffuser 6239984#, thickness (without holding pins): 2 mm, 2 pieces. Attention: The end cap 62398817 or 62398998 is additionally required!	

EINLEGER | INSERT

Artikel-Nr. Item no.	Beschreibung Description	
6239884#	CATania 30-Einlegerprofil, Aluminium, eloxiert, asymmetrisch, zur Aufnahme von LED-Streifen der LEDlight flex-Serien, kombinierbar mit GARliano-Abdeckungen (Seite 297), Lichtablenkung um 14° | CATania insert profile, asymmetrical, aluminium, anodised, for mounting LED strips of the LEDlight flex series, combinable with GARliano diffuser (page 297), light deflection 14°	
6239882#	CATania 30-Einlegerprofil, Aluminium, eloxiert, zur Aufnahme von LED-Platinen mit einer max. Breite von 23,5 mm | CATania 30 insert profile, aluminium, anodised, for mounting of LED PCBs with a maximum width of 23.5 mm	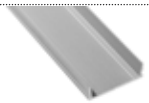

ZUBEHÖR | ACCESSORIES

Artikel-Nr. Item no.	Beschreibung Description	
62398801	Winkelhalterung für eine 90°-Wandmontage, Aluminium, eloxiert, 2 Stück inkl. 2 Linsenkopfschrauben zur Befestigung der Halterung am Profil | angle brackets for a 90° wall installation, aluminium, anodised, 2 pieces incl. 2 rounded head screws for attaching the brackets to the profile	
62398802	Verbinder-Set gerade, Metall, 2 Sück inkl. 8 Madenschrauben | connector set straight, metal, 2 pieces incl. 8 grub screws	
62398803	Verbinder-Set 90°-Winkel, Metall, 2 Stück inkl. 8 Madenschrauben | connector set 90°-angle, metal, 2 pieces incl. 8 grub screws	
62398806	Profilverbinder einstellbar, für eine abbiegende Lichtlinie, V2A-Edelstahl, 1 Stück inkl. 1 Senkkopf- und 4 Madenschrauben | profile connector, adjustable, for an angled light line, 304 stainless steel, 1 piece, incl. 1 countersunk head screw and 4 grub screws	
65400170	Abhängungen zur Deckenbefestigung, Metall, vernickelt, (2x 150 cm-Drahtseile, Ø 1 mm, mit M4-Gewinde, 2x Deckenhalter, 2x Profilhalter) | suspension for ceiling mount, (2x 150 cm wire cable, Ø 1 mm, with M4 thread, 2x suspension brackets, 2x profile brackets)	
62399788	Spannungsführende Seilabhängung zur Abhängung von Pendelleuchten an einem Baldachin, Metall, chrom, matt, max. Strom: 4,5 A, 2x 0,5 mm², Arbeitslast pro Seil: 4 kg (2x 230 cm-Drahtseile, Ø 1,5 mm, 4x Seilhalter, 4x Flachmutter M10x1, 2x Schrumpfschlauch 10 mm), max. Pendellänge 150 cm | Voltage-carrying wire suspension for suspension of pendant luminaires from a canopy, metal, chrome, matt, max. current: 4.5 A, 2x 0.5 mm², load per wire: 4 kg (2x 230 cm wire ropes, Ø 1.5 mm, 4x cable holder, 4x flat nut M10x1, 2x shrink tubing 10 mm), max. pendant suspension length 150 cm	

Sowohl Aluminiumprofile als auch Kunststoffabdeckungen haben standardmäßig eine positive Längentoleranz und können somit wenige Millimeter voneinander abweichen. Diese Toleranz kann durch Artikel-Nr. 62397000 (Sägen auf Passmaß) angeglichen werden. | As a rule, both aluminium profiles and plastic diffuser have a positive length tolerance and can therefore deviate from each other by a few millimetres. This tolerance can be compensated for with article no. 62397000 (cutting to size).

Längenausdehnung bei Temperaturänderung beachten (siehe Seite 375). | Please consider linear extension with temperature variations (see page 375).

* Versandkosten für Aluminiumprofile/Kunststoffabdeckungen mit Längen: 3,02 m und 5,03 m bitte gesondert anfragen |
* Please inquire separately for shipping costs for aluminum profiles/plastic diffusers with lengths: 3.02 m and 5.03 m

CATania 3060 BLACKLINE

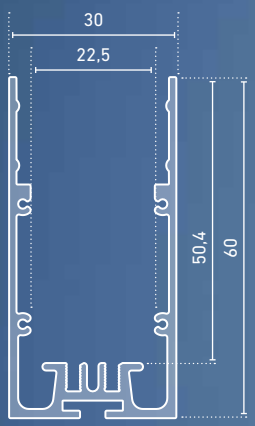

» hochwertiges Profil aus Aluminium, schwarz eloxiert

» flexibel als Aufputz- oder Leuchtenprofil einsetzbar

» auch mit lichtdurchlässiger, schwarzer Abdeckung für designrelevante Projekte erhältlich

» Netzteile 66000315 und 66000316 (siehe Seiten 362 ff.) integrierbar

» in Verbindung mit opalschwarzer oder opalweißen Abdeckungen und dem jeweils dafür passenden LEDlight flex (bis Pitch 15*) ist eine homogene Lichtlinie möglich (Details siehe Hinweis auf Seite 375)

» high quality aluminium profile, black, anodised

» flexibly useable as surface-mounted or luminaire profile

» also available with light transmitting black f diffuser for design-relevant projects

» power supply units (66000315 and 66000316 - see pages 362 ff.) can be integrated

» in combination with an opal black or opal white diffuser and compatible LEDlight flex (up to pitch 15*), a homogenous light distribution can be achieved (details see note on page 375)

* bis Pitch 25 bei Einsatz einer hohen Abdeckung | * up to pitch 25 when using high diffuser

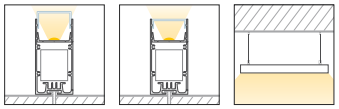

CATania 3060 Blackline

ABMESSUNGEN: 30 x 60 mm | DIMENSIONS: 30 x 60 mm

Artikel-Nr. Item no.	Länge Length
62398771	1.000 mm
62398772	2.010 mm
62398773	3.020 mm*
62398775	5.030 mm*

Bestellen Sie Ihr Aluminiumprofil/Kunststoffabdeckung auf Wunschlänge | Order your aluminum profile/plastic diffuser in desired length

62397000 Zuschnitt Aluminiumprofil oder Kunststoffabdeckung, je Schnitt | cut to size aluminum profile or plastic diffuser, per cut

ABDECKUNGEN | DIFFUSER

ABMESSUNGEN: 27,4 x 7,9 mm | DIMENSIONS: 27.4 x 7.9 mm

Artikel-Nr. Item no.	Beschreibung Description	
6239969#	Abdeckung opalschwarz, PMMA, für eine homogene und blendfreie Lichtverteilung | diffuser opal black, PMMA, for a homogenous and glare-free light distribution	
6239982#	Abdeckung opalweiß, PMMA, für eine homogene und blendfreie Lichtverteilung | diffuser opal white, PMMA, for a homogenous and glare-free light distribution	
6239985#	Abdeckung satiniert, PMMA, für eine diffuse Lichtverteilung bei gleichzeitigem Verbergen der Technik | diffuser satined, PMMA, for a diffused light distribution and concealment of the technology	
6239986#	Abdeckung klar, PMMA, für eine maximale Lichtausbeute bei gleichzeitigem Schutz der Technik | diffuser clear, PMMA, for maximum light yield and protection of the LED strip	
6239987#	Abdeckung Prisma, PMMA, zur Verringerung der Blendwirkung | diffuser prisma, PMMA, to reduce the dazzling effect	

ABMESSUNGEN: 30 x 27,8 mm | DIMENSIONS: 30 x 27.8 mm

Artikel-Nr. Item no.	Beschreibung Description	
6239984#	Abdeckung hoch, opalweiß, PMMA, 180°, für eine rundum homogene Lichtverteilung | diffuser high, opal white, PMMA, 180°, for an all-round homogenous light distribution	

Bitte ersetzen Sie in der Artikel-Nr. # durch die gewünschte Länge | please replace the # in the item number with the required length

Länge | length: #=1: 1 m #=2: 2,01 m #=3: 3,02 m #=5: 5,03 m

EINLEGER | INSERT

Artikel-Nr. Item no.	Beschreibung Description	
6239878#	CATania 30-Einlegerprofil, Aluminium, schwarz eloxiert, zur Aufnahme von LED-Platinen mit einer max. Breite von 23,5 mm | CATania 30 insert profile, aluminium, black anodised, for mounting of LED PCBs with a maximum width of 23.5 mm	

ENDKAPPEN | END CAPS

Artikel-Nr. Item no.	Beschreibung Description	
62398777	Endkappen-Set mit schraubloser Sichtfläche, Aluminium, schwarz eloxiert, Stärke (ohne Befestigungslasche): 2 mm, 2 Stück | end cap set with screwless visible surface, aluminium, black, anodised, thickness (excl. fixing clip): 2 mm	
62399846	Endkappen-Set opal, PC, passend für Kunststoffabdeckung hoch 6239984#, Stärke (ohne Haltestifte): 2 mm, 2 Stück. Achtung: Die Endkappe 62398777 wird zusätzlich benötigt! | end cap set opal, PC, suitable for high plastic diffuser 6239984#, thickness (without holding pins): 2 mm, 2 pieces. Attention: The end cap 62398777 is additionally required!	

ZUBEHÖR | ACCESSORIES

Artikel-Nr. Item no.	Beschreibung Description	
62398802	Verbinder-Set gerade, Metall, 2 Sück inkl. 8 Madenschrauben | connector set straight, metal, 2 pieces incl. 8 grub screws	
62398803	Verbinder-Set 90°-Winkel, Metall, 2 Stück inkl. 8 Madenschrauben | connector set 90°-angle, metal, 2 pieces incl. 8 grub screws	
62398806	Profilverbinder einstellbar, für eine abbiegende Lichtlinie, V2A-Edelstahl, 1 Stück inkl. 1 Senkkopf- und 4 Madenschrauben | profile connector, adjustable, for an angled light line, 304 stainless steel, 1 piece, incl. 1 countersunk head screw and 4 grub screws	
65400170	Abhängungen zur Deckenbefestigung, Metall, vernickelt, (2x 150 cm-Drahtseile, Ø 1 mm, mit M4-Gewinde, 2x Deckenhalter, 2x Profilhalter) | suspension for ceiling mount, (2x 150 cm wire cable, Ø 1 mm, with M4 thread, 2x suspension brackets, 2x profile brackets)	

Sowohl Aluminiumprofile als auch Kunststoffabdeckungen haben standardmäßig eine positive Längentoleranz und können somit wenige Millimeter voneinander abweichen. Diese Toleranz kann durch Artikel-Nr. 62397000 (Sägen auf Passmaß) angeglichen werden. | As a rule, both aluminium profiles and plastic diffuser have a positive length tolerance and can therefore deviate from each other by a few millimetres. This tolerance can be compensated for with article no. 62397000 (cutting to size).

Längenausdehnung bei Temperaturänderung beachten (siehe Seite 375). | Please consider linear extension with temperature variations (see page 375).

* Versandkosten für Aluminiumprofile/Kunststoffabdeckungen mit Längen: 3,02 m und 5,03 m bitte gesondert anfragen |
* Please inquire separately for shipping costs for aluminum profiles/plastic diffusers with lengths: 3.02 m and 5.03 m

CATania 3060 DUO

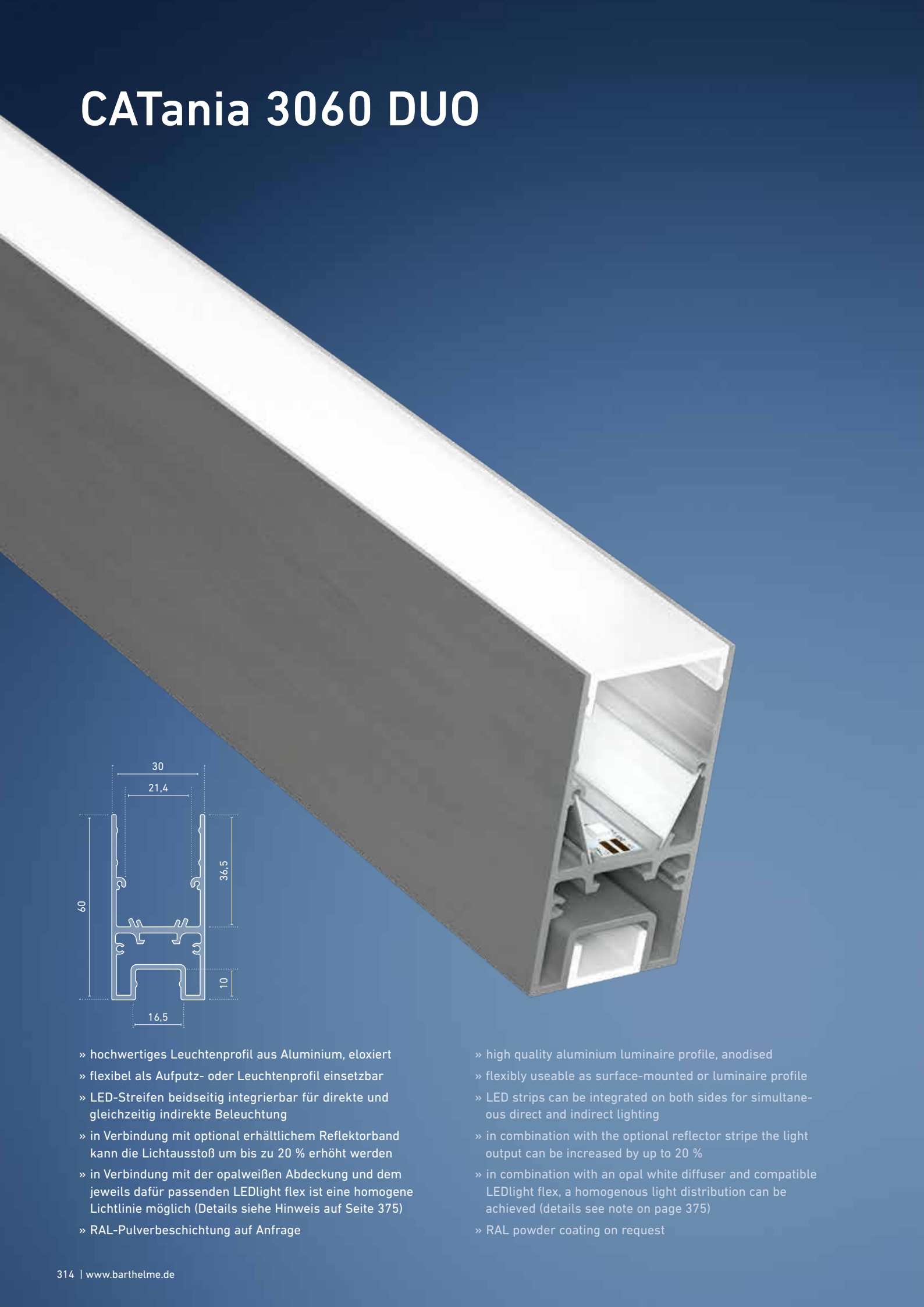

» hochwertiges Leuchtenprofil aus Aluminium, eloxiert
» flexibel als Aufputz- oder Leuchtenprofil einsetzbar
» LED-Streifen beidseitig integrierbar für direkte und gleichzeitig indirekte Beleuchtung
» in Verbindung mit optional erhältlichem Reflektorband kann die Lichtausstoß um bis zu 20 % erhöht werden
» in Verbindung mit der opalweißen Abdeckung und dem jeweils dafür passenden LEDlight flex ist eine homogene Lichtlinie möglich (Details siehe Hinweis auf Seite 375)
» RAL-Pulverbeschichtung auf Anfrage

» high quality aluminium luminaire profile, anodised
» flexibly useable as surface-mounted or luminaire profile
» LED strips can be integrated on both sides for simultaneous direct and indirect lighting
» in combination with the optional reflector stripe the light output can be increased by up to 20 %
» in combination with an opal white diffuser and compatible LEDlight flex, a homogenous light distribution can be achieved (details see note on page 375)
» RAL powder coating on request

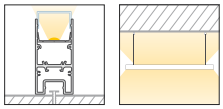

CATania 3060 DUO

ABMESSUNGEN: 30 x 60 mm | DIMENSIONS: 30 x 60 mm

Artikel-Nr. Item no.	Länge Length
62398791	1.000 mm
62398792	2.010 mm
62398793	3.020 mm*
62398795	5.030 mm*

Bestellen Sie Ihr Aluminiumprofil/Kunststoffabdeckung auf Wunschlänge | Order your aluminum profile/plastic diffuser in desired length

62397000 Zuschnitt Aluminiumprofil oder Kunststoffabdeckung, je Schnitt | cut to size aluminum profile or plastic diffuser, per cut

ABDECKUNGEN | DIFFUSER

ABMESSUNGEN: 27,4 x 7,9 mm | DIMENSIONS: 27.4 x 7.9 mm

Artikel-Nr. Item no.	Beschreibung Description	
6239982#	Abdeckung opalweiß, PMMA, für eine homogene und blendfreie Lichtverteilung | diffuser opal white, PMMA, for a homogenous and glare-free light distribution	
6239985#	Abdeckung satiniert, PMMA, für eine diffuse Lichtverteilung bei gleichzeitigem Verbergen der Technik | diffuser satined, PMMA, for a diffused light distribution and concealment of the technology	
6239986#	Abdeckung klar, PMMA, für eine maximale Lichtausbeute bei gleichzeitigem Schutz der Technik | diffuser clear, PMMA, for maximum light yield and protection of the LED strip	
6239987#	Abdeckung Prisma, PMMA, zur Verringerung der Blendwirkung | diffuser prisma, PMMA, to reduce the dazzling effect	
62398851 (1 m) 62398852 (2 m)	Abdeckung, Aluminium, eloxiert, z.B. zum Verbergen von Steuerungstechnik | diffuser aluminium, anodised, for concealment of control technology	

ABMESSUNGEN: 30 x 27,8 mm | DIMENSIONS: 30 x 27.8 mm

Artikel-Nr. Item no.	Beschreibung Description	
6239984#	Abdeckung hoch, opalweiß, PMMA, 180°, für eine rundum homogene Lichtverteilung | diffuser high, opal white, PMMA, 180°, for an all-round homogenous light distribution	

ABMESSUNGEN: 14,8 x 8 mm | DIMENSIONS: 14.8 x 8 mm

Artikel-Nr. Item no.	Beschreibung Description	
6239937#	Abdeckung satiniert, PMMA, für eine diffuse Lichtverteilung bei gleichzeitigem Verbergen der Technik | diffuser satined, PMMA, for a diffused light distribution and concealment of the technology	

EINLEGER | INSERT

Artikel-Nr. Item no.	Beschreibung Description	
6239884#	CATania 30-Einlegerprofil, Aluminium, eloxiert, asymmetrisch, zur Aufnahme von LED-Streifen der LEDlight flex-Serien, kombinierbar mit GARliano-Abdeckungen (Seite 297), Lichtablenkung um 14° | CATania insert profile, asymmetrical, aluminium, anodised, for mounting LED strips of the LEDlight flex series, combinable with GARliano diffuser (page 297), light deflection 14°	
6239882#	CATania 30-Einlegerprofil, Aluminium, eloxiert, zur Aufnahme von LED-Platinen mit einer max. Breite von 23,5 mm | CATania 30 insert profile, aluminium, anodised, for mounting of LED PCBs with a maximum width of 23.5 mm	

ENDKAPPEN | END CAPS

Artikel-Nr. Item no.	Beschreibung Description	
62398817	Endkappen-Set, Aluminium, eloxiert, Stärke: 2 mm, 2 Stück inkl. 8 Schrauben | end cap set, aluminium, anodised, 2 pieces, thickness: 2 mm, incl. 8 screws	
62399846	Endkappen-Set opal für Abdeckung hoch 180°, PC, passend für Kunststoffabdeckung hoch 6239984#, Stärke (ohne Haltestifte): 2 mm, 2 Stück Achtung: Die Endkappe 62398817 wird zusätzlich benötigt! | end cap set opal, PC, suitable for high plastic diffuser 6239984#, thickness (without holding pins): 2 mm, 2 pieces. Attention: The end cap 62398817 is additionally required!	

ZUBEHÖR | ACCESSORIES

Artikel-Nr. Item no.	Beschreibung Description	
62399816 alanod	Reflektorband für LED-Profil CATania, Breite: 15,5 mm, Meterware, Lichtreflektion > 97 % | reflector tape for LED aluminium profile CATania, width: 15.5 mm, sold by the meter, light reflection > 97 %	
62399817 alanod	Reflektorband für LED-Profil CATania, Breite 15,5 mm, Rolle 10 m, Lichtreflektion > 97 % | reflector tape for LED profile CATania, width: 15.5 mm, reel 10 m, light reflection > 97 %	
62399934	Halter-Set à 50 mm, Aluminium, eloxiert, 2 Stück inkl. 2 Schrauben und 2 Dübel | bracket set à 50 mm, aluminium, anodised, 2 pieces, incl. 2 dowels and 2 screws	
62399919	Profilverbinder, Metall, 1 Stück inkl. 2 Madenschrauben | profile connector, metal, 1 piece incl. 2 grub screws	
62399936	Profil-Eckverbinder 90°, Metall, 1 Stück inkl. 2 Madenschrauben | profile 90° connector, metal, 1 piece incl. 2 grub screws	
65300160	Abhängungen zur Deckenbefestigung, Metall, vernickelt, (2x 150 cm-Drahtseile, Ø 1 mm, mit M3-Gewinde, 2x Deckenhalter), inkl. Muttern. Hinweis: Zur Befestigung wird zusätzlich pro Abhängeset, ein Halterset 62399934 benötigt | suspension for ceiling mount, metal, nickel-plated, (2x 150 cm wire cable Ø 1 mm with M3 thread, 2x suspension brackets), incl. screw nuts. Note: an additional holder set 62399934 is required for mounting of each suspension set	

Bitte ersetzen Sie in der Artikel-Nr. # durch die gewünschte Länge |
please replace the # in the item number with the required length
Länge | length: #=1: 1 m #=2: 2,01 m #=3: 3,02 m #=5: 5,03 m

Sowohl Aluminiumprofile als auch Kunststoffabdeckungen haben standardmäßig eine positive Längentoleranz und können somit wenige Millimeter voneinander abweichen. Diese Toleranz kann durch Artikel-Nr. 62397000 (Sägen auf Passmaß) angeglichen werden. | As a rule, both aluminium profiles and plastic diffuser have a positive length tolerance and can therefore deviate from each other by a few millimetres. This tolerance can be compensated for with article no. 62397000 (cutting to size).

Längenausdehnung bei Temperaturänderung beachten (siehe Seite 375). | Please consider linear extension with temperature variations (see page 375).

* Versandkosten für Aluminiumprofile/Kunststoffabdeckungen mit Längen: 3,02 m und 5,03 m bitte gesondert anfragen |
* Please inquire separately for shipping costs for aluminum profiles/plastic diffusers with lengths: 3.02 m and 5.03 m

CATania 4040

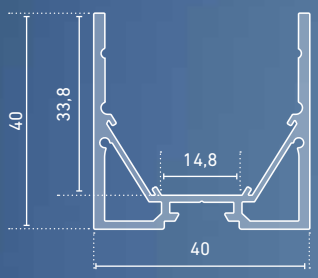

» hochwertiges Profil aus Aluminium, eloxiert
» flexibel als Aufputz- oder Leuchtenprofil einsetzbar
» zwei mitlaufende Hohlräume bieten Platz zur verdeckten Kabelführung
» erhöhter Lichtausstoß durch integrierten Reflektor
» in Verbindung mit optional erhältlichem Reflektorband kann die Lichtausstoß um bis zu 20 % erhöht werden
» Abdeckungen sind in drei Höhen montierbar (entblendet, bündig, 180°)
» in Verbindung mit den opalweißen Abdeckungen und dem jeweils dafür passenden LEDlight flex ist eine homogene Lichtlinie möglich (Details siehe Hinweis auf Seite 375)
» RAL-Pulverbeschichtung auf Anfrage

» high quality aluminium profile, anodised
» flexibly useable as surface-mounted or luminaire profile
» with two parallel hollow spaces which can be used as concealed cable channels
» increased light output through integrated reflector
» in combination with the optional reflector stripe the light output can be increased by up to 20 %
» the diffusers can be installed in three levels (shielded, flush or 180°
» in combination with an opal white diffuser and compatible LEDlight flex, a homogenous light distribution can be achieved (details see note on page 375)
» RAL powder coating on request

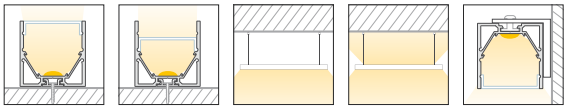

CATania 4040

ABMESSUNGEN: 40 x 40 mm | DIMENSIONS: 40 x 40 mm

Artikel-Nr. Item no.	Länge Length
62398941	1.000 mm
62398942	2.010 mm
62398943	3.020 mm*
62398945	5.030 mm*

Bestellen Sie Ihr Aluminiumprofil/Kunststoffabdeckung auf Wunschlänge | Order your aluminum profile/plastic diffuser in desired length

62397000 Zuschnitt Aluminiumprofil oder Kunststoffabdeckung, je Schnitt | cut to size aluminum profile or plastic diffuser, per cut

ABDECKUNGEN | DIFFUSER

ABMESSUNGEN: 37,3 x 8,5 mm | DIMENSIONS: 37.3 x 8.5 mm

Artikel-Nr. Item no.	Beschreibung Description	
6239896#	Abdeckung opalweiß, PMMA, für eine homogene und blendfreie Lichtverteilung | diffuser opal white, PMMA, for a homogenous and glare-free light distribution	
6239897#	Abdeckung satiniert, PMMA, für eine diffuse Lichtverteilung bei gleichzeitigem Verbergen der Technik | diffuser satined, PMMA, for a diffused light distribution and concealment of the technology	
6239895#	Abdeckung klar, PMMA, für eine maximale Lichtausbeute bei gleichzeitigem Schutz der Technik | diffuser clear, PMMA, for maximum light yield and protection of the LED strip	
6239968#	Abdeckung Prisma, PMMA, zur Verringerung der Blendwirkung | diffuser prisma, PMMA, to reduce the dazzling effect	

ABMESSUNGEN: 40 x 33,6 mm | DIMENSIONS: 40 x 33.6 mm

Artikel-Nr. Item no.	Beschreibung Description	
6239966#	Abdeckung hoch, opalweiß, PMMA, 180°, für eine rundum homogene Lichtverteilung | diffuser high, opal white, PMMA, 180°, for an all-round homogenous light distribution	

ABMESSUNGEN: 40 x 20 mm | DIMENSIONS: 40 x 20 mm

Artikel-Nr. Item no.	Beschreibung Description	
6239962#	Abdeckung halbrund, opalweiß, PMMA, für eine rundum homogene Lichtverteilung | semi-circular diffuser, opal white, PMMA, for all-round homogeneous light distribution	

ABMESSUNGEN: 13,8 x 4,2 mm | DIMENSIONS: 13.8 x 4.2 mm

Artikel-Nr. Item no.	Beschreibung Description	
6239823#	Abdeckung satiniert, PC, für indirektes Licht bei abgehängter Leuchte | diffuser satined, PC, for indirect light with suspended luminaire	

Bitte ersetzen Sie in der Artikel-Nr. # durch die gewünschte Länge | please replace the # in the item number with the required length

Länge | length: #=1: 1 m #=2: 2,01 m #=3: 3,02 m #=5: 5,03 m

ENDKAPPEN | END CAPS

Artikel-Nr. Item no.	Beschreibung Description	
62399626	Endkappen-Set, halbrund, Aluminium, eloxiert, passend für Kunststoffabdeckung halbrund 6239962#, Stärke: 2 mm, 2 Stück inkl. 4 Schrauben | end cap set, semi-circular, aluminium, anodized, suitable for semi-circular plastic diffuser (6239962#), thickness: 2 mm, 2 pieces incl. 4 screws	
62399648	Endkappen-Set opal, PC, passend für Kunststoffabdeckung hoch 6239966#, Stärke (ohne Haltestifte): 2 mm, 2 Stück. Achtung: Die Endkappe 62398946 od. 62398947 wird zusätzlich benötigt! end cap set opal, PC, suitable for high plastic diffuser 6239966#, thickness (without retaining pins): 2 mm, 2 pieces. Attention: the end cap 62398946 or 62398947 is additionally required!	

ENDKAPPEN | END CAPS

Artikel-Nr. Item no.	Beschreibung Description	
62398946	Endkappen-Set Standard, Aluminium, eloxiert, Stärke: 2 mm, 2 Stück inkl. 4 Schrauben | end cap set standard, aluminium, anodised, thickness: 2 mm, 2 pieces incl. 4 screws	
62398947	Endkappen-Set, Aluminium, eloxiert, mit schraubloser Sichtfläche, Stärke (ohne Befestigungslasche): 2 mm, 2 Stück | end cap set, aluminium, anodised, with screwless visible surface, thickness (without fixing strap): 2 mm, 2 pieces	

ZUBEHÖR | ACCESSORIES

Artikel-Nr. Item no.	Beschreibung Description	
62399816 alanod	Reflektorband für LED-Profil CATania, Breite: 15,5 mm, Meterware, Lichtreflektion > 97 % | reflector tape for LED aluminium profile CATania, width: 15.5 mm, sold by the meter, light reflection > 97 %	
62399817 alanod	Reflektorband für LED-Profil CATania, Breite 15,5 mm, Rolle 10 m, Lichtreflektion > 97 % | reflector tape for LED profile CATania, width: 15.5 mm, reel 10 m, light reflection > 97 %	
62399906	Halter-Set, V2A-Edelstahl, 2 Stück, inkl. 2 Schrauben, | bracket set, 304 stainless steel, 2 pieces, incl. 2 screws	
62398801	Winkelhalterung für eine 90°-Wandmontage, Aluminium, eloxiert, 2 Stück inkl. 2 Linsenkopfschrauben zur Befestigung der Halterung am Profil | angle brackets for a 90° wall installation, aluminium, anodised, 2 pieces incl. 2 rounded head screws for attaching the brackets to the profile	
62399919	Profilverbinder, Metall, 1 Stück inkl. 2 Madenschrauben | profile connector, metal, 1 piece incl. 2 grub screws	
62399936	Profil-Eckverbinder 90°, Metall, 1 Stück inkl. 2 Madenschrauben | profile 90° connector, metal, 1 piece incl. 2 grub screws	
62398806	Profilverbinder einstellbar, für eine abbiegende Lichtlinie, V2A-Edelstahl, 1 Stück inkl. 1 Senkkopf- und 4 Madenschrauben | profile connector, adjustable, for an angled light line, 304 stainless steel, 1 piece, incl. 1 countersunk head screw and 4 grub screws	
65400100	Abhängungen zur Deckenbefestigung, Metall, vernickelt, (2x 150 cm-Drahtseile, Ø 1 mm, mit M4-Gewinde, 2x Deckenhalter, 2x Montageplatte) | suspension for ceiling mount, metal, nickel-plated, (2x 150 cm wire cable, Ø 1 mm, with M4 thread, 2x suspension brackets, 2x mounting plates)	
65400150	Abhängungen zur Deckenbefestigung, Metall, vernickelt, (4x 150 cm-Drahtseile, Ø 1 mm, mit M4-Gewinde, 4x Deckenhalter, 4x Montageplatte) für Profil-Längen > 3 m | suspension for ceiling mount, metal, nickel-plated, (4x 150 cm wire cable, Ø 1 mm, with M4 thread, 4x suspension brackets, 4x mounting plates) for profile lengths > 3 m	
62399908	Vandalensichere Halterung, Aluminium, eloxiert, mit Hilfe einer Imbusschraube (M2x 10) wird das verwendete LED-Profil am Halter fixiert. 1 Stück inkl. 1 Schraube, Abmessungen: 40 x 27 x 5 mm | vandal-proof mounting, aluminum, anodised, the LED profile used is fixed to the holder with the help of an Allen screw (M2x 10). 1 piece incl. 1 screw, dimensions: 40 x 27 x 5 mm	

Sowohl Aluminiumprofile als auch Kunststoffabdeckungen haben standardmäßig eine positive Längentoleranz und können somit wenige Millimeter voneinander abweichen. Diese Toleranz kann durch Artikel-Nr. 62397000 (Sägen auf Passmaß) angeglichen werden. | As a rule, both aluminium profiles and plastic diffuser have a positive length tolerance and can therefore deviate from each other by a few millimetres. This tolerance can be compensated for with article no. 62397000 (cutting to size).

Längenausdehnung bei Temperaturänderung beachten (siehe Seite 375). | Please consider linear extension with temperature variations (see page 375).

* Versandkosten für Aluminiumprofile/Kunststoffabdeckungen mit Längen: 3,02 m und 5,03 m bitte gesondert anfragen |
* Please inquire separately for shipping costs for aluminum profiles/plastic diffusers with lengths: 3.02 m and 5.03 m

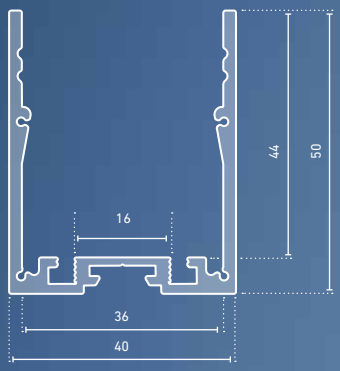

CATania 4050

» hochwertiges Profil aus Aluminium, eloxiert
» flexibel als Aufputz- oder Leuchtenprofil einsetzbar
» Netzteile 66000315 und 66000316 (siehe Seiten 362 ff.) integrierbar
» in Verbindung mit den opalweißen Abdeckungen und dem jeweils dafür passenden LEDlight flex (bis Pitch 12*) ist eine homogene Lichtlinie möglich (Details siehe Hinweis auf Seite 375)
» RAL-Pulverbeschichtung auf Anfrage

» high quality aluminium profile, anodised
» flexibly usable as surface-mounted or luminaire profile
» power supply units (66000315 and 66000316 - see pages 362 ff.) can be integrated
» in combination with an opal white diffuser and compatible LEDlight flex (up to pitch 12*), a homogenous light distribution can be achieved (details see note on page 375)
» RAL powder coating on request

* bis Pitch 25 bei Einsatz einer hohen Abdeckung | * up to pitch 25 when using high diffuser

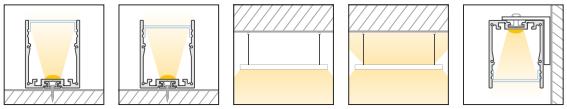

CATania 4050

ABMESSUNGEN: 40 x 50 mm | DIMENSIONS: 40 x 50 mm

Artikel-Nr. Item no.	Länge Length
62399641	1.000 mm
62399642	2.010 mm
62399643	3.020 mm*
62399645	5.030 mm*

Bestellen Sie Ihr Aluminiumprofil/Kunststoffabdeckung auf Wunschlänge | Order your aluminum profile/plastic diffuser in desired length

62397000 Zuschnitt Aluminiumprofil oder Kunststoffabdeckung, je Schnitt | cut to size aluminum profile or plastic diffuser, per cut

ABDECKUNGEN | DIFFUSER

ABMESSUNGEN: 37,3 x 8,5 mm | DIMENSIONS: 37.3 x 8.5 mm

Artikel-Nr. Item no.	Beschreibung Description	
6239896#	Abdeckung opalweiß, PMMA, für eine homogene und blendfreie Lichtverteilung | diffuser opal white, PMMA, for a homogenous and glare-free light distribution	
6239897#	Abdeckung satiniert, PMMA, für eine diffuse Lichtverteilung bei gleichzeitigem Verbergen der Technik | diffuser satined, PMMA, for a diffused light distribution and concealment of the technology	
6239895#	Abdeckung klar, PMMA, für eine maximale Lichtausbeute bei gleichzeitigem Schutz der Technik | diffuser clear, PMMA, for maximum light yield and protection of the LED strip	
6239968#	Abdeckung Prisma, PMMA, zur Verringerung der Blendwirkung | diffuser prisma, PMMA, to reduce the dazzling effect	
6239967#	Abdeckung, Aluminium, eloxiert, z.B. zum Verbergen von Steuerungstechnik | diffuser aluminium, anodised, for concealment of control technology	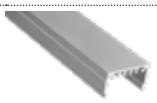

ABMESSUNGEN: 40 x 33,6 mm | DIMENSIONS: 40 x 33.6 mm

6239966#	Abdeckung hoch, opalweiß, PMMA, 180°, für eine rundum homogene Lichtverteilung | diffuser high, opal white, PMMA, 180°, for an all-round homogenous light distribution	

ABMESSUNGEN: 40 x 20 mm | DIMENSIONS: 40 x 20 mm

6239962#	Abdeckung halbrund, opalweiß, PMMA, für eine rundum homogene Lichtverteilung | semi-circular diffuser, opal white, PMMA, for all-round homogeneous light distribution	

ABMESSUNGEN: 13,8 x 4,2 mm | DIMENSIONS: 13.8 x 4.2 mm

6239823#	Abdeckung satiniert, PC, für indirektes Licht bei abgehängter Leuchte | diffuser satined, PC, for indirect light with suspended luminaire	

Bitte ersetzen Sie in der Artikel-Nr. # durch die gewünschte Länge | please replace the # in the item number with the required length

Länge | length: #=1: 1 m #=2: 2,01 m #=3: 3,02 m #=5: 5,03 m

ENDKAPPEN | END CAPS

Artikel-Nr. Item no.	Beschreibung Description	
62399646	Endkappen-Set Standard, Aluminium, eloxiert, Stärke: 2 mm, 2 Stück inkl. 4 Schrauben | end cap set standard, aluminium, anodised, thickness: 2 mm, 2 pieces incl. 4 screws	
62399647	Endkappen-Set, Aluminium, eloxiert, mit schraubloser Sichtfläche, Stärke (ohne Befestigungslasche): 2 mm, 2 Stück | end cap set, aluminium, anodised, with screwless visible surface, thickness (without fixing strap): 2 mm, 2 pieces	
62399627	Endkappen-Set, halbrund, Aluminium eloxiert, passend für Kunststoffabdeckung halbrund, 6239962#, Stärke: 2 mm, 2 Stück inkl. 8 Schrauben | end cap set, semi-circular, anodised aluminium, suitable for semi-circular plastic diffuser, 6239962#, thickness: 2 mm, 2 pieces incl. 8 screws	
62399648	Endkappen-Set opal, PC, passend für Kunststoffabdeckung hoch 6239966#, Stärke (ohne Haltestifte): 2 mm, 2 Stück. Achtung: Die Endkappe 62399646 oder 62399647 wird zusätzlich benötigt! | end cap set opal, PC, suitable for high plastic diffuser 6239966#, thickness (without retaining pins): 2 mm, 2 pieces. Attention: the end cap 62399646 or 62399647 is additionally required!	

EINLEGER | INSERT

Artikel-Nr. Item no.	Beschreibung Description	
6239965#	CATania 40-Einlegerprofil, Aluminium, pressblank, zur Aufnahme von LED-Streifen, Abmessungen: 37,3 x 12,5 mm | CATania 40 insert profile, mill finish, for mounting of LED strips, dimensions: 37.3 x 12.5 mm	

ZUBEHÖR | ACCESSORIES

Artikel-Nr. Item no.	Beschreibung Description	
62399906	Halter-Set, V2A-Edelstahl, 2 Stück, inkl. 2 Schrauben, | bracket set, 304 stainless steel, 2 pieces, incl. 2 screws	
62398801	Winkelhalterung für eine 90°-Wandmontage, Aluminium, eloxiert, 2 Stück inkl. 2 Linsenkopfschrauben zur Befestigung der Halterung am Profil | angle brackets for a 90° wall installation, aluminium, anodised, 2 pieces incl. 2 rounded head screws for attaching the brackets to the profile	
62399919	Profilverbinder, Metall, 1 Stück inkl. 2 Madenschrauben | profile connector, metal, 1 piece incl. 2 grub screws	
62399936	Profil-Eckverbinder 90°, Metall, 1 Stück inkl. 2 Madenschrauben | profile 90° connector, metal, 1 piece incl. 2 grub screws	
62398806	Profilverbinder einstellbar, für eine abbiegende Lichtlinie, V2A-Edelstahl, 1 Stück inkl. 1 Senkkopf- und 4 Madenschrauben | profile connector, adjustable, for an angled light line, 304 stainless steel, 1 piece, incl. 1 countersunk head screw and 4 grub screws grub screws, for an angled light line	
65400100	Abhängungen zur Deckenbefestigung, Metall, vernickelt, (2x 150 cm-Drahtseile, Ø 1 mm, mit M4-Gewinde, 2x Deckenhalter, 2x Montageplatte) | suspension for ceiling mount, metal, nickel-plated, (2x 150 cm wire cable, Ø 1 mm, with M4 thread, 2x suspension brackets, 2x mounting plates)	
65400150	Abhängungen zur Deckenbefestigung, Metall, vernickelt, (4x 150 cm-Drahtseile, Ø 1 mm, mit M4-Gewinde, 4x Deckenhalter, 4x Montageplatte) für Profil-Längen > 3 m | suspension for ceiling mount, metal, nickel-plated, (4x 150 cm wire cable, Ø 1 mm, with M4 thread, 4x suspension brackets, 4x mounting plates) for profile lengths > 3 m	
62399788	Spannungsführende Seilabhängung zur Abhängung von Pendelleuchten an einem Baldachin, Metall, chrom, matt, max. Strom: 4,5 A, 2x 0,5 mm², Arbeitslast pro Seil: 4 kg (2x 230 cm-Drahtseile, Ø 1,5 mm, 4x Seilhalter, 4x Flachmutter M10x1, 2x Schrumpfschlauch 10 mm), max. Pendellänge 150 cm | Voltage-carrying wire suspension for suspension of pendant luminaires from a canopy, metal, chrome, matt, max. current: 4.5 A, 2x 0.5 mm², load per wire: 4 kg (2x 230 cm wire ropes, Ø 1.5 mm, 4x cable holder, 4x flat nut M10x1, 2x shrink tubing 10 mm), max. pendant suspension length 150 cm	
62399908	Vandalensichere Halterung, Aluminium, eloxiert, mit Hilfe einer Imbusschraube (M2x 10) wird das verwendete LED-Profil am Halter fixiert. 1 Stück inkl. 1 Schraube, Abmessungen: 40 x 27 x 5 mm | vandal-proof mounting, aluminum, anodised, the LED profile used is fixed to the holder with the help of an Allen screw (M2x 10). 1 piece incl. 1 screw, dimensions: 40 x 27 x 5 mm	

Sowohl Aluminiumprofile als auch Kunststoffabdeckungen haben standardmäßig eine positive Längentoleranz und können somit wenige Millimeter voneinander abweichen. Diese Toleranz kann durch Artikel-Nr. 62397000 (Sägen auf Passmaß) angeglichen werden. | As a rule, both aluminium profiles and plastic covers have a positive length tolerance and can therefore deviate from each other by a few millimetres. This tolerance can be compensated for with article no. 62397000 (cutting to size).

Längenausdehnung bei Temperaturänderung beachten (siehe Seite 375). | Please consider linear extension with temperature variations (see page 375).

* Versandkosten für Aluminiumprofile/Kunststoffabdeckungen mit Längen: 3,02 m und 5,03 m bitte gesondert anfragen |
* Please inquire separately for shipping costs for aluminum profiles/plastic diffusers with lengths: 3.02 m and 5.03 m

CATania 6075

» hochwertiges Leuchtenprofil aus Aluminium, eloxiert
» flexibel als Aufputz- oder Leuchtenprofil einsetzbar
» Netzteile 66000315 und 66000316 (siehe Seiten 362 ff.) integrierbar
» die Abdeckung ist in drei Höhen montierbar (entblendet, bündig, 180°)
» erhöhter Lichtausstoß durch den im Einlegerprofil integrierten, weiß beschichteten Reflektor
» in Verbindung mit den opalweißen Abdeckungen und dem jeweils dafür passenden LEDlight flex ist eine homogene Lichtlinie möglich (Details siehe Hinweis auf Seite 375)
» RAL-Pulverbeschichtung auf Anfrage

» high quality luminaire aluminium profile, anodised
» flexibly useable as surface-mounted or luminaire profile
» power supply units (66000315 and 66000316 - see pages 362 ff.) can be integrated
» the diffuser can be installed in three levels (shielded, flush or 180°)
» increased light output through white powder coated reflector integrated in the profile insert
» in combination with an opal white diffuser and compatible LEDlight flex, a homogenous light distribution can be achieved (details see note on page 375)
» RAL powder coating on request

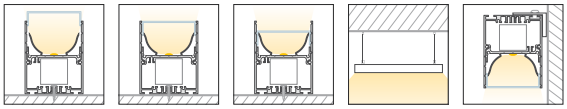

CATania 6075

ABMESSUNGEN: 60 x 75 mm | DIMENSIONS: 60 x 75 mm

Artikel-Nr. Item no.	Länge Length
62398861	1.000 mm
62398862	2.010 mm
62398863	3.020 mm*
62398865	5.020 mm*

Bestellen Sie Ihr Aluminiumprofil/Kunststoffabdeckung auf Wunschlänge | Order your aluminum profile/plastic diffuser in desired length

62397000 Zuschnitt Aluminiumprofil oder Kunststoffabdeckung, je Schnitt | cut to size aluminum profile or plastic diffuser, per cut

EINLEGER | INSERT

Artikel-Nr. Item no.	Beschreibung Description
6239887#	CATania 60-Einlegerprofil, Aluminium, eloxiert zur Aufnahme von LED-Streifen der LEDlight flex-Serien oder Platinen nach Zhaga-Klassen L28W2 und L56W2; Reflexionsflächen weiß pulverbeschichtet, für höhere Lichtausbeute | CATania 60 insert profile, aluminium, anodised, for installation of LED strips of the LEDlight flex series or PCBs according to Zhaga class L28W2 and L56W2; white powder coated reflective surface for increased luminous efficiency

ABDECKUNGEN | DIFFUSER

ABMESSUNGEN: 55,8 x 15 mm | DIMENSIONS: 55.8 x 15 mm

Artikel-Nr. Item no.	Beschreibung Description
6239893#	Abdeckung opalweiß, PMMA, für eine homogene und blendfreie Lichtverteilung | diffuser opal white, PMMA, for a homogenous and glare-free light distribution
6239892#	Abdeckung satiniert, PMMA, für eine diffuse Lichtverteilung bei gleichzeitigem Verbergen der Technik | diffuser satined, PMMA, for a diffused light distribution and concealment of the technology
6239891#	Abdeckung klar, PMMA, für eine maximale Lichtausbeute bei gleichzeitigem Schutz der Technik | diffuser clear, PMMA, for maximum light yield and protection of the LED strip

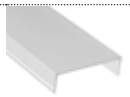

Bitte ersetzen Sie in der Artikel-Nr. # durch die gewünschte Länge | please replace the # in the item number with the required length

Länge | length: #=1: 1 m #=2: 2,01 m #=3: 3,02 m #=5: 5,03 m

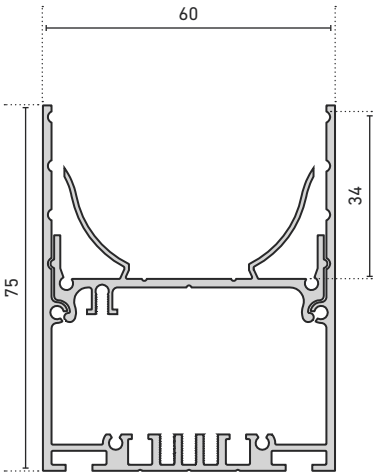

ENDKAPPEN | END CAPS

Artikel-Nr. Item no.	Beschreibung Description
62398866	Endkappen-Set, Aluminium, eloxiert, Stärke (ohne Erdungsbolzen): 2 mm, 2 Stück inkl. 8 Schrauben | end cap set, aluminium, anodised, thickness (without earthing bolt): 2 mm, 2 pieces, incl. 8 screws
62398868	Endkappen-Set, Aluminium, eloxiert, mit schraubloser Sichtfläche, Stärke (ohne Befestigungslasche): 2 mm, 2 Stück | end cap set, aluminium, anodised, with screwless visible surface, thickness (without fixing strap): 2 mm, 2 pieces
62398916	Endkappen-Set opal, PC, passend für Kunststoffabdeckung in 180°-Position, Stärke (ohne Haltestifte): 2 mm, 2 Stück Achtung: Die Endkappe 62398866 od. 62398868 wird zusätzlich benötigt! | end cap set opal, PC, suitable for plastic diffuser in 180° position, thickness (without holding pins): 2 mm, 2 pieces Attention: The end cap 62398866 or 62398868 is additionally required!

ZUBEHÖR | ACCESSORIES

Artikel-Nr. Item no.	Beschreibung Description
62398801	Winkelhalterung für eine 90°-Wandmontage, Aluminium, eloxiert, 2 Stück inkl. 2 Linsenkopfschrauben zur Befestigung der Halterung am Profil | angle brackets for a 90° wall installation, aluminium, anodised, 2 pieces incl. 2 rounded head screws for attaching the brackets to the profile
62398802	Verbinder-Set gerade, Metall, 2 Sück inkl. 8 Madenschrauben | connector set straight, metal, 2 pieces incl. 8 grub screws
62398803	Verbinder-Set 90°-Winkel, Metall, 2 Stück inkl. 8 Madenschrauben | connector set 90°-angle, metal, 2 pieces incl. 8 grub screws
62398806	Profilverbinder einstellbar, für eine abbiegende Lichtlinie, V2A-Edelstahl, 1 Stück inkl. 1 Senkkopf- und 4 Madenschrauben | profile connector, adjustable, for an angled light line, 304 stainless steel, 1 piece, incl. 1 countersunk head screw and 4 grub screws grub screws, for an angled light line
62398876	Abhängungen zur Deckenbefestigung, Metall, vernickelt, (2x 150 cm-Drahtseile, Ø 1 mm, 2x Deckenhalter, 2x Y-Profilhalter) | suspension for ceiling mount, metal, nickel-plated, (2x 150 cm wire cable, Ø 1 mm, 2x suspension brackets, 2x Y-profile holder)
62399788	Spannungsführende Seilabhängung zur Abhängung von Pendelleuchten an einem Baldachin, Metall, chrom, matt, max. Strom: 4,5 A, 2x 0,5 mm², Arbeitslast pro Seil: 4 kg (2x 230 cm-Drahtseile, Ø 1,5 mm, 4x Seilhalter, 4x Flachmutter M10x1, 2x Schrumpfschlauch 10 mm), max. Pendellänge 150 cm | Voltage-carrying wire suspension for suspension of pendant luminaires from a canopy, metal, chrome, matt, max. current: 4.5 A, 2x 0.5 mm², load per wire: 4 kg (2x 230 cm wire ropes, Ø 1.5 mm, 4x cable holder, 4x flat nut M10x1, 2x shrink tubing 10 mm), max. pendant suspension length 150 cm
62398878	Mikroraster zur Entblendung von LED-Leuchten, Raster-Länge: 50 cm, aneinanderreihbar | micro louvre for glare-free lighting of LED luminaires, louvre length: 50 cm, can be arranged next to each other

Sowohl Aluminiumprofile als auch Kunststoffabdeckungen haben standardmäßig eine positive Längentoleranz und können somit wenige Millimeter voneinander abweichen. Diese Toleranz kann durch Artikel-Nr. 62397000 (Sägen auf Passmaß) angeglichen werden. | As a rule, both aluminium profiles and plastic diffuser have a positive length tolerance and can therefore deviate from each other by a few millimetres. This tolerance can be compensated for with article no. 62397000 (cutting to size).

Längenausdehnung bei Temperaturänderung beachten (siehe Seite 375). | Please consider linear extension with temperature variations (see page 375).

* Versandkosten für Aluminiumprofile/Kunststoffabdeckungen mit Längen: 3,02 m und 5,03 m bitte gesondert anfragen |
* Please inquire separately for shipping costs for aluminum profiles/plastic diffusers with lengths: 3.02 m and 5.03 m

CATania 6075 T

» hochwertiges Leuchtenprofil aus Aluminium, eloxiert
» flexibel als Einbau- oder Leuchtenprofil einsetzbar
» Netzteile 66000315 und 66000316 (siehe Seiten 362 ff.) integrierbar
» die Abdeckung ist in drei Höhen montierbar (entblendet, bündig, 180°)
» erhöhter Lichtausstoß durch den im Einlegerprofil integrierten, weiß beschichteten Reflektor
» in Verbindung mit der opalweißen Abdeckung und dem jeweils dafür passenden LEDlight flex ist eine homogene Lichtlinie möglich (Details siehe Hinweis auf Seite 375)
» RAL-Pulverbeschichtung auf Anfrage

» high quality luminaire aluminium profile, anodised
» flexibly useable as recessed or luminaire profile
» power supply units (66000315 and 66000316 - see pages 362 ff.) can be integrated
» the diffuser can be installed in three levels (shielded, flush or 180°)
» increased light output through white powder coated reflector integrated in the profile insert
» in combination with an opal white diffuser and compatible LEDlight flex, a homogenous light distribution can be achieved (details see note on page 375)
» RAL powder coating on request

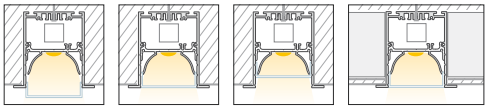

CATania 6075 T

ABMESSUNGEN: 80 x 75 mm, AUSSCHNITT: 62 mm | DIMENSIONS: 80 x 75 mm, CUT-OUT: 62 mm

Artikel-Nr. Item no.	Länge Length
62398891	1.000 mm
62398892	2.010 mm
62398893	3.020 mm*
62398895	5.030 mm*

Bestellen Sie Ihr Aluminiumprofil/Kunststoffabdeckung auf Wunschlänge | Order your aluminum profile/plastic diffuser in desired length

62397000 Zuschnitt Aluminiumprofil oder Kunststoffabdeckung, je Schnitt | cut to size aluminum profile or plastic diffuser, per cut

EINLEGER | INSERT

Artikel-Nr. Item no.	Beschreibung Description
6239887#	CATania 60-Einlegerprofil, Aluminium, eloxiert, zur Aufnahme von LED-Serien der LEDlight flex-Familie oder Platinen nach Zhaga-Klassen L28W2 und L56W2; Reflexionsflächen weiß pulverbeschichtet, für höhere Lichtausbeute | CATania 60 insert profile, aluminium, anodised, for installation of LED strips of the LEDlight flex series or PCBs according to Zhaga class L28W2 and L56W2; white powder coated reflective surface for increased luminous efficiency

ABDECKUNGEN | DIFFUSER

ABMESSUNGEN: 55,8 x 15 mm | DIMENSIONS: 55.8 x 15 mm

Artikel-Nr. Item no.	Beschreibung Description
6239893#	Abdeckung opalweiß, PMMA, für eine homogene und blendfreie Lichtverteilung | diffuser opal white, PMMA, for a homogenous and glare-free light distribution
6239892#	Abdeckung satiniert, PMMA, für eine diffuse Lichtverteilung bei gleichzeitigem Verbergen der Technik | diffuser satined, PMMA, for a diffused light distribution and concealment of the technology
6239891#	Abdeckung klar, PMMA, für eine maximale Lichtausbeute bei gleichzeitigem Schutz der Technik | diffuser clear, PMMA, for maximum light yield and protection of the LED strip

Bitte ersetzen Sie in der Artikel-Nr. # durch die gewünschte Länge | please replace the # in the item number with the required length

Länge | length: #=1: 1 m #=2: 2,01 m #=3: 3,02 m #=5: 5,03 m

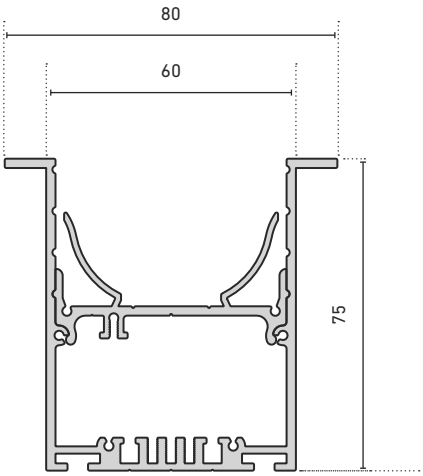

ENDKAPPEN | END CAPS

Artikel-Nr. Item no.	Beschreibung Description
62398896	Endkappen-Set, Aluminium, eloxiert, Stärke (inkl. Flügel, ohne Erdungsbolzen): 12 mm, 2 Stück inkl. 8 Schrauben | end cap set, aluminium, anodised, thickness (incl. wings, without earthing bolt): 12 mm, 2 pieces incl. 8 screws
62398916	Endkappen-Set opal, PC, passend für Kunststoffabdeckung in 180°-Position, Stärke (ohne Haltestifte): 2 mm, 2 Stück Achtung: Die Endkappe 62398896 wird zusätzlich benötigt! | end cap set opal, PC, suitable for plastic diffuser in 180° position, thickness (without holding pins): 2 mm, 2 pieces Attention: The end cap 62398896 is additionally required!

ZUBEHÖR | ACCESSORIES

Artikel-Nr. Item no.	Beschreibung Description
62398897	Haltebügel-Set, Stahl, verzinkt, 2 Stück inkl. 2 Schrauben | holding bracket set, steel, galvanized, 2 pieces, incl. 2 screws
62398802	Verbinder-Set gerade, Metall, 2 Sück inkl. 8 Madenschrauben | connector set straight, metal, 2 pieces incl. 8 grub screws
62398803	Verbinder-Set 90°-Winkel, Metall, 2 Stück inkl. 8 Madenschrauben | connector set 90°-angle, metal, 2 pieces incl. 8 grub screws
62398806	Profilverbinder einstellbar, für eine abbiegende Lichtlinie, V2A-Edelstahl, 1 Stück inkl. 1 Senkkopf- und 4 Madenschrauben | profile connector, adjustable, for an angled light line, 304 stainless steel, 1 piece, incl. 1 countersunk head screw and 4 grub screws
62398878	Mikroraster zur Entblendung von LED-Leuchten, Raster-Länge: 50 cm, aneinanderreihbar | micro louvre for glare-free lighting of LED luminaires, louvre length: 50 cm, can be arranged next to each other

Sowohl Aluminiumprofile als auch Kunststoffabdeckungen haben standardmäßig eine positive Längentoleranz und können somit wenige Millimeter voneinander abweichen. Diese Toleranz kann durch Artikel-Nr. 62397000 (Sägen auf Passmaß) angeglichen werden. | As a rule, both aluminium profiles and plastic diffuser have a positive length tolerance and can therefore deviate from each other by a few millimetres. This tolerance can be compensated for with article no. 62397000 (cutting to size).

Längenausdehnung bei Temperaturänderung beachten (siehe Seite 375). | Please consider linear extension with temperature variations (see page 375).

* Versandkosten für Aluminiumprofile/Kunststoffabdeckungen mit Längen: 3,02 m und 5,03 m bitte gesondert anfragen |
* Please inquire separately for shipping costs for aluminum profiles/plastic diffusers with lengths: 3.02 m and 5.03 m

CATania 8090

» hochwertiges Leuchtenprofil aus Aluminium, eloxiert
» zur Aufnahme von LED-Streifen oder -Platinen mit sehr hohen Leistungen
» indirekte Beleuchtung an der Profilrückseite möglich
» Netzteile 66000315 und 66000316 (siehe Seiten 362 ff.) integrierbar
» die Abdeckung ist in drei Höhen verstellbar (entblendet, bündig, 180°)
» erhöhter Lichtausstoß durch den im Einlegerprofil integrierten, weiß beschichteten Reflektor
» erweitertes Zubehör für den Leuchtenbau erhältlich
» in Verbindung mit der opalweißen Abdeckung und dem jeweils dafür passenden LEDlight flex ist eine homogene Lichtlinie möglich (Details siehe Hinweis auf Seite 375)
» RAL-Pulverbeschichtung auf Anfrage

» high quality luminaire aluminium profile, anodised
» for mounting of very high performance LED strips or boards
» indirect illumination possible on the rear side of the profile
» power supply units (66000315 and 66000316 - see pages 362 ff.) can be integrated
» the diffuser can be installed in three levels (shielded, flush or 180°)
» increased light output through white powder coated reflector integrated in the profile insert
» extended accessories available for luminaire assembly
» in combination with an opal white diffuser and compatible LEDlight flex, a homogenous light distribution can be achieved (details see note on page 375)
» RAL powder coating on request

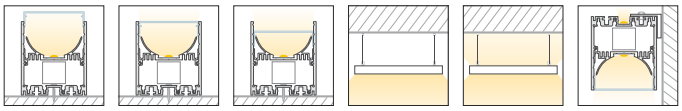

CATania 8090

ABMESSUNGEN: 80 x 90 mm | DIMENSIONS: 80 x 90 mm

Artikel-Nr. Item no.	Länge Length
62399741	1.000 mm
62399742	2.010 mm
62399743	3.020 mm*
62399745	5.030 mm*

Bestellen Sie Ihr Aluminiumprofil/Kunststoffabdeckung auf Wunschlänge | Order your aluminum profile/plastic diffuser in desired length

62397000 Zuschnitt Aluminiumprofil oder Kunststoffabdeckung, je Schnitt | cut to size aluminum profile or plastic diffuser, per cut

EINLEGER | INSERT

Artikel-Nr. Item no.	Beschreibung Description	
6239978#	CATania 80-Einlegerprofil, Aluminium, eloxiert, für LED-Streifen oder -Platinen nach Zhaga-Klassen L28W2 und L56W2; Reflexionsflächen weiß pulverbeschichtet, für höhere Lichtausbeute | CATania 80 insert profile, aluminium, anodised, for installation of LED strips or PCBs according to Zhaga class L28W2 and L56W2; white powder coated reflective surface for increased luminous efficiency	

ABDECKUNGEN | DIFFUSER

ABMESSUNGEN: 75,5 x 18,5 mm | DIMENSIONS: 75.5 x 18.5 mm

Artikel-Nr. Item no.	Beschreibung Description	
6239977#	Abdeckung opalweiß, PMMA, für eine homogene und blendfreie Lichtverteilung | diffuser opal white, PMMA, for a homogenous and glare-free light distribution	
6239976#	Abdeckung satiniert, PMMA, für eine diffuse Lichtverteilung bei gleichzeitigem Verbergen der Technik | diffuser satined, PMMA, for a diffused light distribution and concealment of the technology	
6239975#	Abdeckung klar, PMMA, für eine maximale Lichtausbeute bei gleichzeitigem Schutz der Technik | diffuser clear, PMMA, for maximum light yield and protection of the LED strip	

Bitte ersetzen Sie in der Artikel-Nr. # durch die gewünschte Länge | please replace the # in the item number with the required length

Länge | length: #=1: 1 m #=2: 2,01 m #=3: 3,02 m #=5: 5,03 m

Passende Abdeckung für indirekte Beleuchtung: BARdolino-Serie – siehe Seite 275 | Suitable diffuser for indirect illuminiation: BARdolino series – see page 275

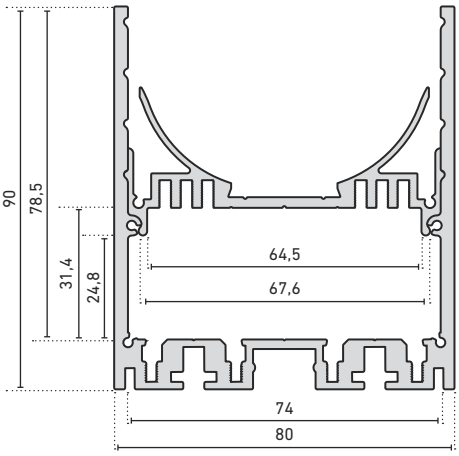

Sowohl Aluminiumprofile als auch Kunststoffabdeckungen haben standardmäßig eine positive Längentoleranz und können somit wenige Millimeter voneinander abweichen. Diese Toleranz kann durch Artikel-Nr. 62397000 (Sägen auf Passmaß) angeglichen werden. | As a rule, both aluminium profiles and plastic covers have a positive length tolerance and can therefore deviate from each other by a few millimetres. This tolerance can be compensated for with article no. 62397000 (cutting to size).

Längenausdehnung bei Temperaturänderung beachten (siehe Seite 375). | Please consider linear extension with temperature variations (see page 375).

* Versandkosten für Aluminiumprofile/Kunststoffabdeckungen mit Längen: 3,02 m und 5,03 m bitte gesondert anfragen | * Please inquire separately for shipping costs for aluminum profiles/plastic diffusers with lengths: 3.02 m and 5.03 m

ENDKAPPEN | END CAPS

Artikel-Nr. Item no.	Beschreibung Description	
62399747	Endkappen-Set, Aluminium, eloxiert, Stärke: 2 mm, 2 Stück inkl. 8 Schrauben | end cap set, aluminium, anodised, thickness: 2 mm, 2 pieces incl. screws	
62399748	Endkappen-Set, Aluminium, eloxiert, mit schraubloser Sichtfläche, Stärke (ohne Befestigungslasche): 2 mm, 2 Stück | end cap set, aluminium, anodised, with screwless visible surface, thickness (without fixing strap): 2 mm, 2 pieces	
62399749	Endkappen-Set opal, PC, passend für Kunststoffabdeckung in 180°-Position, Stärke (ohne Haltestifte): 2 mm, 2 Stück. Achtung: Die Endkappe 62399747 oder 62399748 wird zusätzlich benötigt! | end cap set opal, PC, suitable for plastic diffuser in 180° position, thickness (without holding pins): 2 mm, 2 pieces. Attention: the end cap 62399747 or 62399748 is additionally required!	

ZUBEHÖR | ACCESSORIES

Artikel-Nr. Item no.	Beschreibung Description	
62398801	Winkelhalterung für eine 90°-Wandmontage, Aluminium eloxiert, 2 Stück inkl. 2 Linsenkopfschrauben zur Befestigung der Halterung am Profil | angle brackets for a 90° wall installation, aluminium, anodised, 2 pieces incl. 2 rounded head screws for attaching the brackets to the profile	
62398802	Verbinder-Set gerade, Metall, 2 Sück inkl. 8 Madenschrauben | connector set straight, metal, 2 pieces incl. 8 grub screws	
62398803	Verbinder-Set 90°-Winkel, Metall, 2 Stück inkl. 8 Madenschrauben | connector set 90°-angle, metal, 2 pieces incl. 8 grub screws	
62398806	Profilverbinder einstellbar, für eine abbiegende Lichtlinie, V2A-Edelstahl, 1 Stück inkl. 1 Senkkopf- und 4 Madenschrauben | profile connector, adjustable, for an angled light line, 304 stainless steel, 1 piece, incl. 1 countersunk head screw and 4 grub screws	
62399786	Anschlussklemme, Metall, mit Zugentlastungen und Klemmen, 1 Stück | connecting terminal, metal, with strain relief and clamps, 1 piece	
62399787	Zugentlastung für Kabel Ø 5 - 12 mm, Kunststoff, inkl. Befestigungsschraube, 1 Stück | strain relief for cable Ø 5 - 12 mm, plastic, incl. fixing screw, 1 piece	
62398804	Seilsicherung für CATania-Einlegerprofile, Länge: 20 cm, 2 Stück inkl. 4 Schrauben | cable safeguard for CATania insert profiles, length 20 cm, 2 pieces incl. 4 screws	
62398876	Abhängungen zur Deckenbefestigung, Metall, vernickelt, (2 x 150 cm-Drahtseile, Ø 1mm, 2x Deckenhalter, 2x Y-Profilhalter) | suspension for ceiling mount, metal, nickel-plated, (2x 150 cm wire cable, Ø 1 mm, 2x suspension brackets, 2x Y-profile holder)	
62399788	Spannungsführende Seilabhängung zur Abhängung von Pendelleuchten an einem Baldachin, Metall, chrom, matt, max. Strom: 4,5 A, 2x 0,5 mm², Arbeitslast pro Seil: 4 kg (2x 230 cm-Drahtseile, Ø 1,5 mm, 4x Seilhalter, 4x Flachmutter M10x1, 2x Schrumpfschlauch 10 mm), max. Pendellänge 150 cm | Voltage-carrying wire suspension for suspension of pendant luminaires from a canopy, metal, chrome, matt, max. current: 4.5 A, 2x 0.5 mm², load per wire: 4 kg (2x 230 cm wire ropes, Ø 1.5 mm, 4x cable holder, 4x flat nut M10x1, 2x shrink tubing 10 mm), max. pendant suspension length 150 cm	

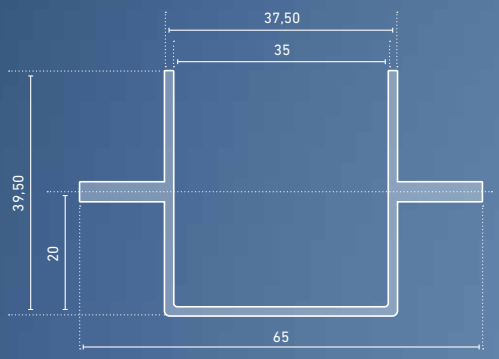

PALermo BE

» Betoneinbauprofil mit Ankerbolzen, aus ektrolytisch verzinktem Stahlblech
» pulverbeschichtet (RAL 9010, reinweiß)
» Baukastensystem zur individuellen Verlängerung
» Einsatz in Schalungs- und Fertigdecken/-wände
» zur Aufnahme von projektspezifischen Barthelme-Linearleuchten
» sich frei bewegende Lagerung egalisiert wärmebedingte Längenausdehnungen der Leuchten
» dank Magnethalterungen ist eine einfache Leuchtenmontage/-demontage in Betonwände und -decken möglich

» concrete installation profile with anchor bolt, made of electrolytically galvanized sheet steel
» powder-coated (RAL 9010, pure white)
» modular system for individual lengthening
» use in formwork and prefabricated ceilings/walls
» for mounting of Barthelme project specific linear luminaires
» freely moving bearing compensates for heat-related linear expansion of the luminaires
» thanks to magnetic holders, easy luminaire mounting/dismounting in concrete walls and ceilings is possible

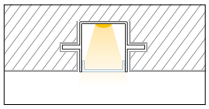

PALermo BE

ABMESSUNGEN: 65 x 39,5 mm | DIMENSIONS: 65 x 39.5 mm

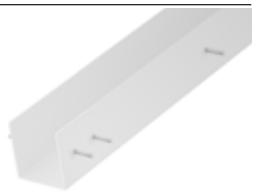

Artikel-Nr. Item no.	Länge Length
62394163	1.620 mm

ZUBEHÖR | ACCESSORIES

Artikel-Nr. Item no.	Beschreibung Description	
62394161	Einspeisestück, inkl. Verschraubung für Leerrohre, Stahlblech, verzinkt, pulverbeschichtet RAL 9010, Länge: 196 mm | in-feed piece, incl. screw connection for empty conduits, sheet steel, powder-coated RAL 9010, length: 196 mm	
62394162	Endstück, Stahlblech, verzinkt, pulverbeschichtet RAL 9010, Länge: 196 mm | end piece, sheet steel, powder-coated RAL 9010, length: 196 mm	
62394165	Verbinder, Stahlblech, verzinkt, zur mechanischen Verbindung vom Grundprofil mit Einspeise-, End- oder Eckstück, pulverbeschichtet RAL 9010 | connector, sheet steel, for mechanical connection of basic profile with feed-in, end or corner piece, powder-coated RAL 9010	
62394164	Eckstück 90°, Stahlblech, verzinkt, pulverbeschichtet RAL 9010, Schenkellängen (Außenkante): 196 mm | corner piece 90°, sheet steel, powder-coated RAL 9010, side lengths (outer edge): 196 mm	
62394166	Leiste (Multiplex-Siebdruckplatte) für die Befestigung des Betoneinbauprofils an der Schalung, 1.500 x 34 x 21 mm | screen printing board, for fixing the concrete installation profile to the form boards, 1.500 x 34 x 21 mm	
62394160	Montage-Schraubenset für 5 lfm Betoneinbauprofil, bestehend aus: 10x Schraube 4,5 x 50 mm, (für Montage Siebdruckplatte an Schalung); 10x Unterlegscheibe M8, 8,4 x 1,6 mm, Polyamid (für Schrauben 5 x 60 mm), 10x Schraube, 5 x 60 mm, (für Montage Beton-einbauprofil an Siebdruckplatte) | assembly screw set for 5 running meters of concrete installation profile, consisting of: 10x screw 4.5 x 50 mm, (for mounting screen printing plate to formwork); 10x washer M8, 8,4 x 1,6 mm, polyamide (for screws 5 x 60 mm), 10x screw, 5 x 60 mm, (for mounting concrete installation profile on screen printing plate)	

FERTIGLÄNGE (BEIDSEITIG GESCHLOSSEN) | PREFABRICATED LENGTH (CLOSED ON BOTH SIDES)

Artikel-Nr. Item no.	Beschreibung Description	
62394168 NEW	Fertiglänge (beidseitig geschlossen) zur Integration einer PALermo-Individualleuchte mit einer Länge von 2.360 mm Abmessungen: 2.372 x 65 x 63 mm | prefabricated length (closed on both sides) for integrating of a PALermo individual luminaire with a length of 2,360 mm dimensions: 2,372 x 65 x 63 mm	

MONTAGE-ANIMATION
INSTALLATION ANIMATION

GEEIGNETE, PROJEKTSPEZIFISCHE BARTHELME-LINEARLEUCHTEN, DIE FÜR DIESES PROFIL-SYSTEM VERWENDBAR SIND, FINDEN SIE AUF SEITE 104 |

SUITABLE, PROJECT-SPECIFIC BARTHELME LINEAR LUMINAIRES THAT CAN BE USED FOR THIS PROFILE SYSTEM CAN BE FOUND ON PAGE 104

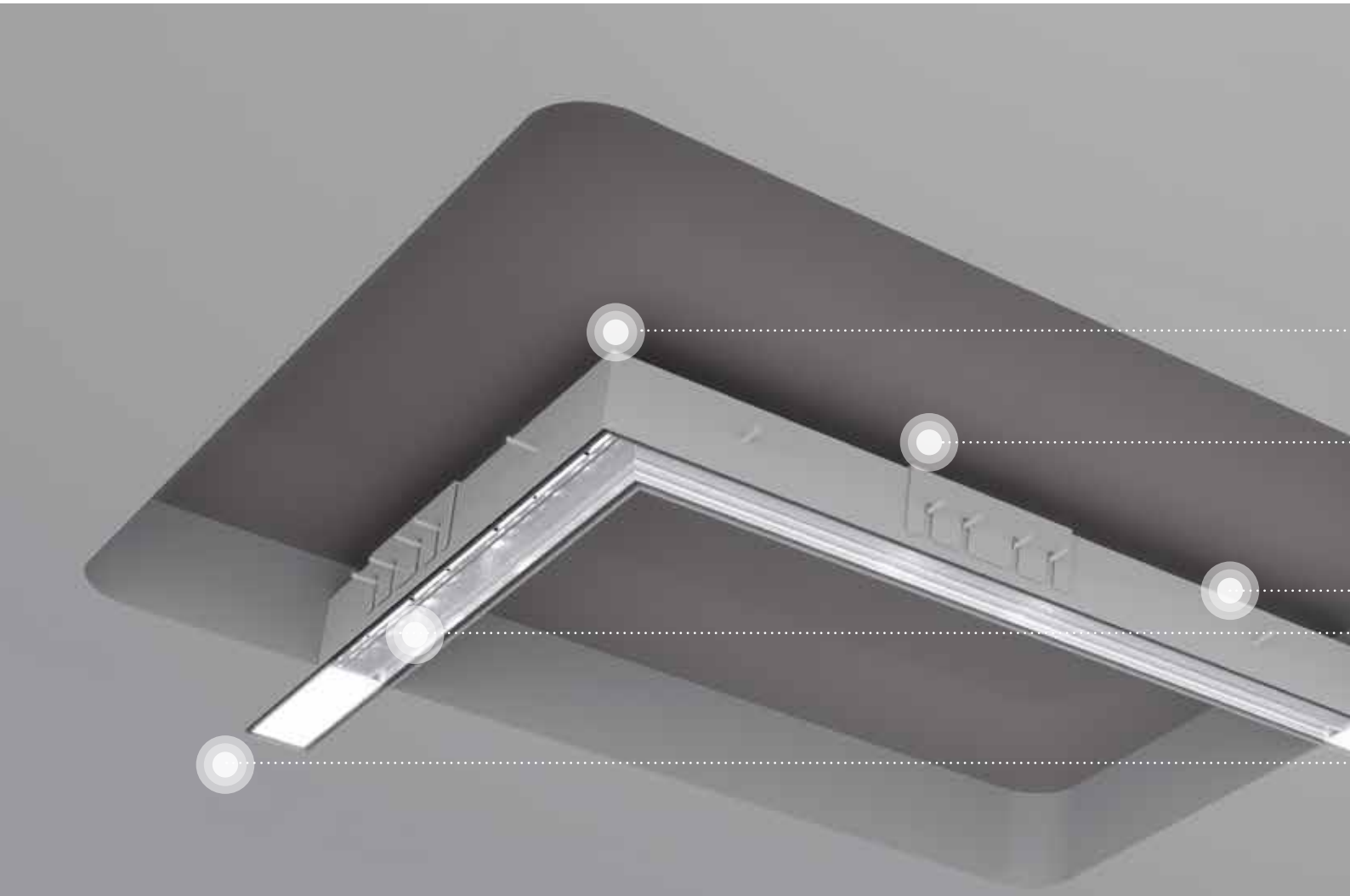

PALermo BE

Das PALermo BE kann bündig und nahezu ohne sichtbaren Rand in Betonwände und -decken integriert werden. Es ist so gestaltet, dass eine Barthelme kundenspezifische Linearleuchte per Magnethalter montiert und auch wieder entnommen werden kann. Da die Lichtaustrittsfläche identisch mit dem CATania 30 TB und UP ist, lassen sich sämtliche fest eingebauten Anwendungszwecke, sei es Trockenbau, Mauerwerk oder Beton, in gleicher Optik abbilden. |

The PALermo BE can be integrated flush into concrete walls and ceilings with virtually no visible edge. It is designed in such a way that a Barthelme customer-specific linear luminaire can be mounted by magnetic holder and removed again. Since the light exit surface is identical to the CATania 30 TB and UP, all built-in applications, whether drywall, masonry or concrete, can be reproduced with the same visual appearance.

62394164

Eckstück 90°, Stahlblech, verzinkt, pulverbeschichtet RAL 9010, Schenkellängen (Außenkante): 196 mm | corner piece 90°, sheet steel, galvanized, powder-coated RAL 9010, side lengths (outer edge): 196 mm

62394165

Verbinder, Stahlblech, verzinkt, zur mechanischen Verbindung vom Grundprofil mit Einspeise-, End- oder Eckstück, pulverbeschichtet RAL 9010 | connector, sheet steel, galvanized, for mechanical connection of basic profile with feed-in, end or corner piece, powder-coated RAL 9010

62394163

PALermo BE-Profil | PALermo BE Profile

Barthelme Linearleuchte (in projektspezifischen Längen bestellbar) | Barthelme linear luminaires (orderable in project-specific lengths)

62394161

Einspeisestück, inkl. Verschraubung für Leerrohre, Stahlblech, verzinkt, pulverbeschichtet RAL 9010, Länge: 196 mm | in-feed piece, incl. screw connection for empty conduits, sheet steel , galvanized, powder-coated RAL 9010, length: 196 mm

62394162

Endstück, Stahlblech, verzinkt, pulverbeschichtet RAL 9010, Länge: 196 mm | end piece, sheet steel, galvanized, powder-coated RAL 9010, length: 196 mm

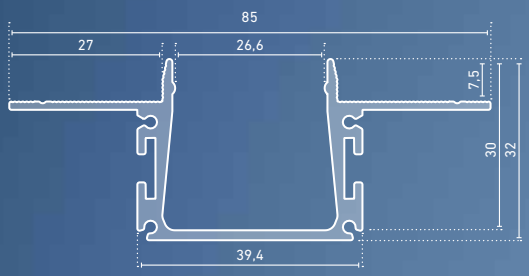

CATania 30 UP

» Unterputzprofil mit kaum sichtbarer Aluminiumkante im eingebauten Zustand

» geriffelte Flügel für besseren Halt des Putzes

» Netzteile mit der Abmessung 30 x 22 mm (60 W und 100 W - siehe Seite 362 ff.) können in das CATania 30-Unterputzprofil für Netzteileinbau (6239412#) integriert werden

» mit einem Einleger-Profil sind LEDs auch über dem Netzteil betreibbar (schattenfreie Ausleuchtung)

» alle CATania 30-Abdeckungen und -Einleger können montiert werden

» mit Halteclips kann alternativ ein BARdolino T-Profil montiert werden

» in Verbindung mit der opalweißen Abdeckung und dem jeweils dafür passenden LEDlight flex ist eine homogene Lichtlinie möglich (Details siehe Hinweis auf Seite 375)

» in Kombination mit dem CATania 30 TB-Profil von Wand auf Decke übergehende, durchgängige Lichtlinie möglich

» in-wall profile with barely visible aluminium edge in installed condition

» fluted wings for better hold of the plaster

» power supply units with the dimensions 30 x 22 mm (60 W and 100 W - see page 362 ff.) can be integrated into the CATania 30 in-wall profile (6239412#)

» LEDs can also be operated above the power supply unit with insert profile (shadow-free illumination)

» all CATania 30 diffuser and inserts can be mounted

» alternatively, a BARdolino T profile can be mounted with holding clips

» in combination with an opal white diffuser and compatible LEDlight flex, a homogenous light distribution can be achieved (details see note on page 375)

» in combination with the CATania 30 TB profile, a continuous light line from wall to ceiling is possible

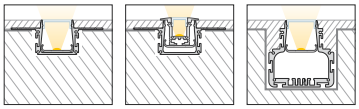

CATania 30 UP

ABMESSUNGEN: 85 x 32 mm | DIMENSIONS: 85 x 32 mm

Artikel-Nr. Item no.	Länge Length
62394111	1.000 mm
62394112	2.010 mm
62394113	3.020 mm*
62394115	5.030 mm*

Bestellen Sie Ihr Aluminiumprofil/Kunststoffabdeckung auf Wunschlänge | Order your aluminum profile/plastic diffuser in desired length

62397000 Zuschnitt Aluminiumprofil oder Kunststoffabdeckung, je Schnitt | cut to size aluminum profile or plastic diffuser, per cut

ABDECKUNGEN | DIFFUSER

ABMESSUNGEN: 27,4 x 7,9 mm | DIMENSIONS: 27.4 x 7.9 mm

Artikel-Nr. Item no.	Beschreibung Description	
6239982#	Abdeckung opalweiß, PMMA, für eine homogene und blendfreie Lichtverteilung | diffuser opal white, PMMA, for a homogenous and glare-free light distribution	
6239985#	Abdeckung satiniert, PMMA, für eine diffuse Lichtverteilung bei gleichzeitigem Verbergen der Technik | diffuser satined, PMMA, for a diffused light distribution and concealment of the technology	
6239986#	Abdeckung klar, PMMA, für eine maximale Lichtausbeute bei gleichzeitigem Schutz der Technik | diffuser clear, PMMA, for maximum light yield and protection of the LED strip	
6239987#	Abdeckung Prisma, PMMA, zur Verringerung der Blendwirkung | diffuser prisma, PMMA, to reduce the dazzling effect	
6239885#	Abdeckung, Aluminium, eloxiert, z.B. zum Verbergen von Steuerungstechnik | diffuser aluminium, anodised, for concealment of control technology	

Bitte ersetzen Sie in der Artikel-Nr. # durch die gewünschte Länge |
please replace the # in the item number with the required length

Länge | length: #=1: 1 m #=2: 2,01 m #=3: 3,02 m #=5: 5,03 m

ENDKAPPEN | END CAPS

Artikel-Nr. Item no.	Beschreibung Description	
62394141	Endkappen-Set, Aluminium, pressblank, 2 Stück inkl. 12 Schrauben | end cap set, aluminium, mill finish, 2 pieces incl. 12 screws	

ZUBEHÖR | ACCESSORIES

Artikel-Nr. Item no.	Beschreibung Description	
62398802	Verbinder-Set gerade, Metall, 2 Sück inkl. 8 Madenschrauben | connector set straight, metal, 2 pieces incl. 8 grub screws	
62398803	Verbinder-Set 90°-Winkel, Metall, 2 Stück inkl. 8 Madenschrauben | connector set 90°-angle, metal, 2 pieces incl. 8 grub screws	
62398806	Profilverbinder einstellbar, für eine an- bzw. absteigende Lichtlinie, V2A-Edelstahl, 1 Stück inkl. 1 Senkkopf- und 4 Madenschrauben | profile connector, adjustable, for an ascending or descending light line, 304 stainless steel, 1 piece incl. 1 countersunk head screw and 4 grub screws	
62398807	Profilverbinder einstellbar, V2A-Edelstahl, 1 Stück, inkl. Madenschrauben, für eine abbiegende Lichtlinie | profile connector, adjustable, for an angled light line, 304 stainless steel, 1 piece, incl. 1 countersunk head screw and 4 grub screws	
62394148	1 m-Schaumstoffeinsatz, anthrazit, wiederverwendbar, zum Einlegen in das Unterputzprofil vor den Verputzarbeiten, als bündiger Abschluss zur Profiloberkante | 1 m foam insert, anthracite, reusable, to be inserted into the flush-mounted profile before plastering, as a flush finish to the upper profile edge	
62394143	Montagehilfe für BARdolino T in CATania 30 UP 2x Haltefedern, V2A-Edelstahl, inkl. 2 Montageplatten und 2 Schrauben | Assembly aid BARdolino T for CATania 30 UP 2x retaining springs, 304 stainless steel, incl. 2 mounting plates and 2 screws	

CATania 30-Unterputzprofil für Netzteileinbau, Aluminium, pressblank |
CATania 30 in-wall profile for power supply integration, aluminum, mill finish

ABMESSUNGEN: 60 x 62 mm | DIMENSIONS: 60 x 62 mm

Artikel-Nr. Item no.	Länge Length
62394121	1.000 mm
62394122	2.010 mm

EINLEGER | INSERT

Artikel-Nr. Item no.	Beschreibung Description
62394131 (1 m) 62394132 (2 m) 62394133 (3 m)	CATania 30-Einleger für Unterputzprofil, Aluminium, pressblank, Abmessungen: 30,2 x 7 mm | CATania 30 insert for in-wall profile, aluminum, mill finish, dimensions: 30.2 x 7 mm

Sowohl Aluminiumprofile als auch Kunststoffabdeckungen haben standardmäßig eine positive Längentoleranz und können somit wenige Millimeter voneinander abweichen. Diese Toleranz kann durch Artikel-Nr. 62397000 (Sägen auf Passmaß) angeglichen werden. | As a rule, both aluminium profiles and plastic diffuser have a positive length tolerance and can therefore deviate from each other by a few millimetres. This tolerance can be compensated for with article no. 62397000 (cutting to size).

Längenausdehnung bei Temperaturänderung beachten (siehe Seite 375). | Please consider linear extension with temperature variations (see page 375).

* Versandkosten für Aluminiumprofile/Kunststoffabdeckungen mit Längen: 3,02 m und 5,03 m bitte gesondert anfragen |
* Please inquire separately for shipping costs for aluminum profiles/plastic diffusers with lengths: 3.02 m and 5.03 m

CATania 30 UP

Das Unterputzprofil CATania 30 UP kann als eigenständige Leuchte bündig und nahezu ohne sichtbaren Rand in Rohbau-Wände integriert werden oder als Träger-Profil das Einsatzgebiet für das BARdolino T-Profil erweitern. Optional bietet Barthelme ein passendes Netzteilgehäuse an, das direkt einem Ende des Profils angeflanscht werden kann. Dadurch ist auch das Netzteil direkt in Wände integrierbar. |

The in-wall profile CATania 30 UP can be integrated flush and with virtually no visible edge into shell walls as an independent luminaire, or can be used as a supporting profile to expand the area of application for the BARdolino T profile. Barthelme optionally offers a suitable power supply housing which can be flanged directly to one end of the profile. This means that the power supply can also be integrated directly into walls.

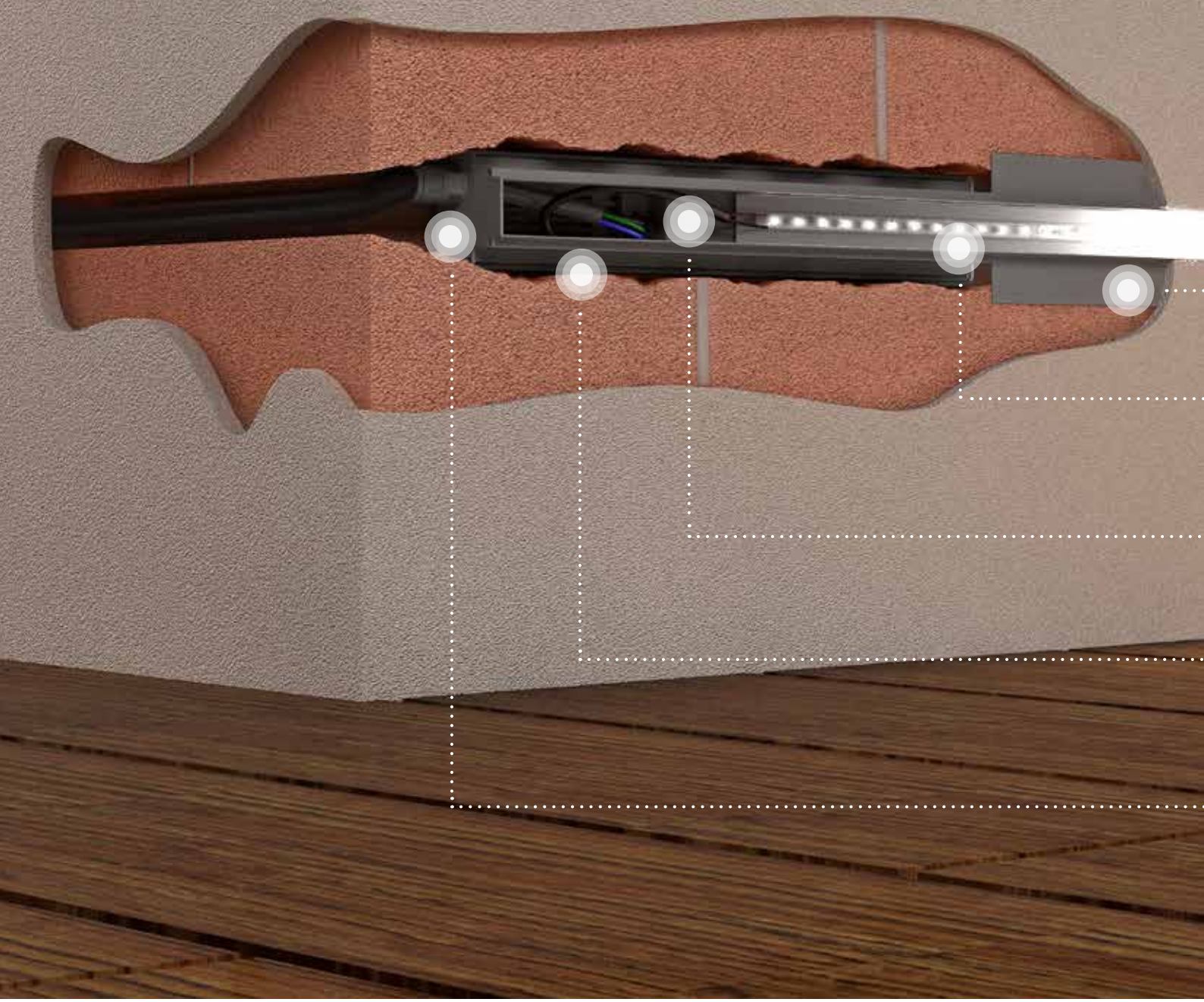

6239982#

Abdeckung opalweiß, PMMA, für eine homogene und blendfreie Lichtverteilung, siehe Seite 331 | diffuser opal white, PMMA, for a homogenous and glare-free light distribution, see page 331

6239411#

CATania 30 UP-Profil, Abmessungen: 85 x 32 mm, siehe Seite 331 | CATania 30 UP profile, Dimensions: 85 x 32 mm, see page 331

6239413#

CATania 30-Einleger für Unterputzprofil, Aluminium, pressblank, Abmessungen: 30,2 x 7 mm, siehe Seite 331 | CATania 30 insert for in-wall profile, aluminum, mill finish, dimensions: 30.2 x 7 mm, see page 331

66000315 | 66000316

Netzteil 60 W / 100 W, siehe Seite 362 ff. | power supply 60 W / 100 W, see page 362 ff.

6239412#

CATania 30-Unterputzprofil für Netzteileinbau, Aluminium, pressblank, Abmessungen: 60 x 62 mm, siehe Seite 331 | CATania 30 in-wall profile for power supply integration, aluminum, mill finish, Dimensions: 60 x 62 mm, see page 331

62394141

2x Endkappen, Aluminium, pressblank, inkl. 12 Schrauben. Löcher für Verschraubung M16 vorbereitet zum Ausbrechen, siehe Seite 331 | 2x end caps, aluminium, raw, incl. 12 screws. Holes for screw connection M16 prepared for breakout, see page 331

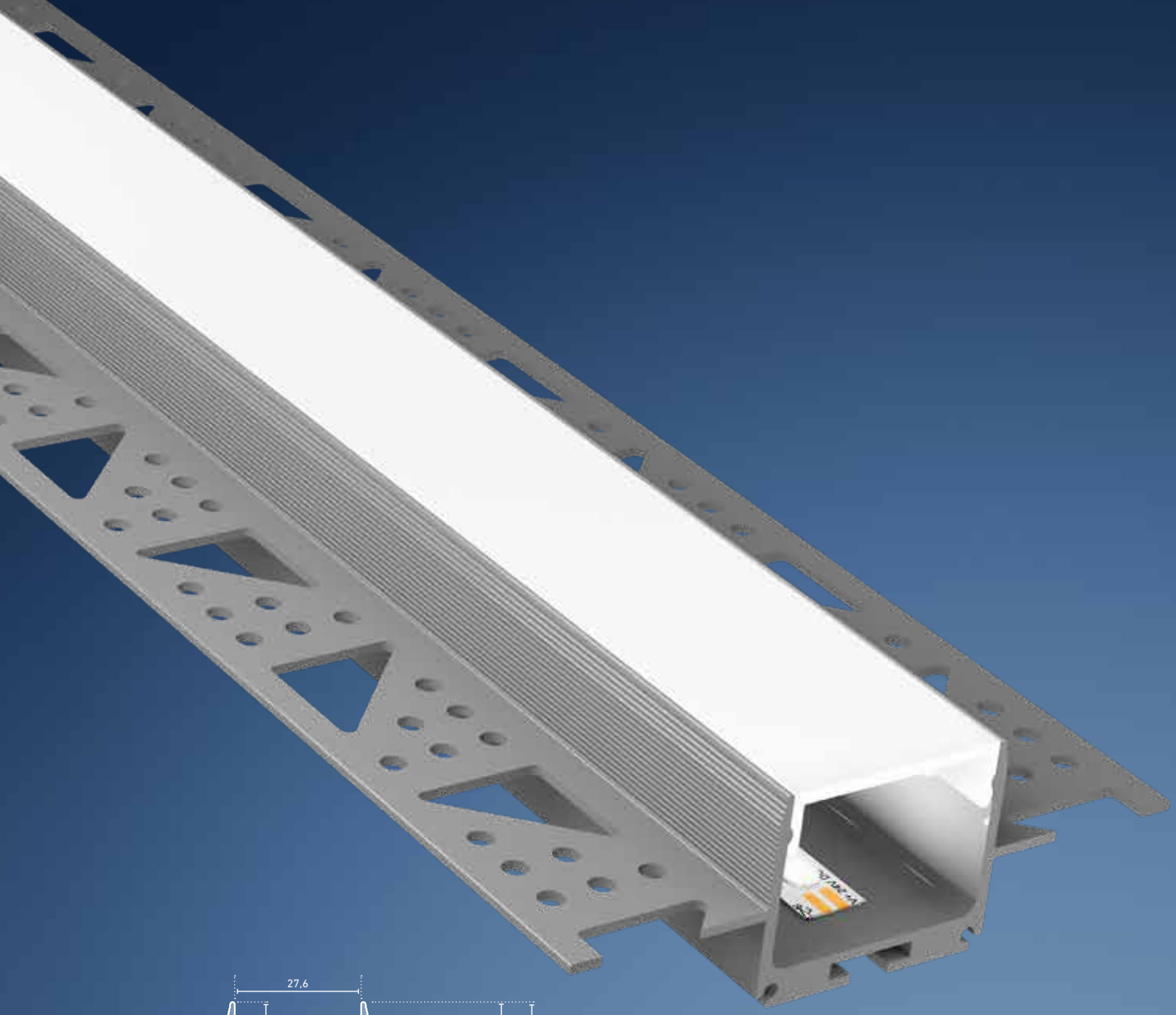

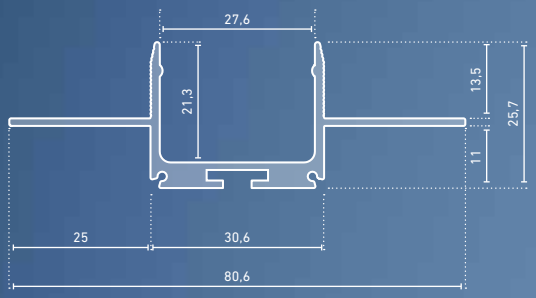

CATania 30 TB

» Trockenbau-Profil mit kaum sichtbarer Aluminiumkante im eingebauten Zustand

» montierbar ohne in die Unterkonstruktion eingreifen zu müssen dank 25 mm Bauhöhe

» gelochte Flügel für benutzerfreundliche Montage

» alle CATania 30-Abdeckungen und -Einleger können montiert werden

» in Verbindung mit der opalweißen Abdeckung und dem jeweils dafür passenden LEDlight flex (bis Pitch 16) ist eine homogene Lichtlinie möglich (Details siehe Hinweis auf Seite 375)

» in Kombination mit dem CATania 30 UP-Profil von Decke auf Wand übergehende, durchgängige Lichtlinie möglich

» dry-wall profile with hardly visible aluminium edge in installed condition

» can be mounted without having to intervene in the substructure thanks to 25 mm height

» perforated wings for user-friendly installation

» all CATania 30 diffuser and inserts can be mounted

» in combination with an opal white diffuser and compatible LEDlight flex (up to pitch 16*), a homogenous light distribution can be achieved (details see note on page 375)

» in combination with the CATania 30 UP profile, a continuous light line passing from ceiling to wall is possible

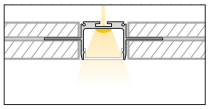

CATania 30 TB

ABMESSUNGEN: 80,6 x 25,7 mm | DIMENSIONS: 80,6 x 25.7 mm

Artikel-Nr. Item no.	Länge Length
62394151	1.000 mm
62394152	2.010 mm
62394153	3.020 mm*
62394155	5.030 mm*

Bestellen Sie Ihr Aluminiumprofil/Kunststoffabdeckung auf Wunschlänge | Order your aluminum profile/plastic diffuser in desired length

62397000 Zuschnitt Aluminiumprofil oder Kunststoffabdeckung, je Schnitt | cut to size aluminum profile or plastic diffuser, per cut

ABDECKUNGEN | DIFFUSER

ABMESSUNGEN: 27,4 x 7,9 mm | DIMENSIONS: 27.4 x 7.9 mm

Artikel-Nr. Item no.	Beschreibung Description	
6239982#	Abdeckung opalweiß, PMMA, für eine homogene und blendfreie Lichtverteilung | diffuser opal white, PMMA, for a homogenous and glare-free light distribution	
6239985#	Abdeckung satiniert, PMMA, für eine diffuse Lichtverteilung bei gleichzeitigem Verbergen der Technik | diffuser satined, PMMA, for a diffused light distribution and concealment of the technology	
6239986#	Abdeckung klar, PMMA, für eine maximale Lichtausbeute bei gleichzeitigem Schutz der Technik | diffuser clear, PMMA, for maximum light yield and protection of the LED strip	
6239987#	Abdeckung Prisma, PMMA, zur Verringerung der Blendwirkung | diffuser prisma, PMMA, to reduce the dazzling effect	
6239885#	Abdeckung, Aluminium, eloxiert, z.B. zum Verbergen von Steuerungstechnik | diffuser aluminium, anodised, for concealment of control technology	

Bitte ersetzen Sie in der Artikel-Nr. # durch die gewünschte Länge | please replace the # in the item number with the required length

Länge | length: #=1: 1 m #=2: 2,01 m #=3: 3,02 m #=5: 5,03 m

ENDKAPPEN | END CAPS

Artikel-Nr. Item no.	Beschreibung Description	
62394145	Endkappen-Set, Aluminium, pressblank, 2 Stück inkl. 4 Schrauben | end cap set, aluminium, mill finish, 2 pieces incl. 4 screws	

ZUBEHÖR | ACCESSORIES

Artikel-Nr. Item no.	Beschreibung Description	
62398802	Verbinder-Set gerade, Metall, 2 Sück inkl. 8 Madenschrauben | connector set straight, metal, 2 pieces incl. 8 grub screws	
62398803	Verbinder-Set 90°-Winkel, Metall, 2 Stück inkl. 8 Madenschrauben | connector set 90°-angle, metal, 2 pieces incl. 8 grub screws	
62398806	Profilverbinder einstellbar, für eine an- bzw. absteigende Lichtlinie, V2A-Edelstahl, 1 Stück inkl. 1 Senkkopf- und 4 Madenschrauben | profile connector, adjustable, for an ascending or descending light line, 304 stainless steel, 1 piece incl. 1 countersunk head screw and 4 grub screws	

Sowohl Aluminiumprofile als auch Kunststoffabdeckungen haben standardmäßig eine positive Längentoleranz und können somit wenige Millimeter voneinander abweichen. Diese Toleranz kann durch Artikel-Nr. 62397000 (Sägen auf Passmaß) angeglichen werden. | As a rule, both aluminium profiles and plastic diffuser have a positive length tolerance and can therefore deviate from each other by a few millimetres. This tolerance can be compensated for with article no. 62397000 (cutting to size).

Längenausdehnung bei Temperaturänderung beachten (siehe Seite 375). | Please consider linear extension with temperature variations (see page 375).

* Versandkosten für Aluminiumprofile/Kunststoffabdeckungen mit Längen: 3,02 m und 5,03 m bitte gesondert anfragen |
* Please inquire separately for shipping costs for aluminum profiles/plastic diffusers with lengths: 3.02 m and 5.03 m

CATania 30 TB

Das CATania 30 TB-Profil kann bündig und nahezu ohne sichtbaren Rand in Trockenbau-Wände und -Decken integriert werden. Durch das flache Profil-Design muss beim Einbau in doppelbeplankten Trockenbau keine Rücksicht auf die Unterkonstruktion genommen werden, was Freiheiten in der lichttechnischen Gestaltung ermöglicht. |

The CATania 30 TB profile can be integrated flush and almost without visible edges into dry construction walls and ceilings. When installing in double plank drywall construction the substructure does not have to be taken into consideration due to the flat profile design, which allows freedom of lighting design.

62398803

2x Verbinder, 90°-Winkel, Metall, inkl. 8 Madenschrauben, siehe Seite 335 | 2x connectors, 90° angle, metal, incl. 8 grub screws, see page 335

62394151

CATania 30 TB-Profil, siehe Seite 335 | CATania 30 TB profile, see page 335

6239982#

Abdeckung opalweiß, PMMA, für eine homogene und blendfreie Lichtverteilung, siehe Seite 335 | diffuser opal white, PMMA, for a homogenous and glare-free light distribution, see page 335

Auch bei Trockenbauwänden kann das CATania 30 TB-Profil (6239415#) eingesetzt werden. Bei normalen Mauerwerken können Sie das CATania 30 UP-Profil (6239411#) bei gleicher Lichtlinie verwenden.

The CATania 30 TB profile (6239415#) can also be used for dry construction walls. For normal brickwork, you can use the CATania 30 UP profile (6239411#) for the same light line.

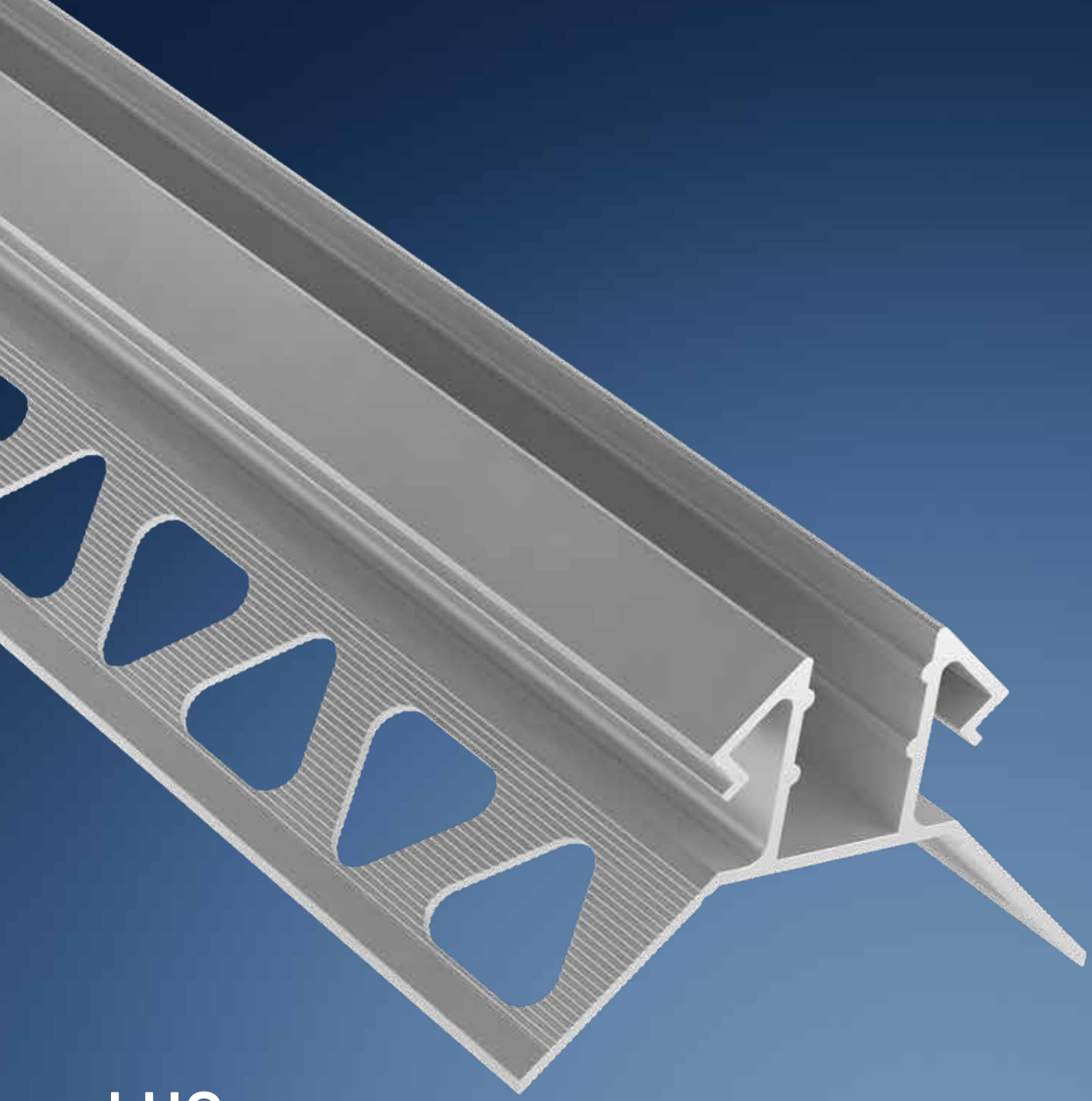

LUGano

FLIESENPROFIL | TILE PROFILE

» hochwertiges Fliesen-Eckprofil aus Aluminium, eloxiert

» zum festen Einbau in Innen- oder Außenecken

» optimal für die Akzentuierung von Ecken in Nassbereichen aller Art wie z.B. Bädern oder Duschen

» zur Aufnahme der wassergeschützten, vollvergossenen Lichtlinien AQUALUC C:URVE (Abmessung: 10 x 18,5 mm für Fliesenstärke 10 mm) und AQUALUC C:URVE mini (für Fliesendicke 8 mm)

» wir empfehlen 3M-Doppelklebeband für einen sicheren und dauerhaften Halt des AQUALUC (Abmessung: 10 x 18,5 mm) oder des AQUALUC C:URVE mini (siehe Seite 72)

» die Fliesen-Eckprofile LUGano (10 mm), werden inkl. der Kunststoffabdeckungen geliefert, welche zum einen als Stabilisierung beim Einfliesen, als auch als Abdeckung beim Einsatz des LED-Streifens vom Typ LEDlight flex IP 66-MFC dienen

» high quality aluminium tile corner profile, anodised

» for fixed installation in inner or outer corners

» ideal for the accentuation of all types of moist areas such as spa's or showers

» for insertion of the water resistant, fully encapsulated light lines AQUALUC C:URVE (dimensions: 10 x 18.5 mm for tile thickness 10 mm) and AQUALUC C:URVE mini (for tile thickness 8 mm)

» we recommend 3M double-sided adhesive tape for a secure and durable mounting of the AQUALUC (dimensions: 10 x 18.5 mm) or AQUALUC C:URVE mini (see page 72)

» the10 mm LUGano corner tile profiles are supplied with plastic covers, which serve both as a stabiliser when fitting in tiles and as a diffuser when using the LED strip type LEDlight flex IP 66-MFC

Artikel-Nr. Item no.	Länge Length	Ecke Corner	Fliessenstärke Tile thickness	Leuchtmittel Tile thickness	Zubehör Accessories
62398132	2.000 mm	Innen | Inside [1]	8 mm	AQUALUC C:URVE mini	---
62398133	3.000 mm				
62398112	2.000 mm	Außen | Outside [2]			
62398113	3.000 mm				
62398172	2.000 mm	Innen | Inside [1]	10 mm	LEDlight flex IP 66-MFC-Serie AQUALUC C:URVE (Abmessung: 10 x 18,5 mm | Dimensions: 10 x 18.5 mm)	inkl. opaler Abdeckung | inc. opal diffuser
62398173	3.000 mm				
62398162	2.000 mm	Außen | Outside [2]			
62398163	3.000 mm				

Bestellen Sie Ihr Aluminiumprofil/Kunststoffabdeckung auf Wunschlänge |
Order your aluminum profile/plastic diffuser in desired length

62397000 Zuschnitt Aluminiumprofil oder Kunststoffabdeckung, je Schnitt |
cut to size aluminum profile or plastic diffuser, per cut

ABDECKUNGEN | DIFFUSER

Artikel-Nr. Item no.	Beschreibung Description
62398152	Abdeckung opalweiß, PC, für eine homogene und blendfreie Lichtverteilung, passend für LUGano-Profil, 10 mm Fliessendicke, 2 m | diffuser opal white, PC, for homogeneous and glare-free light distribution, suitable for LUGano profile, 10 mm tile thickness, 2 m

1

6239813X
INNENECK FÜR AQUALUC C:URVE MINI 8 MM-FLIESE |
INNER CORNER FOR AQUALUC C:URVE MINI 8 MM TILE

Artikel-Nr. Item no.	Beschreibung Description
62398153	Abdeckung opalweiß, PC, für eine homogene und blendfreie Lichtverteilung, passend für LUGano-Profil, 10 mm Fliessendicke, 3 m | diffuser opal white, PC, for homogeneous and glare-free light distribution, suitable for LUGano profile, 10 mm tile thickness, 3 m

1

6239814X INNENECK FÜR AQUALUC C:URVE (ABMESSUNG: 10 x 18,5 mm) UND DIE LEDLIGHT FLEX IP66-MFC LED-STREIFEN 10 MM-FLIESE | INNER CORNER FOR AQUALUC C:URVE (DIMENSIONS: 10 x 18.5 mm) AND THE LEDLIGHT FLEX IP66-MFC LED STRIP 10 MM TILE

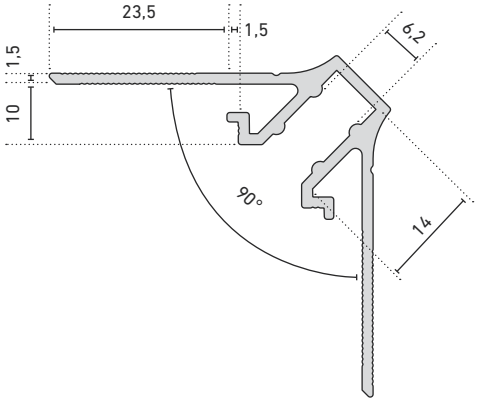

2

6239811X
AUSSENECK FÜR AQUALUC C:URVE MINI 8 MM-FLIESE |
OUTER CORNER FOR AQUALUC C:URVE MINI 8 MM TILE

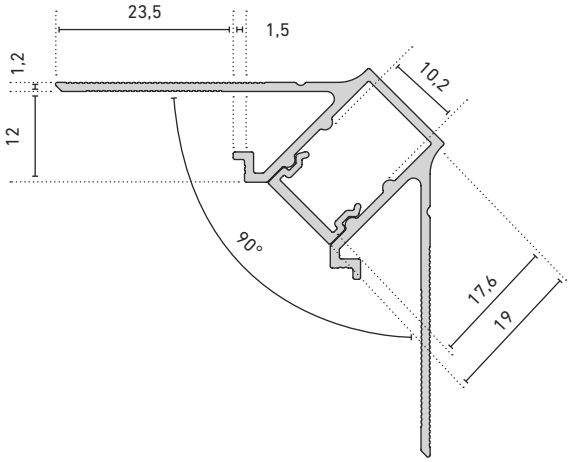

2

6239812X AUSSENECK FÜR AQUALUC C:URVE (ABMESSUNG: 10 x 18,5 mm) UND DIE LEDLIGHT FLEX IP66-MFC LED-STREIFEN 10 MM-FLIESE | OUTER CORNER FOR AQUALUC C:URVE (DIMENSIONS: 10 x 18.5 mm) AND THE LEDLIGHT FLEX IP66-MFC LED STRIP 10 MM TILE

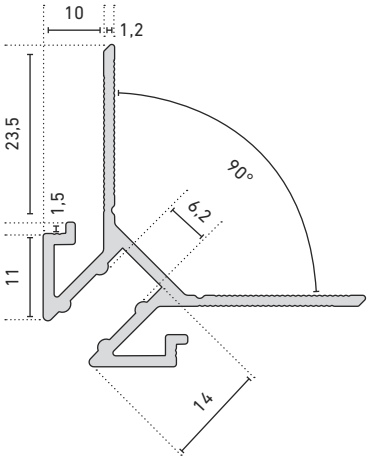

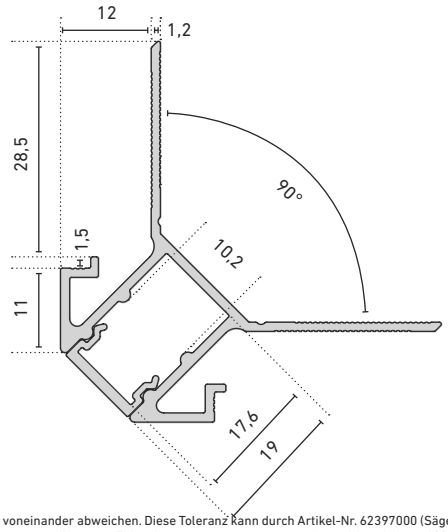

Sowohl Aluminiumprofile als auch Kunststoffabdeckungen haben standardmäßig eine positive Längentoleranz und können somit wenige Millimeter voneinander abweichen. Diese Toleranz kann durch Artikel-Nr. 62397000 (Sägen auf Passmaß) angeglichen werden. | As a rule, both aluminium profiles and plastic diffuser have a positive length tolerance and can therefore deviate from each other by a few millimetres. This tolerance can be compensated for with article no. 62397000 (cutting to size).

Längenausdehnung bei Temperaturänderung beachten (siehe Seite 375). | Please consider linear extension with temperature variations (see page 375).

* Versandkosten für Aluminiumprofile/Kunststoffabdeckungen mit Längen: 3,02 m und 5,03 m bitte gesondert anfragen |
* Please inquire separately for shipping costs for aluminum profiles/plastic diffusers with lengths: 3.02 m and 5.03 m

LUGano

Mit dem Fliesenprofil LUGano können Lichtlinien an Innen- und Außenecken realisiert werden, die ein besonderes Ambiente schaffen und zugleich geflieste Wände in den Eckbereichen schützen. Das LUGano-Profil ist in vier Varianten erhältlich und sowohl mit den vollvergossenen LED-Lichtlinien AQUALUC C:URVE (Abmessung: 10 x 18,5 mm für Fliesenstärke 10 mm) und AQUALUC C:URVE MINI als auch für LED-Streifen der Barthelme LEDlight flex STANDARD IP66-MFC-Serie kompatibel. |

The LUGano tile profile can be used to create light lines on internal and external corners, creating a special ambience and at the same time protecting tiled walls in the corner areas. The LUGano profile is available in four versions and is compatible with the fully encapsulated LED light lines AQUALUC C:URVE (dimensions: 10 x 18.5 mm for tile thickness 10 mm) and AQUALUC C:URVE MINI as well as for LED strips of the Barthelme LEDlight flex STANDARD IP66-MFC series.

LED-LICHTLINIE | LED LIGHT LINE AQUALUC C:URVE MINI

6239813#

LUGano-Profilinneneck, siehe Seite 339 | LUGano profile inner corner, see page 339

LED-STREIFEN | LED STRIPS LEDLIGHT FLEX IP66-MFC

6239812#

LUGano-Profilabdeckung Außenneck, siehe Seite 339 | LUGano profile outer corner, see page 339

6239815X

LUGano-Abdeckung opalweiß, siehe Seite 339 | LUGano opal white diffuser, see page 339

BARdolino Laminato

ABMESSUNGEN; AUSSCHNITT | DIMENSIONS; CUT-OUT: 30 x 8,9 mm; 22 mm

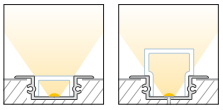

Artikel-Nr. Item no.	Länge Length
62399591	1.000 mm
62399592	2.010 mm
62399593	3.020 mm
62399595	5.030 mm

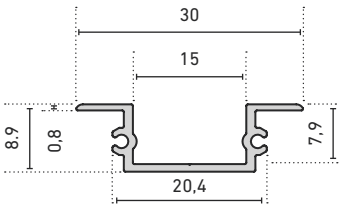

BARdolino Soffitto

ABMESSUNGEN | DIMENSIONS: 28,4 x 30 mm

Artikel-Nr. Item no.	Länge Length
62399471	1.000 mm
62399472	2.010 mm
62399473	3.020 mm
62399475	5.030 mm

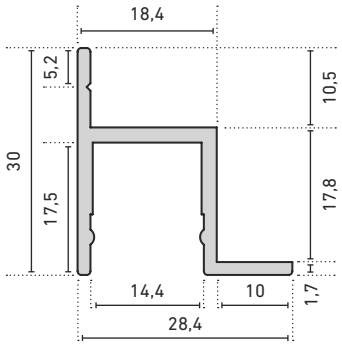

Bestellen Sie Ihr Aluminiumprofil/Kunststoffabdeckung auf Wunschlänge | Order your aluminum profile/plastic diffuser in desired length

62397000 Zuschnitt Aluminiumprofil oder Kunststoffabdeckung, je Schnitt | cut to size aluminum profile or plastic diffuser, per cut

PASSENDES ZUBEHÖR UND ABDECKUNGEN AUF WWW.BARTHELME.DE SOWIE AUF ANFRAGE |
COMPATIBLE ACCESSORIES AND DIFFUSER ONLINE AVAILABLE AT WWW.BARTHELME.DE AND ON REQUEST

MUSTERKOFFER LED-PROFILE | LED PROFILE SAMPLE CASE

» klein, handlich im DIN A4-Format, zum Aufklappen und Präsentieren

» LED-Profile und Abdeckungen sind einfach zu entnehmen, somit ist eine bessere Bemusterung und Begutachtung vor Ort möglich

» Inhalt immer mit den aktuellsten und gängigsten Profilen sowie Zubehör bestückt

» Profile/Abdeckungen à 9 cm Länge

» compact and handy in A4 format, easy to transport and present

» the LED profile and cover samples are easy to remove and replace, thereby enabling a better on-site sampling and assessment

» content always up to date with the latest and most common profiles and accessories

» profiles/covers approx. 9 cm in length

MUSTERKOFFER MIT EINER AUSWAHL AN LED-PROFILEN
SAMPLE CASE WITH RANGE OF LED PROFILES

Artikel-Nr. Item no.	Beschreibung Description
62388028	Musterkoffer LED-Profile LED profile sample case

Abb. ähnlich - abhängig von aktuellem Sortiment | similar to image - dependant on the current portfolio

STEUERUNGEN | CONTROLLER

ANSTEUERUNG UND FARBREGULIERUNG VON LED-SYSTEMEN | CONTROL AND COLOR REGULATION OF LED SYSTEMS

KUNDE: Stadtwerke Düsseldorf, LICHTPLANUNG: Peter Andres, Beratende Ingenieure für Lichtplanung GbR, FOTOGRAF: Jens Kirchner

Man spricht von Licht als die vierte Dimension im Raum, einzigartig in der gestalterischen Vielfalt und Akzentuierung.

Steuerungen von Barthelme LED Solutions erlauben den Anwendern verschiedene Ansätze für die Integration einer modernen Lichtsteuerung von 1- bis 4-Kanal Lösungen. Kabelgebundene Bus-Steuerungen (KNX oder DALI) und Funksteuerungen (CASAMBI oder Bluetooth) ermöglichen individuelle Ansätze zur einfachen Umsetzung beeindruckender Lichtwirkungen, die auf die jeweiligen Bedürfnisse und Anforderungen ausgerichtet sind.

Light is thought of as the fourth dimension in space - unique in its creative potential and accentuation.

Controllers from Barthelme LED Solutions offer users a variety of concepts for the integration of modern 1 - 4 channel solutions. Wired bus controllers (KNX or DALI) and wireless controllers (CASAMBI or Bluetooth) enable customised approaches for a smooth implementation of impressive lighting effects, in accordance with the respective demands and requirements.

CASAMBI

CHROMOFLEX CASAMBI 348

KNX

CHROMOFLEX PRO KNX STRIPE CV 350
CHROMOFLEX PRO KNX HUTSCHIENE CV | DIN RAIL CV 350
CHROMOFLEX PRO KNX i350 - i1050 CC 350

DALI

CHROMOFLEX PRO DALI STRIPE CV 352
CHROMOFLEX PRO DALI i350 - i700 CC 352
CHROMOFLEX PRO DALI DT8 STRIPE CV 352

BLUETOOTH

STRIPMAX MONOCHROME 354
STRIPMAX RGBW 354

NEW POWER CONTROLLER V2 355

PWM-REPEATER 356

CHROMOFLEX CASAMBI

CASAMBI

- » umfangreicher Kommunikations-Standard
- » zur Steuerung von LED-Systemen via Bluetooth über Tablet oder Smartphone
- » komplett vernetzbar mit allen CASAMBI-kompatiblen Geräten
- » kompatibel mit Android (ab Version 4.4) und iOS (ab Version 7)
- » vier ansteuerbare Kanäle von monochrom bis RGBW/RGBA
- » Eingangsspannung: 10 bis 48 V DC
- » com+ gemeinsame Anode
- » kompaktes Gehäusedesign
- » vier frei belegbare CASAMBI-Tastereingänge
- » hohe PWM-Frequenz von 2 kHz

- » comprehensive communication standard
- » for controlling LED systems via Bluetooth via tablet or smartphone
- » completely networkable with all CASAMBI compatible devices
- » compatible with Android (from version 4.4) and iOS (from version 7)
- » four controllable channels from monochrome to RGBW/RGBA
- » input voltage: 10 to 48 V DC
- » com+ common anode
- » compact housing design
- » four freely assignable CASAMBI push-button inputs
- » high PWM frequency of 2 kHz

CHROMOFLEX CASAMBI

ABMESSUNGEN | DIMENSIONS: 116 x 52 x 22 mm

CV | 10-48 VDC | IP20 | CASAMBI

ABMESSUNGEN | DIMENSIONS: 116 x 52 x 22 mm

Artikel-Nr. Item no.	Kanäle / Beschreibung Channels / Description	max. Strom / Kanal max. current / Channel	max. Leistung max. power
66000465	4-Kanal Funksteuerung, RGBW | 4 channel wireless controller, RGBW	4 A (24 V DC) 2 A (48 V DC)	384 W

ZUBEHÖR | ACCESSORIES

Artikel-Nr. Item no.	Beschreibung Description
66000469	**Xpress (ABMESSUNGEN | DIMENSIONS: 90 x 90 x 12 mm)** Der CASAMBI Xpress ist ein drahtloser Lichtschalter und eine Fernbedienung zugleich. Sie ermöglicht direkten Zugriff auf alle wichtigen Funktionen der CASAMBI-Lichtsteuerung. | The Xpress is a wireless light switch and remote control at the same time. It allows direct access to all important functions of the Casambi light control.

SOFTWARE VORAUSSETZUNG | SOFTWARE REQUIREMENTS

CASAMBI

Available on the App Store

GET IT ON Google play

CHROMOFLEX PRO KNX

STRIPE CV | HUTSCHIENE ECO CV | i350 - i1050 CC
STRIPE CV | DIN RAIL ECO CV | i350 - i1050 CC

» zur Integration von Beleuchtung in umfangreiche Gebäudeautomation
» vier ansteuerbare Kanäle von monochrom bis RGBW/RGBA
» Farbtemperatur-Kurven speziell an Tunable White-Anwendungen angepasst
» Eingangsspannung: 10 bis 48 V DC (je nach verwendeter Last)
» com+ gemeinsame Anode
» kurzschlussfest
» Anzahl der Kanäle über ETS einstellbar
» CHROMOFLEX KNX-Bibliotheken kostenlos auf www.barthelme.de
» kompatibel ab ETS4

Hutschiene ECO:

» energieeffizient durch Abschaltung der Primärseite vor dem Netzteil via integriertem Relais
» mehr Leistung als der CHROMOFLEX Pro KNX Stripe
» entworfen für die Montage auf einer Hutschiene in Schaltschränken oder Verteilern

» for integration of lighting into extensive building automation systems
» four controllable channels from monochrome to RGBW/RGBA
» color temperature curves specially adapted to tunable white applications
» input voltage: 10 to 48 V DC (depending on the load)
» com+ common anode
» short-circuit-proof
» number of channels is configurable via ETS
» CHROMOFLEX KNX libraries freely available on www.barthelme.de
» compatibility from ETS4

DIN rail ECO:

» energy efficient due to switching off of the primary side via integrated relays as soon as no channel is in use
» more power then the CHROMOFLEX Pro KNX stripe
» especially designed for DIN rail application in control and distribution cabinets

CHROMOFLEX Pro KNX stripe CV 4-Kanal | 4 channel

ABMESSUNGEN | DIMENSIONS: 182 x 52 x 22 mm

CV | 10-48 VDC | IP20

Artikel-Nr. Item no.	Kanäle / Beschreibung Channels / Description	max. Strom / Kanal max. current / Channel	max. Leistung max. power
66000374	4-Kanal für RGBW/RGBA-Anwendungen, KNX-gesteuert | 4 channel for RGBW/RGBA applications, KNX control	2,2 A (24 V DC) 2,2 A (48 V DC)	212 W (24 V DC) 424 W (48 V DC)

CHROMOFLEX Pro KNX stripe ECO CV 4-Kanal (Hutschiene) | 4 channel DIN rail

ABMESSUNGEN | DIMENSIONS: 91 x 71,5 x 62 mm

CV | 10-48 VDC | IP20

Artikel-Nr. Item no.	Kanäle / Beschreibung Channels / Description	max. Strom / Kanal max. current / Channel	max. Leistung max. power
66000384	4-Kanal für RGBW/RGBA-Anwendungen, KNX-gesteuert, für Hutschiene (4 TE) | 4 channel for RGBW/RGBA applications, KNX control, for DIN rail (4 HP)	4,4 A (24 V DC) 2,2 A (48 V DC)	424 W (24 V DC) 424 W (48 V DC)

CHROMOFLEX Pro KNX i350 - i1050 CC 4-Kanal | 4 channel

ABMESSUNGEN | DIMENSIONS: 182 x 52 x 22 mm

CC | 10-48 VDC | IP20

Artikel-Nr. Item no.	Kanäle / Beschreibung Channels / Description	max. Strom / Kanal max. current / Channel	Spannungsbereich Voltage range	max. Leistung max. power
66000378	4-Kanal für RGBW/RGBA-Anwendungen, KNX-gesteuert | 4 channel for RGBW/RGBA applications, KNX control	350 mA / 500 mA / 700 mA / 1.050 mA*	10 - 48 V DC	67 W (24 V DC) 135 W (48 V DC)

* 1.050 mA nur bei 1- und 2-Kanal Lösungen | 1,050 mA only valid for 1 and 2 channel options

Hinweis: Bei Verwendung unserer Konstantstrom-Steuerungen (CC) werden Konstantspannungs-Netzteile (CV) benötigt. |
Note: When using our constant current controllers (CC), constant voltage power supply units (CV) are required.

KNX-PARTNERSCHAFT | KNX PARTNERSHIP

KNX ist ein weltweit standardisiertes Protokoll zur Verwaltung und Automatisierung von Gebäuden. Durch seine offene Struktur erlaubt es dem Benutzer, ein voll integriertes Kontrollsystem für private und gewerbliche Gebäude zu verwalten. Als offizieller KNX-Partner bietet Barthelme ein bewährtes System mit Zukunft.

KNX is a worldwide standardised protocol for building control and automation. Given its open structure, it allows the installer the flexibility of delivering a fully-integrated control system for both commercial and residential properties. As official KNX Partner, Barthelme provides a proven system with future.

CHROMOFLEX PRO DALI

STRIPE CV | i350 | i700 CC

» gängiger Installations-Bus im preiswerteren Segment
» vier ansteuerbare Kanäle von monochromen bis zu RGBW-/RGBA-Anwendungen
» Anzahl der Kanäle einstellbar
» 230 V AC-Tasteransteuerung (nur für 1-Kanal Lösungen)
» Eingangsspannung: 10 bis 48 V DC (je nach verwendeter Last)
» com+ gemeinsame Anode
» Eingangsspannung: 10 bis 48 V DC (je nach verwendeter LED-Anzahl)
» konstanter Ausgangsstrom: 350 mA / 500 mA / 700 mA

» common installation bus in the lower-cost segment
» four controllable channels from monochrome to RGBW/RGBA applications
» number of channels is configurable
» 230 V AC push-button control (only 1 channel solutions)
» input voltage: 10 to 48 V DC (depending on the load)
» com+ common anode
» input voltage: 8 to 48 V DC (depending on the number of LEDs used)
» constant current: 350 mA / 500 mA / 700 mA

CHROMOFLEX Pro DALI stripe CV 4-Kanal | 4 channel

ABMESSUNGEN | DIMENSIONS: 182 x 52 x 22 mm

CV | 10-48 VDC | IP20

ABMESSUNGEN | DIMENSIONS: 182 x 52 x 22 mm

Artikel-Nr. Item no.	Kanäle / Beschreibung Channels / Description	max. Strom / Kanal max. current / Channel	max. Leistung max. power
66000444	4-Kanal, von monochrom bis RGBW/RGBA, DALI-gesteuert | 4 channel from monochrome to RGBW/RGBA, DALI control	2,2 A (24 V DC) 2,2 A (48 V DC)	212 W (24 V DC) 424 W (48 V DC)
66000574	4-Kanal, von monochrom bis RGBW/RGBA, DALI DT8 kompatibel | 4 channel, from monochrome to RGBW/RGBA, DALI DT8 compatible	2,2 A (24 V DC) 2,2 A (48 V DC)	212 W (24 V DC) 424 W (48 V DC)

CHROMOFLEX Pro DALI i350 - i700 CC 4-Kanal | 4 channel

ABMESSUNGEN | DIMENSIONS: 182 x 52 x 22 mm

CC | 10-48 VDC | IP20

ABMESSUNGEN | DIMENSIONS: 182 x 52 x 22 mm

Artikel-Nr. Item no.	Kanäle / Beschreibung Channels / Description	max. Strom / Kanal max. current / Channel	Spannungsbereich Voltage range	max. Leistung max. power
66000434	4-Kanal, von monochrom bis RGBW/RGBA, DALI-gesteuert | 4 channel, from monochrome to RGBW/RGBA, DALI control	350 mA / 500 mA / 700 mA	10 - 48 V DC (350 mA, 500 mA) 10 - 24 V DC (700 mA)	67 W (24 V DC) 96 W (48 V DC)

Hinweis: Bei Verwendung unserer Konstantstrom-Steuerungen (CC) werden Konstantspannungs-Netzteile (CV) benötigt. |
Note: When using our constant current controllers (CC), constant voltage power supply units (CV) are required.

Alle Angaben zu minimaler und maximaler Anzahl an LEDs beziehen sich ausschließlich auf die von uns vertriebenen Power-LEDs (Typ. Vf / LED = 3,5 V DC) |
All information regarding minimum and maximum number of LEDs pertains exclusively to the Power LEDs (typ. Vf / LED = 3.5 V DC) distributed by us

BLUETOOTH

STRIPMAX MONOCHROME | STRIPMAX RGBW

» zur Steuerung von LED-Systemen via Bluetooth über Tablet und Smartphone oder über Taster
» direkt in Unterputzdosen verbaubar
» kompatibel mit Android (ab Version 4.1) und iOS (ab Version 8.0)
» für 1-Kanal und 4-Kanal Anwendungen
» Eingangsspannung: 12 bis 24 V DC
» com+ gemeinsame Anode
» PWM-Frequenz von 800 Hz

» for controlling LED systems via Bluetooth via tablet and smartphone or via push button
» can be installed directly in flush-mounted boxes
» compatible with Android (from version 4.1) and iOS (from version 8.0)
» for 1-channel and 4-channel applications
» input voltage: 12 to 24 V DC
» com+ common anode
» PWM frequency of 800 Hz

CV | 12-24 VDC | DIMM | IP20

ABMESSUNGEN | DIMENSIONS: 47 x 46 x 18 mm

Artikel-Nr. Item no.	Kanäle	Beschreibung Channels	Description	Spannungsbereich Voltage range	max. Strom max. current	max. Leistung max. power	
66003007	1	1-Kanal Funkdimmer | 1 channel wireless dimmer		12 - 24 V DC	6 A	144 W	
66003008	4	4-Kanal Funkdimmer für RGB, RGBW/RGBA-Anwendungen | 4-channel wireless dimmer for RGB, RGBW/RGBA applications		12 - 24 V DC	4 x 2 A	192 W	

SOFTWARE VORAUSSETZUNG | SOFTWARE REQUIREMENTS

Available on the App Store

GET IT ON Google play

POWER CONTROLLER V2

NEW

» konfigurierbarer 1-Kanal Power Controller für drei unterschiedliche Ansteuermöglichkeiten, mit:
- potenzialfreiem Taster (PUSH-DIM-Funktion)
- ohmschen Potenziometer (0 bis 10 V DC)
- elektronischem Potenziometer (1 bis 10 V DC)

» mit Memory-Funktion (speichert zuletzt eingestellte Werte)

» für 12 und 24 V DC-Anwendungen

» PWM-Frequenz von 2 kHz gewährleistet flickerfreien Betrieb von dimmbaren LEDs mit Konstantspannung

» kleine Baugröße (100 x 29 x 13 mm)

» zur Montage auf oder in Möbel geeignet (MM-Zeichen)

» configurable 1-channel power controller for three different control options, with:
- potential-free pushbutton (PUSH-DIM function)
- ohmic potentiometer (0 to 10 V DC)
- electronic potentiometer (1 to 10 V DC)

» with memory function (stores last set values)

» for 12 and 24 V DC applications

» PWM frequency of 2 kHz ensures flicker-free operation of dimmable LEDs with constant voltage

» compact size (100 x 29 x 13 mm)

» suitable for mounting on or in furniture (MM mark)

CV | 12-30 VDC | IP20

ABMESSUNGEN | DIMENSIONS: 100 x 29 x 13 mm

Artikel-Nr. Item no.	Kanäle / Beschreibung Channels / Description	max. Strom / Kanal max. current / Channel	max. Leistung max. power
66000057	1 - Kanal Dimmer | 1 - channel Dimmer	10 A	240 W (24 V DC)

PWM-REPEATER

» 4-Kanal PWM-Repeater
» überträgt PWM-Signale von einem LED-Streifen auf den nächsten
» ermöglicht den Betrieb von mehreren LED-Streifen mit nur einem Steuergerät
» Integration in verschiedene LED-Profile möglich
» leitet Frequenzen von bis zu 20 kHz weiter
» Eingangsspannung: 10 bis 48 V DC
» com+ gemeinsame Anode

» 4 channel PWM repeater
» transmits PWM signals from one LED strip to the next
» enables the operation of several LED strips with only one control unit
» integration is possible in different profiles
» relays frequencies up to 20 kHz
» input voltage: 10 to 48 V DC
» com+ common anode

CV | 10-48 VDC | IP20

ABMESSUNGEN | DIMENSIONS: 180 x 17 x 20 mm

Artikel-Nr. Item no.	Kanäle / Beschreibung Channels / Description	max. Strom / Kanal max. current / Channel	max. Leistung max. power
66000059	4-Kanal PWM-Repeater | 4-channel PWM repeater	4 A (24 V DC) 2 A (48 V DC)	384 W

SCHALTBILD | CIRCUIT DIAGRAM

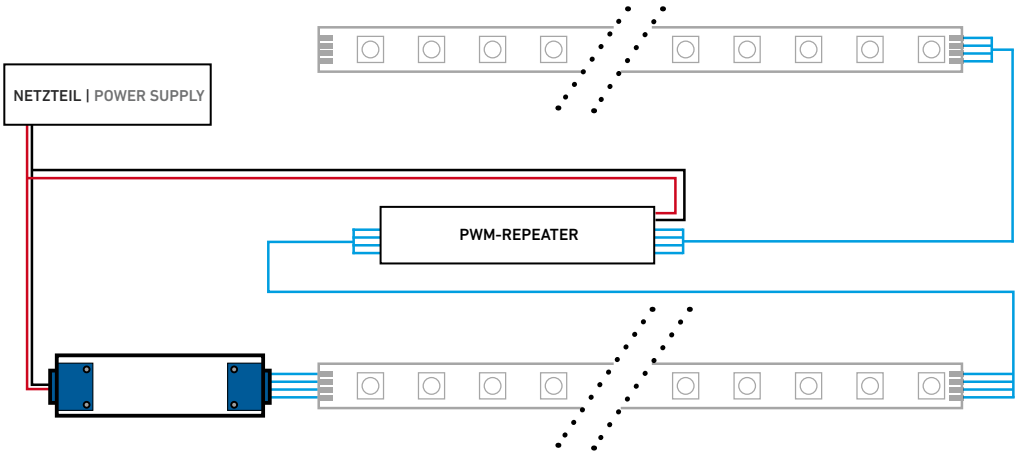

PROJEKT : dm-Unternehmenszentrale | ARCHITEKTUR: Lederer Ragnarsdóttir Oei (LRO) | ELEKTRO- UND LICHTPLANUNG: GBI Gesellschaft Beratender Ingenieure mbH | TECHNISCHE UMSETZUNG: Frank Bossert GmbH & Co.KG | ELEKTROINSTALLATION: Schlagenhauf GmbH | FOTOGRAF: Roland Halbe Fotografie

PROJEKT: Køge North Station | ARCHITEKTUR: Cobe, DISSING+WEITLING architecture, COWI, Bladt Industries | LICHTPLANUNG: Relight ApS | FOTOGRAF: Rasmus Hjortshøj
COASTPROJEKT: Køge North Station | ARCHITEKTUR: Cobe, DISSING+WEITLING architecture, COWI, Bladt Industries | LICHTPLANUNG: Relight ApS | FOTOGRAF: Rasmus Hjortshøj - COAST

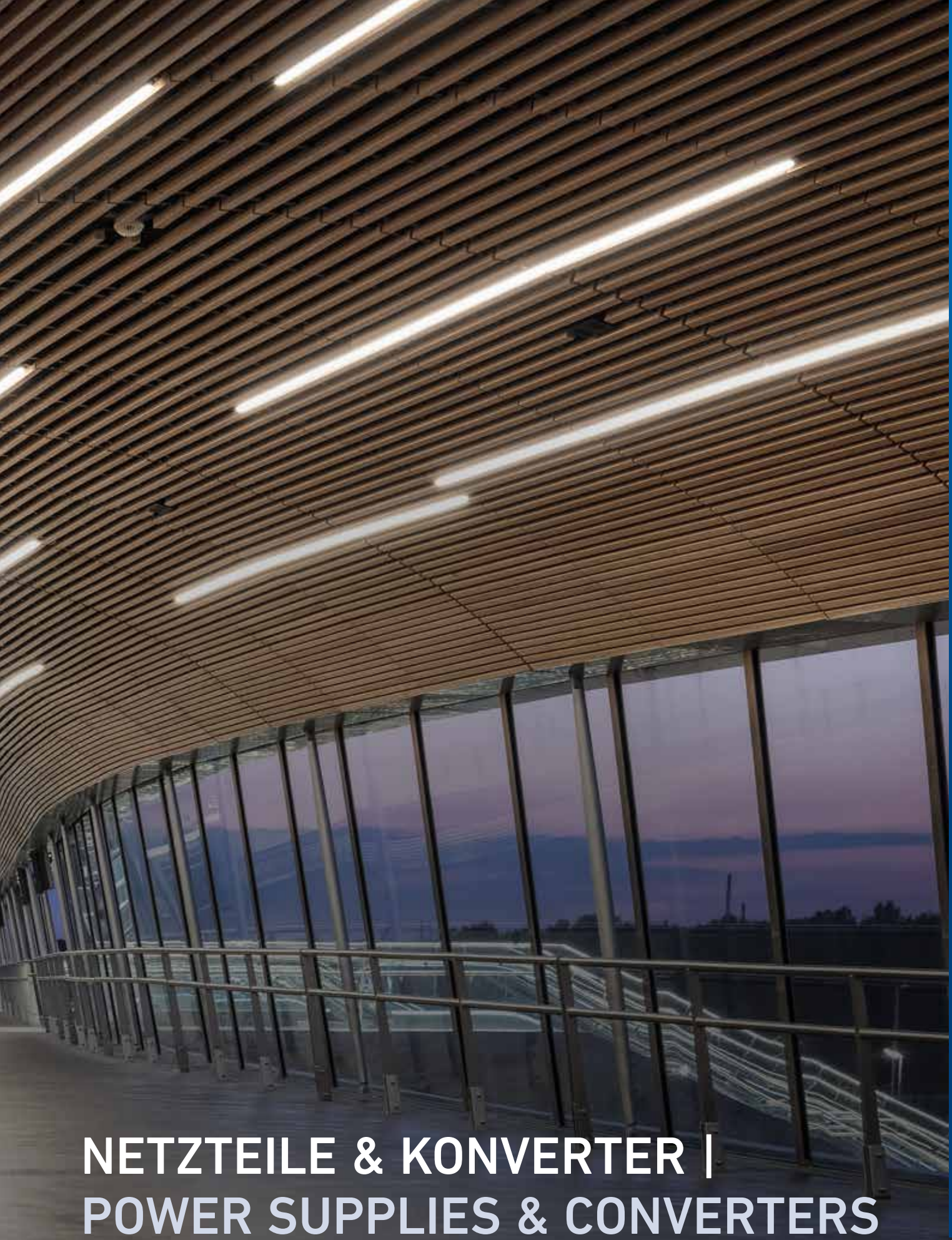

NETZTEILE & KONVERTER | POWER SUPPLIES & CONVERTERS

SICHERER BETRIEB. SAFE OPERATION.

Durch unsere Auswahl an hochwertigen Netzteilen und Konvertern können Sie Ihre LED-Leuchte sicher und dauerhaft betreiben.

Wir bieten zuverlässige Spannungsversorgungen für den professionellen Betrieb mit Konstantspannung (12 bis 48 V DC) oder Konstantstrom (245 mA bis 1.400 mA) für den Innen- und Außenbereich.

With our selection of high-quality power supplies and converters you can operate your LED luminaire safely and long term.

We provide reliable solutions for the professional operation with constant voltage (12 V DC to 48 V DC) and constant current (245 mA to 1,400 mA) for indoor and outdoor use.

NETZTEILE 24 V DC / CV | POWER SUPPLIES 24 V DC / CV 362
NETZTEILE 48 V DC / CV | POWER SUPPLIES 48 V DC / CV 364
NETZTEILE 12 V DC / CV | POWER SUPPLIES 12 V DC / CV 365

EINSCHALTSTROMBEGRENZER | INRUSH-CURRENT LIMITER 367
ÜBERSPANNUNGSSCHUTZ | SURGE PROTECTION 367
DC-DC-WANDLER | DC-DC CONVERTERS 367
SICHERUNGSHALTER | FUSE CARRIERS 367
NETZANSCHLUSSSTECKER | MAIN PLUGS 367

KONVERTER CV / CC | CONVERTERS CV / CC 368
POWER-LED-KONVERTER CC 350 mA | POWER LED CONVERTERS CC 350 mA 369
POWER-LED-KONVERTER CC 700 mA | POWER LED CONVERTERS CC 700 mA 370
KONVERTER AUSGANGSSTROM EINSTELLBAR | CONVERTERS OUTPUT CURRENT SWITCHABLE 371

NETZTEILE (INNENBEREICH) | POWER SUPPLIES (INDOOR)

Artikel-Nr. Item no.	max. Leistung max. power	max. Strom max. current	Abmessungen Dimensions	Geeigneter Netzanschluss Suitable mains connection s. Seite 342 | s. page 342	Beschreibung Description	
66000500	10,5 W	0,44 A	70 x 42 x 20 mm	LEDKAB34 2-polig | 2 pole Eurostecker | Euro plug	100-264 VAC · IP40 · M/M	
66002412	12 W	0,5 A	Ø 51 x 55 x 32 mm	2-polig | 2 pole	230 VAC · IP00 Netzteil für Montage in Unterputzdose | power supply for in-wall socket	
66000124	13 W	0,54 A	158 x 22 x 19 mm	LEDKAB34 2-polig | 2 pole Eurostecker | Euro plug	100-240 VAC · 176-264 VDC · IP20 · M/M	
66000232	20 W	0,83 A	146 x 55 x 19 mm	LEDKAB34 2-polig | 2 pole Eurostecker | Euro plug	100-240 VAC · 176-264 VDC · IP20 · M/M	
66000231	24 W	1,0 A	72 x 34 x 90 mm	enthalten | included	100-240 VAC Steckernetzteil weiß, mit 1,5 m-Kabel und Stecker Ø 2,1 mm[1] | plug-in power supply, white, with 1.5 m cable and plug Ø 2.1 mm[1]	
66000131	24 W	1,0 A	72 x 34 x 90 mm	enthalten | included	100-240 VAC Steckernetzteil schwarz, mit 1,5 m-Kabel und Stecker Ø 2,1 mm[1] | plug-in power supply black, with 1.5 m cable and plug Ø 2.1 mm[1]	
66000222	26,4 W	1,1 A	Ø 54 x 33 mm	9 cm-Kabel, 2-polig | 9 cm cable, 2 pole	230 VAC · IP64 Netzteil für Montage in Unterputzdose | power supply for in-wall socket	
66000312	36 W	1,5 A	129 x 75 x 32 mm	LEDKAB41 3-polig | 3 pole Schukostecker | Schuko plug	100-240 VAC · IP20 · M/M	
62517600	36 W	1,5 A	157 x 42 x 32 mm	LEDKAB34 2-polig | 2 pole Eurostecker | Euro plug	100-240 VAC · IP20 · M/M ECOline LED-Konverter, Input: 100 - 240 V DC, Wirkungsgrad: 90 % ab 25 W, Leistungsfaktor: 0,97 | ECOline LED converter, input: 100 - 240 V DC, efficiency: 90 % from 25 W, power factor: 0.97	
66000233	60 W	2,5 A	93,5 x 35 x 51,5 mm	enthalten | included	100-240 VAC Steckernetzteil schwarz, mit 1,5 m-Kabel und Stecker Ø 2,1 mm[2] | plug-in power supply black, with 1.5 m cable and plug Ø 2.1 mm[2]	
66000315	60 W	2,5 A	280 x 30 x 22 mm	3-polig | 3 pole	220-240 VAC · 1-10V · 110 Schmales dimmbares Netzteil, nur geeignet zur Integration in LED-Leuchtenprofilen | slim dimmable power supply, only suitable for integration in LED luminaire profiles	
66000319 NEW	60 W	2,5 A	298 x 30 x 17 mm	2-polig | 2 pole	120-240 VAC · IP20 · M/M	 Abb. ähnlich | reference image
66000313	60 W	2,5 A	173 x 77 x 31 mm	LEDKAB41 3-polig | 3 pole Schukostecker | Schuko plug	220-240 VAC · IP20 · M/M	
66004750	70 W	2,9 A	225 x 60 x 36 mm	LEDKAB41 3-polig | 3 pole Schukostecker | Schuko plug	198-264 VAC · 176-264 VDC · IP20 · M/M	

[1]) passend: Anschluss-Buchse, Art.-Nr. 50990014, siehe Seite 255 | compatible connecting socket: item no. 50990014, see page 255
[2]) passend: Anschluss-Buchse, Art.-Nr. 50990015, siehe Seite 255 | compatible connecting socket: item no. 50990015, see page 255

24V CV

NETZTEILE (INNENBEREICH) | POWER SUPPLIES (INDOOR)

Artikel-Nr. Item no.	max. Leistung max. power	max. Strom max. current	Abmessungen Dimensions	Geeigneter Netzanschluss Suitable mains connection s. Seite 342 | s. page 342	Beschreibung Description	
66001075	12 - 75 W	0,5 - 3,1 A	185 x 60 x 31 mm	2-polig | 2 pole	198-264 VAC, DIMM, IP20, M M Dimmung über Phasenan- oder -abschnitt | dimming via leading edge or trailing edge	
66000314	100 W	4,2 A	181 x 88 x 36 mm	LEDKAB41 3-polig | 3 pole Schukostecker | Schuko plug	220-240 VAC, IP20, M M	 Abb. ähnlich | reference image
66000316	100 W	4,16 A	360 x 30 x 22 mm	3-polig | 3 pole	220-240 VAC, 1-10V, 110 Schmales dimmbares Netzteil, nur geeignet zur Integration in Leuchtenprofilen | slim dimmable power supply, only suitable for integration in luminaire profiles	
66000320 NEW	100 W	4,17 A	298 x 30 x 17 mm	2-polig | 2 pole	220-240 VAC, IP20, M M	 Abb. ähnlich | reference image
66001012	12 - 120 W	0,5 - 5 A	223 x 64 x 32 mm	3-polig | 3 pole	198-264 VAC, DIMM, IP20, M M Dimmung über Phasenan- oder -abschnitt | dimming via leading edge or trailing edge	
66000128	150 W	6,25 A	240 x 60 x 49 mm	LEDKAB41 3-polig | 3 pole Schukostecker | Schuko plug	198-264 VAC, IP20, M M wie Artikel-Nr.: 66004750 - ohne DC-Eingang | see item no. 66004750 - without DC input	
66000317	150 W	6,25 A	425 x 45 x 22 mm	3-polig | 3 pole	220-240 VAC, 1-10V, 110 Schmales dimmbares Netzteil, nur geeignet zur Integration in LED-Leuchtenprofile | slim dimmable power supply, only suitable for integration in luminaire profiles	
66000321 NEW	200 W	8,33 A	384 x 30 x 22 mm	2-polig | 2 pole	220-240 VAC, IP20, M M	 Abb. ähnlich | reference image

24V CV

NETZTEILE HUTSCHIENE (INNENBEREICH) | POWER SUPPLIES DIN RAIL (INDOOR)

Artikel-Nr. Item no.	max. Leistung max. power	max. Strom max. current	Abmessungen Dimensions	Anschlussart Connection type	Beschreibung Description	
66000650	36 W	1,5 A	35 x 90 x 54,5 mm	2-polig | 2 pole	85-264 VAC, 120-370 VDC für Kleinverteiler-Einbau; sekundärseitig feinjustierbar | installation in compact distributors; finely adjustable on the secondary side	Abb. ähnlich | reference image
66000651	60 W	2,5 A	52,5 x 90 x 54,5 mm	2-polig | 2 pole	85-264 VAC, 120-370 VDC für Kleinverteiler-Einbau; sekundärseitig feinjustierbar | installation in compact distributors; finely adjustable on the secondary side	
66000652	100 W	4,2 A	70 x 90 x 54,5 mm	2-polig | 2 pole	85-264 VAC, 120-370 VDC für Kleinverteiler-Einbau; sekundärseitig feinjustierbar | installation in compact distributors; finely adjustable on the secondary side	
66000655	150 W	6,25 A	105 x 90 x 54,5 mm	2-polig | 2 pole	85-264 VAC, 120-370 VDC für Kleinverteiler-Einbau; sekundärseitig feinjustierbar | installation in compact distributors; finely adjustable on the secondary side	Abb. ähnlich | reference image
66000657	240 W	10 A	63 x 125 x 114 mm	3-polig | 3 pole	90-264 VAC, 127-370 VDC sekundärseitig feinjustierbar | finely adjustable on the secondary side	
66000659	480 W	20 A	88,5 x 125,2 x 128,5 mm	3-polig | 3 pole	90-264 VAC, 127-370 VDC sekundärseitig feinjustierbar | finely adjustable on the secondary side	

NETZTEILE (AUSSENBEREICH) | POWER SUPPLIES (OUTDOOR)

Artikel-Nr. Item no.	max. Leistung max. power	max. Strom max. current	Abmessungen Dimensions	Anschlussart Connection type	Beschreibung Description	
66004434	13 W	0,54 A	182 x 20 x 20 mm	12 cm-Kabel / 2-polig 12 cm cable / 2 pole	100-264 VAC · 176-264 VDC · IP65 · M M	
66000213	20 W	0,8 A	145 x 38,5 x 28 mm	32 cm-Kabel / 2-polig 32 cm cable / 2 pole	90-277 VAC · 127-392 VDC · IP64 · M M	
NT64024030	30 W	1,25 A	145 x 47 x 30 mm	32 cm-Kabel / 2-polig 32 cm cable / 2 pole	90-295 VAC · 127-417 VDC · IP64 · M M	 Abb. ähnlich | reference image
66000214	60 W	2,5 A	171 x 61,5 x 36,8 mm	32 cm-Kabel / 3-polig 32 cm cable / 3 pole	90-305 VAC · 127-431 VDC · IP65 · M M	
66003060	60 W	2,5 A	150 x 53 x 35 mm	30 cm-Kabel / 2-polig 30 cm cable / 2 pole	90-305 VAC · 127-431 VDC · IP67 · M M · DALI	 Abb. ähnlich | reference image
66002060 NEW	60 W	2,5 A	150 x 53 x 35 mm	30 cm-Kabel / 2-polig 30 cm cable / 2 pole	90-305 VAC · 127-431 VDC · IP67 · M M · CASAMBI	 Abb. ähnlich | reference image
66000215	75 W	3,15 A	180 x 63 x 35,5 mm	32 cm-Kabel / 3-polig 32 cm cable / 3 pole	100-305 VAC · 142-431 VDC · IP67 · M M sekundärseitig feinjustierbar | finely adjustable on the secondary side	 Abb. ähnlich | reference image
66000216	96 W	4 A	220 x 68 x 38,8 mm	32 cm-Kabel / 3-polig 32 cm cable / 3 pole	90-305 VAC · 127-431 VDC · IP65 · M M	 Abb. ähnlich | reference image
66000217	96 W	4 A	199 x 63 x 35,5 mm	32 cm-Kabel / 3-polig 32 cm cable / 3 pole	100-305 VAC · 142-431 VDC · IP67 · M M sekundärseitig feinjustierbar | finely adjustable on the secondary side	
66003120	120 W	5 A	191 x 63 x 38 mm	30 cm-Kabel / 2-polig 30 cm cable / 2 pole	90-305 VAC · 127-431 VDC · IP67 · M M · DALI	
66002120 NEW	120 W	5 A	191 x 63 x 38 mm	30 cm-Kabel / 2-polig 30 cm cable / 2 pole	90-305 VAC · 127-431 VDC · IP67 · M M · CASAMBI	
66000218	150 W	6,25 A	219 x 63 x 35,5 mm	32 cm-Kabel / 3-polig 32 cm cable / 3 pole	100-305 VAC · 142-431 VDC · IP67 · M M sekundärseitig feinjustierbar | finely adjustable on the secondary side	
66000219	150 W	6,3 A	228 x 68 x 38,8 mm	32 cm-Kabel / 3-polig 32 cm cable / 3 pole	90-305 VAC · 127-431 VDC · IP65 · M M sekundärseitig feinjustierbar | finely adjustable on the secondary side	
66002424	240 W	10 A	228 x 68 x 39 mm	32 cm-Kabel / 3-polig 32 cm cable / 3 pole	90-305 VAC · 127-431 VDC · IP65 · F	
66000220	240 W	10 A	244 x 71 x 35,5 mm	32 cm-Kabel / 3-polig 32 cm cable / 3 pole	100-305 VAC · 142-431 VDC · IP67 · M M sekundärseitig feinjustierbar | finely adjustable on the secondary side	
66002432	320 W	13,3 A	252 x 90 x 44 mm	32 cm-Kabel / 3-polig 32 cm cable / 3 pole	90-305 VAC · 127-431 VDC · IP65 · M M sekundärseitig feinjustierbar | finely adjustable on the secondary side	
66002460	600 W	25 A	280 x 144 x 48,5 mm	30 cm-Kabel / 3-polig 30 cm cable / 3 pole	90-305 VAC · 127-431 VDC · IP65 · M M	

48 V CV

NETZTEILE (INNENBEREICH) | POWER SUPPLIES (INDOOR)

Artikel-Nr. Item no.	max. Leistung max. power	max. Strom max. current	Abmessungen Dimensions	Anschlussart Connection type	Beschreibung Description	
66004407	70 W	1,46 A	225 x 60 x 36 mm	LEDKAB41 3-polig, Schukostecker | 3 pole, Schuko plug	198-264 VAC · 176-264 VDC · IP20 · M M	
66004415	150 W	3,13 A	240 x 60 x 49 mm	LEDKAB41 3-polig, Schukostecker | 3 pole, Schuko plug	198-264 VAC · IP20 · M M	

NETZTEILE HUTSCHIENE (INNENBEREICH) | POWER SUPPLIES DIN RAIL (INDOOR)

48 V CV

Artikel-Nr. Item no.	max. Leistung max. power	max. Strom max. current	Abmessungen Dimensions	Anschlussart Connection type	Beschreibung Description	
66000653	100 W	2,1 A	70 x 90 x 54,5 mm	2-polig | 2 pole	85-264 VAC · 120-370 VDC · für Kleinverteiler-Einbau; sekundärseitig feinjustierbar | installation in compact distributors; finely adjustable on the secondary side	
66000656	150 W	3,2 A	105 x 90 x 54,5 mm	2-polig | 2 pole	85-264 VAC · 120-370 VDC · für Kleinverteiler-Einbau; sekundärseitig feinjustierbar | installation in compact distributors; finely adjustable on the secondary side	Abb. ähnlich | reference image
66000658	240 W	5 A	63 x 125 x 114 mm	3-polig | 3 pole	90-264 VAC · 127-370 VDC · sekundärseitig feinjustierbar | finely adjustable on the secondary side	
66000660	480 W	10 A	88,5 x 125,2 x 128,5 mm	3-polig | 3 pole	90-264 VAC · 127-370 VDC · sekundärseitig feinjustierbar | finely adjustable on the secondary side	Abb. ähnlich | reference image

NETZTEILE (AUSSENBEREICH) | POWER SUPPLIES (OUTDOOR)

48 V CV

Artikel-Nr. Item no.	max. Leistung max. power	max. Strom max. current	Abmessungen Dimensions	Anschlussart Connection type	Beschreibung Description	
66004806	60 W	1,3 A	171 x 62 x 37 mm	32 cm-Kabel / 3-polig 32 cm cable / 3 pole	90-305 VAC · 127-431 VDC · IP65 · M M sekundärseitig feinjustierbar | finely adjustable on the secondary side	
66000221	96 W	2 A	220 x 68 x 38,8 mm	32 cm-Kabel / 3-polig 32 cm cable / 3 pole	90-305 VAC · 127-431 VDC · IP65 · M M sekundärseitig feinjustierbar | finely adjustable on the secondary side	 Abb. ähnlich | reference image
66004815	150 W	3,2 A	228 x 68 x 39 mm	32 cm-Kabel / 3-polig 32 cm cable / 3 pole	90-305 VAC · 127-431 VDC · IP65 · M M	
66004824	240 W	5 A	244 x 68 x 39 mm	32 cm-Kabel / 3-polig 32 cm cable / 3 pole	90-305 VAC · 127-431 VDC · IP65 · F sekundärseitig feinjustierbar | finely adjustable on the secondary side	
66004832	320 W	6,7 A	252 x 90 x 44 mm	32 cm-Kabel / 3-polig 32 cm cable / 3 pole	90-305 VAC · 127-431 VDC · IP65 · M M sekundärseitig feinjustierbar | finely adjustable on the secondary side	

[1]) passend: Anschluss-Buchse, Art.-Nr. 50990014, siehe Seite 255 | compatible connecting socket: item no. 50990014, see page 255

12 V CV

NETZTEILE (INNENBEREICH) | POWER SUPPLIES (INDOOR)

Artikel-Nr. Item no.	max. Leistung max. power	max. Strom max. current	Abmessungen Dimensions	Geeigneter Netzanschluss Suitable mains connection s. Seite 342 | s. page 342	Beschreibung Description	
66004154	10 W	0,82 A	76 x 36 x 18 mm	15 cm-Kabel, 2-polig 15 cm cable, 2 pole	198-264 VAC | 176-264 VDC | IP20 | M M sekundärseitig feinjustierbar | finely adjustable on the secondary side	
66001212	12 W	1 A	Ø 51 x 55 x 32 mm	2-polig 2 pole	230 VAC | IP00 Netzteil für Montage in Unterputzdose | power supply for in-wall socket	
66000230	24 W	2 A	72 x 34 x 90 mm	enthalten included	100-240 VAC Steckernetzteil weiß, mit 1,5 m-Kabel und Stecker Ø 2,1 mm[1] | plug-in power supply, white, with 1,5 m cable and plug Ø 2,1 mm[1]	
66000130	24 W	2 A	72 x 34 x 90 mm	enthalten included	100-240 VAC Steckernetzteil schwarz, mit 1,5 m-Kabel und Stecker Ø 2,1 mm[1] | plug-in power supply black, with 1,5 m cable and plug Ø 2,1 mm[1]	
66000212	36 W	3 A	129 x 75 x 32 mm	LEDKAB41 3-polig, Schukostecker | 3 pole, Schuko plug	100-240 VAC | IP20 | M M	
66004758	70 W	5,8 A	240 x 60 x 49 mm	LEDKAB41 3-polig, Schukostecker | 3 pole, Schuko plug	198-264 VAC | 176-264 VDC | IP20 | M M	

12 V CV

NETZTEILE HUTSCHIENE (INNENBEREICH) | POWER SUPPLIES DIN RAIL (INDOOR)

Artikel-Nr. Item no.	max. Leistung max. power	max. Strom max. current	Abmessungen Dimensions	Anschlussart Connection type	Beschreibung Description	
66000654	136 W	11,3 A	105 x 90 x 54,5 mm	2-polig | 2 pole	85-264 VAC | 120-370 VDC für Kleinverteiler-Einbau | installation in compact distributors	 Abb. ähnlich | reference image

NETZTEILE (AUSSENBEREICH) | POWER SUPPLIES (OUTDOOR)

12 V CV

Artikel-Nr. Item no.	max. Leistung max. power	max. Strom max. current	Abmessungen Dimensions	Anschlussart Connection type	Beschreibung Description	
66004432	13 W	1,08 A	182 x 20 x 20 mm	12 cm-Kabel / 2-polig 12 cm cable / 2 pole	100-264 VAC | 176-264 VDC | IP65 | M M	
66000705	40 W	3,33 A	171 x 61,5 x 36,8 mm	32 cm-Kabel / 3-polig 32 cm cable / 3 pole	90-305 VAC | 127-431 VDC | IP65 | M M sekundärseitig feinjustierbar | finely adjustable on the secondary side	
66000706	60 W	5 A	195,6 x 61,5 x 38,8 mm	32 cm-Kabel / 3-polig 32 cm cable / 3 pole	90-305 VAC | 127-431 VDC | IP65 | M M sekundärseitig feinjustierbar | finely adjustable on the secondary side	
66000707	120 W	10 A	220 x 68 x 38,8 mm	32 cm-Kabel / 3-polig 32 cm cable / 3 pole	90-305 VAC | 127-431 VDC | IP65 | M M sekundärseitig feinjustierbar | finely adjustable on the secondary side	

ZUBEHÖR | ACCESSORIES

EINSCHALTSTROMBEGRENZER | INRUSH-CURRENT LIMITER

Artikel-Nr. Item no.	Beschreibung Description
66001600	Einschaltstrombegrenzer 16 A, durch präzise und wiederholgenaue Begrenzung der Einschaltströme können deutlich mehr LED-Netzteile je Leitungsschutzschalter betrieben werden, die Installationskosten können so um bis zu 70 % reduziert werden, Montage auf Hutschiene, Abmessungen: 36,5 x 62 x 110 mm | 16 A inrush-current limiter, through accurate and repeat accuracy of the inrush-current more circuit breaker per power supply can be controlled, installation costs can be reduced up to 70 %, assembly on DIN rail, dimensions: 36.5 x 62 x 110 mm

ÜBERSPANNUNGSSCHUTZ | SURGE PROTECTION

Artikel-Nr. Item no.	Beschreibung Description
66001610	Zum Schutz des LED-Systems vor Überspannungen. Überspannungsschutz 230 V AC, Parallelverdrahtung, IP 65, Abmessungen: 60 x 60 x 24 mm | to protect the LED system from excess voltage. Surge protection 230 V AC, parallel wiring, IP 65, dimensions: 60 x 60 x 24 mm
66001611	Zum Schutz des LED-Systems vor Überspannungen. Überspannungsschutz 230 V AC, Reihen- oder Parallelverdrahtung, IP 20, max. 16 A (Reihenverdrahtung nur in Verbindung mit dem Einschaltstrombegrenzer Artikel-Nr. 66001600), Abmessungen: 69 x 60 x 24 mm | to protect the LED system from excess voltage. Surge protection 230 V AC, series or parallel wiring, IP 20, max. 16 A (series only in combination with the current limiter item no. 66001600), dimensions: 69 x 60 x 24 mm

DC/DC-WANDLER | DC/DC CONVERTER

Artikel-Nr. Item no.	max. Leistung max. power	max. Strom max. current	Abmessungen Dimensions	Eingangsspannung Input voltage	Ausgangsspannung Output voltage
66000703	50 W	2,1 A	159 x 97 x 38 mm	9 - 18 V DC	24 V DC
66000704	50 W	2,1 A	159 x 97 x 38 mm	19 - 36 V DC	24 V DC

SICHERUNGSHALTER | FUSE CARRIER

Artikel-Nr. Item no.	Beschreibung Description
63300010	Sicherungshalter für Sicherung bis 10 A, transparent ohne Zuleitung, Bemessungsspannung: 250 V AC, Abmessungen: 16,5 x 91 mm | fuse carrier for up to 10 A safety fuse, transparent without feed cable, rating: 250 V AC, dimensions: 16.5 x 91 mm
63100002	Feinsicherung 6,3 x 32 mm, 2 A, passend zu Artikel-Nr. 63300010 | fuse 6.3 x 32 mm, 2 A, suitable for item no. 63300010
63100004	Feinsicherung 6,3 x 32 mm, 4 A, passend zu Artikel-Nr. 63300010 | fuse 6.3 x 32 mm, 4 A, suitable for item no. 63300010
63100006	Feinsicherung 6,3 x 32 mm, 6 A, passend zu Artikel-Nr. 63300010 | fuse 6.3 x 32 mm, 6 A, suitable for item no. 63300010
63100008	Feinsicherung 6,3 x 32 mm, 8 A, passend zu Artikel-Nr. 63300010 | fuse 6.3 x 32 mm, 8 A, suitable for item no. 63300010
63100110	Feinsicherung 6,3 x 32 mm, 10 A, passend zu Artikel-Nr. 63300010 | fuse 6.3 x 32 mm, 10 A, suitable for item no. 63300010

NETZANSCHLUSSSTECKER | MAINS PLUG

Artikel-Nr. Item no.	Beschreibung Description
LEDKAB34	Netzanschlussleitung mit Eurostecker, PVC, weiß, 2x 0,75 mm², 2,0 m | connection cable with Euro plug, white, PVC, 2x0,75 mm², 2.0 m
LEDKAB41	Netzanschlussleitung mit Schukostecker, PVC, weiß, 3x 0,75 mm², 1,5 m | connection cable with Schuko plug, PVC, white, 3x 0.75 mm², 1.5 m

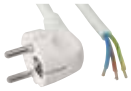

Artikel-Nr. Item no.	Ausgang Output	max. Leistung max. power	Geeigneter Netzstecker Suitable mains plug	Abmessungen Dimensions	Beschreibung Description
LEDTREIB66	10 V DC	10 W (max. 1 A)	LEDKAB34, Eurostecker, 2-polig | LEDKAB34, Euro plug, 2 pole	110 x 52 x 24 mm	180-240 VAC · 1-10V · IP20 · M M Ausgang über DIP-Schalter einstellbar, dimmbar 1 - 10 V DC und potentialfreier Taster | output selection by DIP switch, dimmable 1 - 10 V DC and potential-free switch
	12 V DC	12 W (max. 1 A)			
	24 V DC	20 W (max. 0,9 A)			
	350 mA	11 W (3 - 32 V DC)			
	700 mA	22 W (3 - 32 V DC)			
	1.050 mA	21 W (3 - 20 V DC)			
66004680	24 V DC	20 W (max. 0,9 A)	LEDKAB41, Eurostecker, 3-polig | LEDKAB41, Euro plug, 3 pole	237 x 30 x 21 mm	99-264 VAC · 176-264 VDC · DIMM PUSH · 1-10V · M M Universal-Konverter, 32 W, dimmbar 1 - 10 V DC & Push, nur geeignet zur Integration in LED-Leuchtenprofilen | universal converter, 32 W, dimmable 1 - 10 V DC & push, only suitable for integration in luminaire profiles
	350 mA	17 W (max. 47 V DC)			
	500 mA	24 W (max. 47 V DC)			
	700 mA	32 W (max. 47 V DC)			
66004260	12 V DC	10 W (max. 0,9 A)	LEDKAB34, Eurostecker, 2-polig | LEDKAB34, Euro plug, 2 pole	166 x 47 x 35 mm	240 VAC · DIMM PUSH · IP20 · M M Universal-Konverter, 32 W, dimmbar über Phasenan- und -abschnitt, 5 Einstellungen für Ausgangsströme möglich | universal converter, 32 W, dimmable, leading phase angle and trailing phase angle, 5 settings for output current possible
	24 V DC	20 W (max. 0,9 A)			
	350 mA	17 W (max. 47 V DC)			
	700 mA	32 W (max. 43 V DC)			
66004100					1,5 m-Leitung zum Synchronisieren von Konvertern (passend für Artikel-Nr.: 66004680 / 66004260 / 66007413), max. sind 10 Konverter einer Baureihe vernetzbar | 1.5 m cable for synchronizing converters (suitable for item no.: 66004680 / 66004260 / 66007413), max. 10 converters of one series can be networked

Artikel-Nr. Item no.	Ausgang Output	max. Leistung max. power	Geeigneter Netzstecker Suitable mains plug	Abmessungen Dimensions	Beschreibung / Eingang Description / Input
66004400	350 mA	15 W (max. 43 V DC)	LEDKAB34, Eurostecker, 2-polig | LEDKAB34, Euro plug, 2 pole	110 x 52 x 22 mm	99-264 VAC · 176-280 VDC · DIMM PUSH · 1-10V · IP20 · M M Universal-Konverter, 20 W, dimmbar 1 - 10 V DC & Push-Ausgang über DIP-Schalter einstellbar | universal converter, 20 W, dimmable 1 - 10 V DC & push output selection by DIP switch
	500 mA	20 W (max. 43 V DC)			
	550 mA	20 W (max. 43 V DC)			
	700 mA	20 W (max. 36 V DC)			
	850 mA	20 W (max. 24 V DC)			
	900 mA	20 W (max. 22 V DC)			
	12 V DC	10 W (max. 0,9 A)			
	24 V DC	20 W (max. 0,9 A)			

Artikel-Nr. Item no.	Ausgang Output	max. Leistung max. power	Geeigneter Netzstecker Suitable mains plug	Abmessungen Dimensions	Beschreibung / Eingang Description / Input
66004401	250 mA	10 W (max. 43 V DC)	LEDKAB34, Eurostecker, 2-polig | LEDKAB34, Euro plug, 2 pole	110 x 52 x 22 mm	99-264 VAC · 176-280 VDC · IP20 · M M · DALI Universal-Konverter, 20 W, dimmbar über DALI mit DIP-Schalter einstellbar | universal converter, 20 W, dimmable with DALI, selection via DIP switch
	350 mA	15 W (max. 43 V DC)			
	400 mA	17 W (max. 43 V DC)			
	450 mA	19 W (max. 43 V DC)			
	500 mA	20 W (max. 40 V DC)			
	550 mA	20 W (max. 36 V DC)			
	600 mA	20 W (max. 33 V DC)			
	700 mA	20 W (max. 43 V DC)			
	24 V DC	17 W (max. 0,7 A)			

POWER-LED-KONVERTER 350 mA | POWER LED CONVERTERS 350 mA (MAINS VOLTAGE)

CC

Artikel-Nr. Item no.	Ausgang Output	max. Leistung max. power	Abmessungen Dimensions	Beschreibung Description	
LEDTREIB17	350 mA	11 W (max. 31 V DC)	117 x 50 x 28 mm	190-265 VAC · IP40 · M M	
LEDTREIB53	700 mA	21 W (12 - 30 V DC)	138 x 40 x 29 mm	110-250 VAC · IP40 · M M	
LEDTREIB10	350 mA	1,5 W (max. 4 V DC)	51 x 32 x 18 mm	190-265 VAC · IP20 · M M	
66600180	350 mA	16 W (12 - 46 V DC)	Ø 80 x 73 x 30 mm	110-250 VAC · IP20 · M M	
LEDTREIB13	350 mA	10,5 W (max. 30 V DC)	Ø 53 x 19 mm	110-250 VAC · IP40 · M M	
62519903	350 mA	12 W (3 - 32 V DC)	99 x 39 x 23 mm	220-240 VAC · DIMM · IP20 · M M Dimmbarer ECOline Power-LED-Konverter für 4 Module à 2,5 W, dimmbar über Phasenabschnitt, Konstantstrom 350/700 mA, inkl. Netzkabel und 2-fach Verteiler (mit 1 m-Kabel)* | dimmable converter for Power LED, for 4 modules à 2,5 W, dimmable trailing edge, constant current 350/700 mA, incl. mains cable and two-way splitter (with 1 m cable)*	

POWER-LED-KONVERTER 350 mA | POWER LED CONVERTERS 350 mA (SPECIAL VOLTAGE)

CC

Artikel-Nr. Item no.	Eingang Input	Ausgang Output	max. Leistung max. power	Abmessungen Dimensions	Beschreibung Description	
66000324	11 - 15 V DC 22 - 28 V DC	350 mA	3,2 W (3 - 9 V DC) 6,5 W (3 - 18 V DC)	51 x 32 x 18 mm	12 VAC · 12-24 VDC · IP20 · M M	
LEDTREIB59	8 - 15 V DC 22 - 24 V DC	350 mA	3,2 W (3 - 9 V DC) 6,5 W (3 - 18 V DC)	40 x 18 x 12 mm	12-24 VDC · IP20 · M M	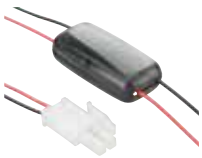

POWER-LED-KONVERTER 700 mA | POWER LED CONVERTERS 700 mA (MAINS VOLTAGE)

CC

Artikel-Nr. Item no.	Ausgang Output	max. Leistung max. power	Abmessungen Dimensions	Beschreibung Description	
LEDTREIB32	700 mA	2,8 W (max. 4 V DC)	51 x 32 x 18 mm	190-265 VAC · IP20 · M M	
66600181	700 mA	22 W (12 - 32 V DC)	Ø 80 x 73 x 30 mm	110-250 VAC · IP20 · M M	
66007006	700 mA	6,5 W (3 - 10 V DC)	46 x 41 x 22 mm	100-240 VAC · IP40 · F · 110	
LEDTREIB14	700 mA	8,4 W (max. 12 V DC)	Ø 53 x 19 mm	110-250 VAC · IP40 · M M	
62519903	700 mA	12 W (3 - 17 V DC)	99 x 39 x 23 mm	220-240 VAC · DIMM · IP20 · M M Dimmbarer ECOline Power-LED-Konverter für 4 Module à 2,5 W, dimmbar über Phasenabschnitt, Konstantstrom 350/700 mA, inkl. Netzkabel und 2-fach Verteiler (mit 1 m-Kabel)* | dimmable converter for Power LED, for 4 modules à 2.5 W, dimmable trailing edge, constant current 350/700 mA, incl. mains cable and two-way splitter (with 1 m cable)*	

POWER-LED-KONVERTER 700 mA | POWER LED CONVERTERS 700 mA (SPECIAL VOLTAGE)

CC

Artikel-Nr. Item no.	Eingang Input	Ausgang Output	max. Leistung max. power	Abmessungen Dimensions	Beschreibung Description	
66000333	11 - 15 V DC 22 - 28 V DC	700 mA	7,7 W (3 - 11 V DC) 16 W (3 - 22 V DC)	51 x 32 x 18 mm	12 VAC · 12-24 VDC · IP20 · M M	
LEDTREIB61	8 - 15 V DC 22 - 24 V DC	700 mA	7,7 W (3 - 11 V DC) 16 W (3 - 22 V DC)	40 x 18 x 12 mm	12-24 VDC · IP20 · M M	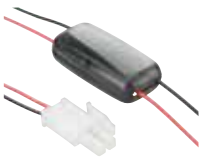

* passend für Single-Spot-Leuchten mit CC-System (siehe Seiten 120 - 126) | compatible with single spot luminaires with CC system (see pages 120 - 126)

AUSGANGSSTROM EINSTELLBAR | OUTPUT CURRENT SWITCHABLE

Artikel-Nr. Item no.	Ausgang Output	max. Leistung max. power	Abmessungen Dimensions	Beschreibung Description
66007413	350 mA	25 W (2 – 74 V DC)	124 x 79 x 22 mm	99-264 VAC · 170-276 VDC · 1-10V · DIMM PUSH · 110 · IP20 · DALI Universal-Konverter, 60 W, dimmbar mit Push (nur AC), 1 - 10 V & DALI, 10 Einstellungen für Ausgangsströme möglich | universal converter, 60 W, dimmable via push (AC only), 1 - 10 V DC & DALI, 10 settings for output current possible
	500 mA	35 W (2 – 72 V DC)		
	550 mA	39 W (2 – 72 V DC)		
	650 mA	46 W (2 – 72 V DC)		
	700 mA	50 W (2 – 72 V DC)		
	750 mA	54 W (2 – 72 V DC)		
	850 mA	60 W (2 – 70 V DC)		
	900 mA	60 W (2 – 66 V DC)		
	1.000 mA	60 W (2 – 60 V DC)		
	1.050 mA	60 W (2 – 57 V DC)		
66004100				1,5 m-Leitung zum Synchronisieren von Konvertern (passend für Artikel-Nr.: 66004680 / 66004260 / 66007413), max. sind 10 Konverter einer Baureihe vernetzbar | 1.5 m cable for synchronizing converters (suitable for item no.: 66004680 / 66004260 / 66007413), max. 10 converters of one series can be networked
LEDTREIB67	350 mA	12 W (3 - 32 V DC)	99 x 39 x 24 mm	230-240 VAC · DIMM · IP20 · M/M Power-LED-Konverter, Mini-Dimmer, kompakte Bauform, dimmbar über Phasenabschnitt, Konstantstrom 350/700 mA | mini dimmer, compact housing, dimmable via trailing edge, constant current 350/700 mA
	700 mA	12 W (3 - 15 V DC)		
62517800	300 - 1.400 mA	40 W (15 - 32 V DC – abhängig vom eingestellten Strom | depending on the set current)	157 x 42 x 32 mm	110-240 VAC · 1-10V · IP20 · M/M ECOline LED-Konverter, 1 - 10 V DC, Dimmbereich ab 160 mA (einstellbar mittels entspr. Widerstände), min. Ausgangsspannung: 15 V DC, max. Ausgangsspannung: 32 V DC, Wirkungsgrad: 90 % bei 25 W - 40 W, Leistungsfaktor: 0,97 | Ecoline dimmer 1 - 10 V DC, dimming range from 160 mA (adjustable via appropriate resistor), min. output voltage 15 V DC max. output voltage: 32 V DC, efficiency: 90 % from 25 W, power factor: 0.97, efficiency factor: 90 % at 25 W - 40 W, power factor: 0.97
66001141	245 - 1.050 mA	40 W (26 - 60 V DC – abhängig vom eingestellten Strom | depending on the set current)	157 x 42 x 32 mm	100-240 VAC · 1-10V · IP20 · M/M LED-Konverter, dimmbar, 1 - 10 V DC / 100 KΩ-Poti (einstellbar mittels entspr. Widerstände), max. 40 W, min. Ausgangsspannung: 26 V DC, max. Ausgangsspannung; 60 V DC | LED driver, dimmable, 1 - 10 V DC / 100 kΩ-Poti (adjustable via appropriate resistor), max. 40 W, min. output voltage 26 V DC, max. output voltage: 60 V DC
66001143	Metallschicht-Widerstand 2,2 kΩ, 0,25 W. Widerstand für Artikel-Nr.: 66001141 und 66001142, zum Einstellen von ca. 350 mA | Metal film resistor 2.2 kΩ, 0.25 W. Resistor for for item no. 66001141 and 66001142, for settings of approx. 350 mA			
66001144	Metallschicht-Widerstand 10 kΩ, 0,25 W. Widerstand für Artikel-Nr.: 66001141 und 66001142, zum Einstellen von ca. 600 mA | Metal film resistor 10 kΩ, 0.25 W. Resistor for for item no. 66001141 and 66001142, for settings of approx. 600 mA			
66001145	Metallschicht-Widerstand 160 kΩ, 0,25 W. Widerstand für Artikel-Nr.: 66001141 und 66001142, zum Einstellen von ca. 950 mA | Metal film resistor 160 kΩ, 0.25 W. Resistor for for item no. 66001141 and 66001142, for settings of approx. 950 mA			

* passend für Single-Spot-Leuchten mit CC-System (siehe Seiten 120 - 126) | compatible with single spot luminaires with CC system (see pages 120 - 126)

Foto: Schöner Brunnen, Nürnberg, Cristopher Civitillo PHOTOGRAPHY

ERKLÄRENDE SYMBOLE | ILLUSTRATIVE SYMBOLS

Symbol Icon	Beschreibung Description
CV	Konstantspannung-System constant voltage system
CC	Konstantstrom-System constant current system
24 VDC	Eingangsspannung input voltage
700 mA	Betriebsstrom operating current
	weiß white
	Tunable White
	Farbwechsel RGB color change RGB
	Farbwechsel RGBW color change RGBW
	Farbwechsel RGBA color change RGBA
100 m	LED-Anzahl pro Meter number of LED per meter
PITCH 10	LED-Abstand in mm LED pitch in mm
100 cm max	max. am Stück betreibbare Länge max. operable length in one piece
	Löten soldering
	Draht wire
	Stecker plug
	MiniAMP
2,5 W	LED-Typ LED type
120°	Abstrahlwinkel beam angle
DIMM	dimmbar dimmable
DIMM PUSH	dimmen über Taster dimmable via push-button
0-10V	dimmbar über dimmable via
	nur im Innenbereich verwenden for indoor use only

Symbol Icon	Beschreibung Description
	für Außenbereich geeignet suitable for outdoor use
1BIN	nur ein Bin single bin only
SDCM 2	MacAdam-Farbkonsistenz MacAdam color consistency
40 Ta_{max}	max. zulässige Umgebungstemperatur max. permissible ambient temperature
80° Tc	für LED-Streifen: max. zulässige Temperatur am Tc-Punkt für Leuchten: max. Gehäusetemperatur for LED strips: max. permissible temperature at Tc point for luminaires: max. housing temperature
F	geeignet zur Montage auf normal entflammbaren Baustoffen suitable for installation on regular flame resistant material
M M	eignet sich zum Einbau in oder Anbau an Möbeln, deren Entflammungseigenschaften nicht bekannt sind | suitable for recessed or surface mounting on furniture whose flammability properties are not known
110	Kennzeichen für temperaturgeschützte Betriebsgeräte (maximal zulässige Bemessungstemperatur des Gehäuses in ° C) | designation for temperature-protected operating devices (maximum permissible rated temperature of the housing in °C)
500 KG	belastbar bis load capacity
DMX	Eingangs-/ Ausgangssignal input/output signal
IK 10	IK-Stoßfestigkeitsgrad IK impact protection code
IP00	ohne besonderen Schutz without special protection
IP20	Geschützt gegen Berührung mit den Fingern und feste Fremdkörper mit Ø >12,5 mm, kein Wasserschutz | protection against contact with fingers and solid foreign bodies Ø >12,5 mm, no protection against water
IP30	Geschützt gegen feste Fremdkörper Ø >2,5 mm, kein Wasserschutz | protection against solid foreign bodies Ø >2,5 mm, no protection against water
IP40	Geschützt gegen feste Fremdkörper Ø >1 mm, kein Wasserschutz | protection against solid foreign bodies Ø >1 mm, no protection against water
IP44	Geschützt gegen feste Fremdkörper Ø >1 mm, geschützt gegen Spritzwasser aus allen Richtungen | protection against solid foreign bodies Ø >1 mm, protection against splashing water from all directions
IP54	Geschützt gegen Berührung und Staub in schädigender Menge im Inneren, geschützt gegen Spritzwasser aus allen Richtungen | protection against contact and ust in damaging quantities, protection against splashing water from all directions
IP64	Vollständiger Schutz gegen Berührung und Eindringen von Staub, geschützt gegen Spritzwasser aus allen Richtungen | full protection against contact and penetration of dust,protection against splashing water from all directions
IP65	Vollständiger Schutz gegen Berührung und Eindringen von Staub, geschützt gegen Wasserstrahl (Düse) aus beliebigem Winkel | full protection against contact and penetration of dust, protection against water (out of a nozzle) from all directions
IP66	Vollständiger Schutz gegen Berührung und Eindringen von Staub, geschützt gegen starkes Strahlwasser | full protection against contact and penetration of dust, protection against strong water jets
IP67	Vollständiger Schutz gegen Berührung und Eindringen von Staub, geschützt gegen Wassereindringung bei zeitweisem Eintauchen | full protection against contact and penetration of dust, protection against temporary immersion
IP68	Vollständiger Schutz gegen Berührung und Eindringen von Staub, geschützt gegen Wassereindringung beim dauerhaftem Untertauchen | full protection against contact and penetration of dust, protection against long-term immersion

PLANUNGSSICHERHEIT IN DER LED-BELEUCHTUNG | PLANNING RELIABLITY IN LED LIGHTING

Der aktive Austausch in Interessenvertretungen sowie technologischen und wirtschaftlichen Netzwerken stärkt unser Unternehmen und unterstützt die Realisierung Ihrer Ziele. Barthelme ist Mitglied im ZVEI Fachverband Licht.

Seit November 2013 gibt es den Leitfaden „Planungssicherheit in der LED-Beleuchtung", herausgegeben vom ZVEI. Ziel ist es, in dem schnell wachsenden LED-Markt einheitliche Parameter zu schaffen, u.a. als Basis der Vergleichbarkeit und des fairen Wettbewerbs sowie der Verlässlichkeit.

Auch wir haben all unsere Produkte nach diesem Leitfaden klassifiziert. Neben den schon bekannten Daten wie Lumen (lm bei 25 °C), Lumen/Watt (lm/W), Farbtemperatur (K) und Farbwiedergabeindex (Ra) gibt es nun noch die Farbtoleranz und Lebensdauerkriterien.

Bei der Farbtoleranz handelt es sich um Angaben, wie eng bzw. in wie vielen Stufen auf einer Rolle nach der MacAdams-Ellipse sortiert wird, um somit die Selektion der LEDs zu definieren.

Bei den Lebensdauerkriterien wird die mittlere Bemessungslebensdauer L80 angegeben. Sie kennzeichnet, dass 50 % der Leuchten nach Ende der Lebensdauer noch 80 % des Anfangslichtstroms aufweisen.

Bei der Farbtemperatur finden Sie eine dreistellige Zahl, z.B. 927. Die erste Ziffer kennzeichnet die Farbwiedergabe, die folgenden zwei Ziffern die Lichtfarbe. In unserem Beispiel bedeutet dies: Ra > 90 bei einer Farbtemperatur von 2700 K.

Zudem bieten wir Ihnen Informationen zur Energieeffizienzklasse (EEK).

The active exchange with interested parties and technological and economic networks strengthens our company and supports the achievement of your goals. Barthelme is a member of the ZVEI Fachverband Licht.

Since November 2013 there is a guide „Planning Security in LED lighting", published by ZVEI (German professional association for the electronics industry). The goal is to create common parameters in the rapidly growing LED market as a basis for comparability, reliability and fair competition.

Barthelme has classified its products according to this guideline. In addition to values such as lumen (lm by 25 °C), lumen/watt (lm/W), color temperature (K) and high color rendering (CRI) we now also provide the color tolerance and rated life criteria.

The color tolerance shows how close, or in how many steps, a reel is binned, based on the MacAdams ellipse, as a defining selection criteria for LEDs.

For the lifetime criteria, the average rated lifetime L80 is specified. This characterises that 50 % of the luminaires will still be producing 80 % of their original luminous flux at the end of their lifetime.

The color temperature is described with a three-digit number, for example, 927. The first digit represents the color rendering, the following two digits represent the color of the light. In our example: CRI > 90 and the color temperature is 2700 K.

In addition we provide information regarding the energy efficiency classes (EEC).

ZVEI: Die Elektroindustrie

ESD-SCHUTZ | ESD PROTECTION

Bei elektronischen und optoelektronischen Bauteilen wie integrierten Schaltkreisen und Leuchtdioden sind elektrostatische Entladungen eine der häufigsten Ausfallursachen. Zur Vermeidung von ESD-Schäden an unseren Produkten setzten wir, wie auch alle unsere Lieferanten, umfassende Schutzmaßnahmen nach DIN EN 61340-5-1 ein.
Vom Wareneingang über die Produktionsstätten bis hin zum Warenausgang werden ESD-sensible Produktgruppen ausschliesslich in sogenannten „Electrostatic Protected Areas" (EPA), also elektrostatisch geschützten Bereichen verarbeitet. Diese Bereiche sind mit ESD-Böden, ESD-Tischfolien und ganzheitlichen ESD-Arbeitsplätzen ausgestattet. Darüber hinaus stellen wir mit Eingangskontrollen in diesen Bereichen sicher, dass unsere Produkte nicht durch ESD-Schäden beeinträchtigt oder gar zerstört werden.
Sobald ein empfindliches Bauteil einen geschützten Bereich verlässt, dann nur mit einer besonderen, abgeschirmten ESD-Schutzhülle. Mit unseren ESD-Schutzmaßnahmen stellen wir sicher, dass sich unsere LED-Lösungen über die gesamte Lieferkette hinweg bis zur Auslieferung in einwandfreiem Zustand befinden.

Electrostatic discharges are one of the most common causes of failure in electronic and optoelectronic components such as integrated circuits and light-emitting diodes. To prevent ESD damage to our products, we, like all our suppliers, use comprehensive protective measures in accordance with DIN EN 61340-5-1.
ESD-sensitive product groups are processed exclusively in socalled „Electrostatic Protected Areas" (EPA), i.e. electrostatically protected areas, from incoming materials through production facilities to outgoing products. These areas are equipped with ESD floors, ESD table foils and integrated ESD workstations. In addition, we carry out entrance checks in these areas to ensure that our products are not damaged or even destroyed by ESD damage.
Whenever a sensitive component leaves a protected area, it does so only with a special, shielded ESD protective cover. With our ESD protection measures, we ensure that our LED solutions are in perfect condition throughout the entire supply chain until delivery.

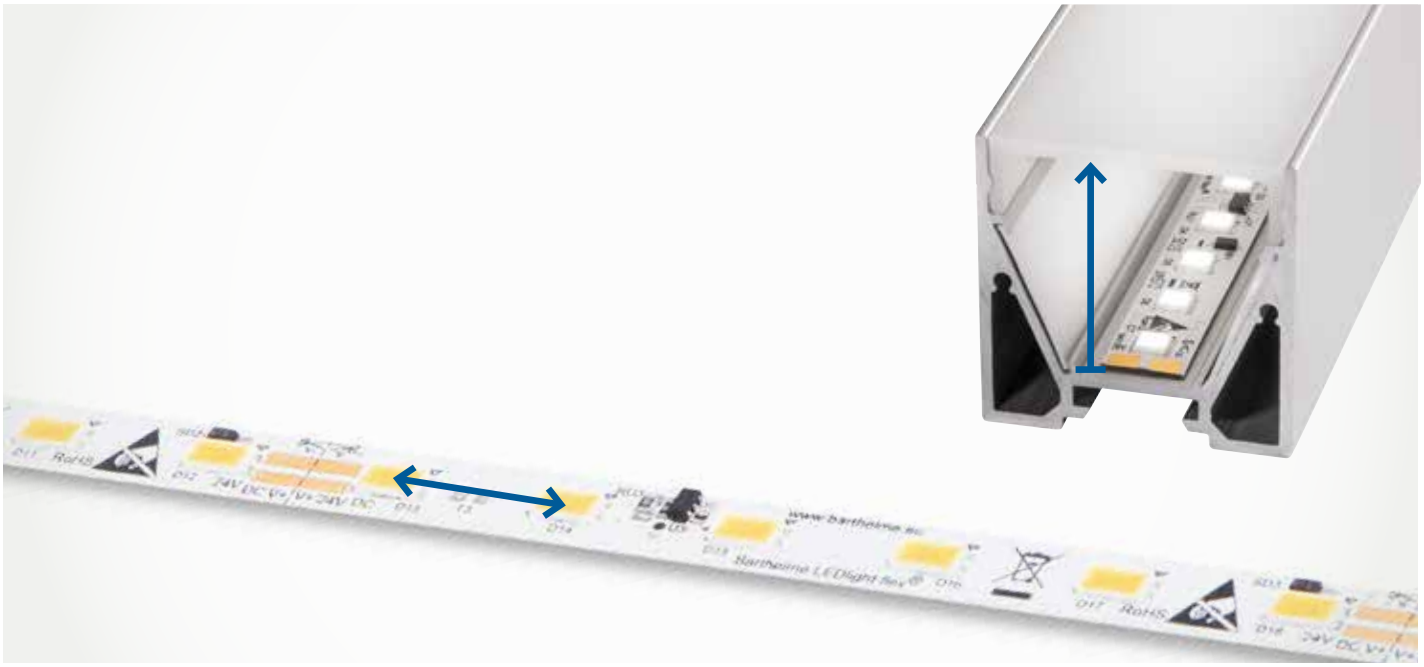

HOMOGENES LEUCHTBILD | HOMOGENEOUS LIGHT EMISSION

WIE MAN EIN HOMOGENES LEUCHTBILD ERREICHT

In Verbindung mit einer opalen Abdeckung können Sie ein homogenes Leuchtbild erhalten. Dabei kommt es auf den Abstand zwischen den LEDs und der Abdeckung an.

ALS FAUSTFORMEL GILT:

ABSTAND LEDS ZUEINANDER < ABSTAND DER LEDS ZUR OPALEN ABDECKUNG

HOW TO REACH A HOMOGENEOUS LIGHT EMISSION

A homogeneous illumination is possible in combination with an opal white cover. This is dependent on the LED pitch (distance between the LEDs) and the distance between the LEDs and the cover.

THE RULE-OF-THUMB IS:

LED PITCH < DISTANCE FROM LEDS TO FROSTED COVER

LÄNGENAUSDEHNUNG BEI TEMPERATURÄNDERUNG | LINEAR EXTENSION WITH TEMPERATURE VARIATIONS

JEDES MATERIAL ZIEHT SICH ZUSAMMEN BZW. DEHNT SICH AUS, ABHÄNGIG VON DER TEMPERATURÄNDERUNG.

Zu beachten ist, dass sich die Werkstoffe Aluminium und PMMA bei einer Temperaturänderung unterschiedlich stark ausdehnen können. Bei einer Temperaturänderung von 20 °C kann die Ausdehnungsdifferenz bis zu 1,2 mm pro Meter betragen! Dies stellt keinen Produktmangel dar, sondern ist ein normaler physikalischer Vorgang.

AUSDEHNUNGSKOEFFIZIENT:

Aluminium (rein)	$23{,}8 \times 10^{-6}$ / K
Polymethylmethacrylat (PMMA)	80×10^{-6} / K

Formel zur Berechnung : $\Delta L = \alpha \times L_0 \times \Delta T$
(Längenänderung =
Ausdehnungskoeffizient x Ausgangslänge x Temperaturänderung)

z.B. bei Temperaturschwankungen von 0 auf 50 °C findet eine lineare Ausdehnung des Werkstoffes PMMA von 4 mm pro Meter statt!

ALL MATERIALS CONTRACT OR EXPAND DEPENDING ON THE TEMPERATURE CHANGE.

Please note that the expansion/contraction of the materials aluminium and PMMA can be different with changing temperatures. With a temperature change of 20 °C the expansion difference can be up to 1.2 mm per meter. This is not a product deficiency but a normal physical process.

EXPANSION COEFFICIENT:

Aluminium (pure)	23.8×10^{-6} / K
Polymethylmethacrylate (PMMA)	80×10^{-6} / K

Formula for the calculation: $\Delta L = \alpha \times L_0 \times \Delta T$
(Change in length =
expansion coefficient x initial length x temperature change)

e.g. the material PMMA has a linear expansion of 4 mm per meter at a change in temperature from 0 to 50 °C!

METHODEN ZUR BESTIMMUNG DER FARBWIEDERGABE UND LICHTQUALITÄT

FARBWIEDERGABE CRI

Der Color Rendering Index (kurz: CRI) ist eine Mess-Methode zur Ermittlung der Farbwiedergabe einer bestimmten Lichtquelle im Vergleich zu einem Referenzlicht, zum Beispiel Tageslicht. Dazu hat die Commission Internationale de l`eclairage (CIE) 14 Testfarben definiert. Gibt eine Lichtquelle eine dieser Testfarben genau so wieder, wie diese Farbe unter dem Referenzlicht erscheinen würde, ergibt dies 100 Punkte. Gibt es Defizite bei der Wiedergabe der Testfarben, werden entsprechend weniger Punkte vergeben.

Der Mittelwert aus den ersten 8 Testfarben beschreibt den CRI Ra-Wert (meistens wird der Einfachheit wegen nur vom CRI-Wert gesprochen). Da der neunte Farbwert, der Rotton, eine wichtige Aussage über die natürliche Wiedergabe von Hautfarben trifft, wird dieser oft zusätzlich als R9-Wert mitangegeben.

Die Verwendung von nur 8 Testfarben, die zudem Pastellfarben sind und keine gesättigten, ist einer der größten Kritikpunkte am CRI Ra-Wert.

COLOR RENDERING INDEX (CRI)

The Color Rendering Index (short: CRI) is a measurement method for determining the color rendering of a certain light source in comparison to a reference light, for example daylight. The Commission Internationale de l`eclairage (CIE) has defined 14 test colors for this purpose. If a light source reproduces one of these test colors exactly as this color would appear under the reference light, this results in 100 points. If there are deficits in the reproduction of test colors, fewer points are awarded accordingly.

The mean value from the first 8 test colours describes the CRI Ra value (usually, for reasons of simplicity, only the CRI value is spoken of). As the ninth color value, the red, makes an important statement about the natural reproduction of skin colors, this is often also given as R9 value.

The use of only 8 test colors, which are pastel colors and not saturated, is one of the biggest criticisms of the CRI Ra value.

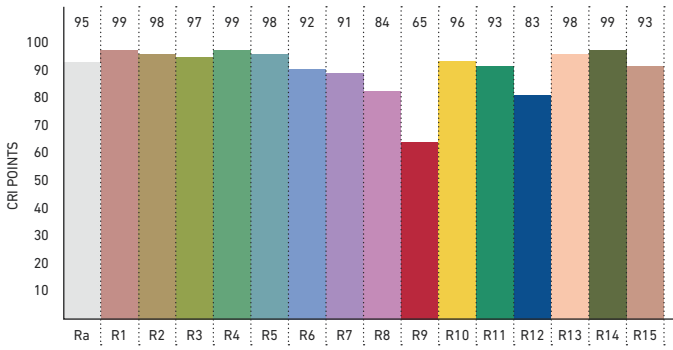

ABBILDUNG 1 | FIGURE 1

Exemplarische Darstellung der CRI-Testfarben und deren Einzelbewertung |
Example representation of the CRI test colors and their individual evaluation

FARBQUALITÄTSSKALA (CQS)

Die Color Quality Scale (kurz: CQS) wurde vom National Institute of Standards and Technology (NIST) entwickelt. Dieser wird auf ähnliche Art wie der CRI ermittelt, enthält aber einige Verbesserungen gegenüber diesem hinsichtlich der Berechnungsvorgänge. Anders als bei der CRI Ra-Methode, in der nur 8 ungesättigte Farben in die Bewertung einfließen, werden bei der CQS-Methode 15 gesättigte Farben zur Bestimmung der Farbwiedergabe-Qualität verwendet.

COLOR QUALITY SCALE (CQS)

The Color Quality Scale (short: CQS) was developed by the National Institute of Standards and Technology (NIST). This is determined in a similar way to the CRI, but contains some improvements in terms of computational operations. Unlike the CRI Ra method, in which only eight unsaturated colors are included in the rating, the CQS method uses 15 saturated colors to determine the color rendering quality.

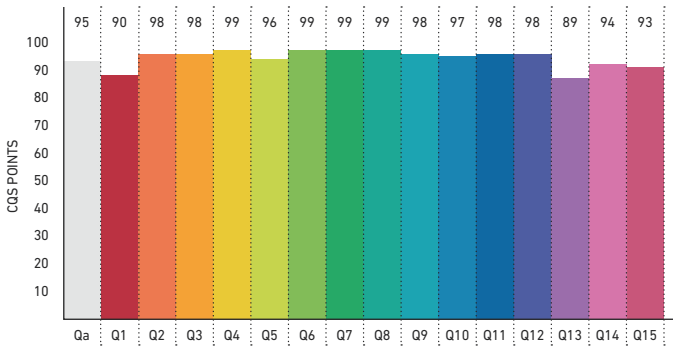

ABBILDUNG 2 | FIGURE 2

Exemplarische Darstellung der CQS-Testfarben und deren Einzelbewertung |
Example representation of the CQS test colors and their individual evaluation

METHODS FOR DETERMINING COLOR RENDERING AND QUALITY OF LIGHT

IES TM-30-15

Die von der Illuminating Engineering Society (IES) verbesserte Methode zur Bewertung von Lichtquellen wird von der farbwissenschaftlichen Forschung unterstützt und soll eine genauere Beschreibung der Farbwiedergabe ermöglichen als mit der CRI Ra-Methode. Einer der Unterschiede zwischen den beiden Bewertungssystemen ist, dass bei der IES TM-30-15 Methode insgesamt 99 Farbbewertungsmuster statt wie beim CRI Ra-Wert nur 8 verwendet werden. Darüber hinaus werden der sog. Fidelity-Index (Rf), der Gamut-Index (Rg) und eine Farbvektor-Grafik zur Bewertung der Lichtquelle ermittelt.

Der Fidelity-Index (Rf) wird verwendet, um die Farbtreue der Lichtquelle zu einer Referenzquelle zu beschreiben. Wie beim CRI Ra reicht auch hier die Skala bis 100. Die Verwendung von 99 Farbmustern erlaubt jedoch eine statistisch repräsentativere und zuverlässigere Metrik, die zeigt, wie die Farben dargestellt werden. Beim zusätzlich angegebenen Gamut-Index (Rg) wird der Farbumfang der Lichtquelle bewertet. Ein Rg-Wert von 100 bedeutet, dass die Lichtquelle eine ähnliche Farbsättigung wie die Sonne bei Tageslicht (5600 bis 6500 Kelvin) erzeugen kann. Wenn der Wert höher ist, bedeutet dies also, dass die Farbe intensiver wiedergegeben wird als die natürliche Farbe im Sonnenlicht.

IES TM-30-15

The Illuminating Engineering Society's (IES) improved light source assessment method is supported by scientific research in color reproduction and aims to provide a more accurate description of the color rendition than the CRI Ra method. One key difference between the two rating systems is that the IES TM-30-15 method uses a total of 99 color evaluation patterns, whereas the CRI Ra value uses only eight. In addition, the so-called fidelity index (Rf), the gamut index (Rg) and a color vector graph are also determined when evaluating the light source.

The fidelity index (Rf) is used to describe the color fidelity of the light source in comparison to a reference source. As with the CRI Ra, the scale here goes up to 100. However, the use of 99 color samples allows a statistically more representative and reliable metric that shows how the colors are displayed. The additional gamut index (Rg) evaluates the color gamut of the light source. An Rg value of 100 means the light source can produce a similar color saturation as the sun in daylight (5600 to 6500 Kelvin). If the value is higher, this means the color is rendered with greater intensity than the natural color in sunlight.

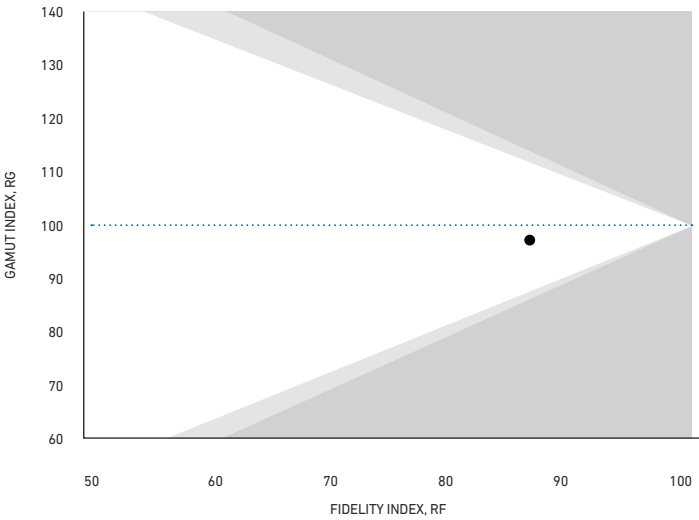

ABBILDUNG 3 | FIGURE 3

Exemplarische grafische Darstellung der Farbtreue (Rf) und des Farbumfangs (Rg) |
Example representation of the color fidelity and the color gamut (Ra)

Da der Fidelity-Index und der Gamut-Index auf Durchschnittswerten basieren, kann man nicht erkennen, welche Farben gesättigt sind. Um eine genauere Vorstellung davon zu vermitteln, wie realistisch die gemessene Lichtquelle eine ganz bestimmte Farbe wiedergeben kann, wird in der IES TM-30-15 Methode eine Farbvektorgrafik hinzugezogen. Sie ist ein intuitives Werkzeug, das zeigt, ob bestimmte Farben stumpf oder aber lebhafter erscheinen und somit eine Ergänzung zu den Zahlen-Indizes Rf und Rg.

Since the fidelity index and gamut index are based on averages, it is not possible to determine which colors are saturated. To give a more accurate picture of how realistically the measured light source can reproduce a particular color, color vector graphics are also used in the IES TM-30-15 method. This is an intuitive tool that shows whether certain colors appear muted or more vividly, and thus serves as a supplement to the Rf and Rg indices.

Rf = 90
Rg = 98

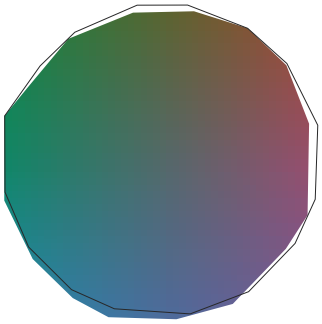

ABBILDUNG 4 | FIGURE 4

Exemplarische Darstellung einer Farbvektorgrafik |
Example representation of a color vector graphic

MONTAGE- UND VERARBEITUNGSHINWEISE LED-STREIFEN

Achten Sie bei der Montage auf die Sicherheitsvorschriften gegen Elektrostatische Entladung (ESD). Diese sind bei elektronischen Bauteilen auf Halbleiterbasis eine der häufigsten Ausfallursachen. Barthelme produziert, lagert und verpackt alle Barthelme LEDlight flex LED-Streifen in ESD-geschützter Umgebung und Verpackung. **Wir empfehlen zur Verarbeitung unser ESD-Erdungsset mit Handgelenkband. Art.-Nr. 50991800**

During installation, observe the safety regulations for the prevention of electrostatic discharge (ESD). This is one of the most common causes of failure in electronic components containing semiconductors. Barthelme produces, stores and packs all Barthelme LEDlight flex LED strips in an ESD-protected environment and uses anti-static packaging. **We recommend using our ESD grounding set with wrist strap when working with the product (item No. 50991800).**

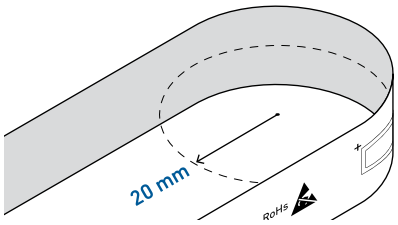

ALLGEMEINE ANWENDUNGSHINWEISE

» Der LED-Streifen darf nur einmalig an Stellen scharf gebogen werden, an denen keine elektronischen Bauteile montiert sind. Der minimale Biegeradius beträgt 20 mm.

» Mechanische Belastungen der elektronischen Bauteile auf dem LED-Streifen müssen vermieden werden.

» Bei Einsatzbereichen mit Einfluss von Staub oder Wasser ist der LED-Streifen mit einer geeigneten Schutzart zu schützen.

GENERAL INSTRUCTIONS FOR USE

» The LED strip may only be sharply bent once in places where no electronic components are mounted. The minimum bending radius is 20 mm.

» Ensure that no mechanical loads are applied to the electronic components on the LED strip.

» Ensure that the LED strip is adequately protected in areas containing dust or water.

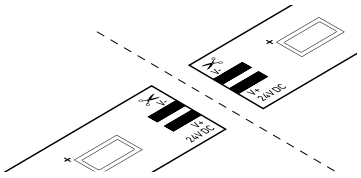

LED-STREIFEN AUF WUNSCHMASS ZUSCHNEIDEN

» Das Teilen des Barthleme LEDlight flex LED-Streifen ist jeweils zwischen den Lötpads an den markierten Stellen durch Schneiden mit einer Schere o.Ä. möglich.

CUTTING LED STRIPS TO THE DESIRED LENGTH

» You can use scissors (or similar) to cut the Barthleme LEDlight flex LED strip to the desired length at the marked points between the solder pads.

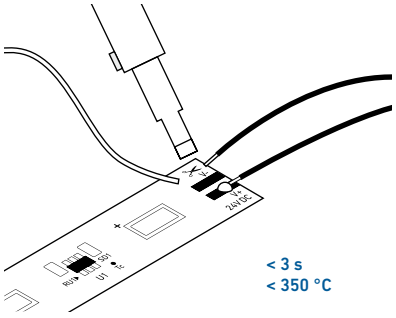

ANSCHLUSS UND VERBINDUNG DURCH LÖTEN

» Die Kontaktierung der Zu- bzw. Verbindungsleitung erfolgt durch Anlöten an den vorgesehenen Lötpads

» Die Polung (+/- Beschriftung) der Lötpads ist unbedingt zu beachten. Bei falscher Polung erfolgt keine Lichtemission und der LED-Streifen kann Schaden nehmen.

» Beim Löten ist eine max. Lötdauer von 3 Sekunden und eine max. Löttemperatur von 350 °C einzuhalten.

» Achten Sie beim Verbinden mehrerer LED-Module auf die maximal betreibbare Länge eines zusammenhängenden Moduls. Diese finden Sie in der jeweils aktuellsten Datenblatt-Version auf **www.barthelme.de**. Entsprechend längere LED Module sind durch Zwischeneinspeisung oder Einspeisung an Anfang und Ende des LED Moduls möglich.

ADDING CONNECTIONS VIA SOLDERING

» Connect the supply line or connection cable by soldering it to the provided solder pads.

» Note the polarity (+/- label) on the solder pads. If the polarity is incorrect, no light will be emitted and/or the LED strip may be damaged.

» When soldering, a max. soldering time of 3 seconds and a max. soldering temperature of 350°C must be observed.

» When connecting multiple LED modules, observe the maximum operale length of a combined module **(see valid datasheet at www.barthelme.de)**. Correspondingly longer LED modules are possible by intermediate infeed or by infeed at beginning and end of the LED module.

INSTALLATION AND PROCESSING NOTES LED STRIPS

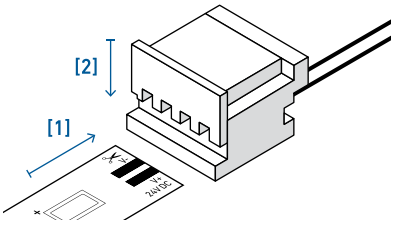

STROMBELASTBARKEIT MAX. PRO PIN

2-polig	5 A
4-polig (Pin 1/Pin 2-4)	5 A / 1,67 A

ANSCHLUSS UND VERBINDUNG OHNE LÖTEN

» Für Barthelme LEDlight flex LED-Streifen mit der Kennzeichnung „8p" kann ein LED-Streifen-Steckverbinder verwendet werden. (Artikelnummern: 50070201, -02, -03, -04)

» Lösen Sie zum Verbinden die Schutzfolie des Klebebands etwas ab. Schieben Sie den LED-Streifen in den Verbinder ein drücken ihn zu, bis er vollständig einrastet.

» Achten Sie beim Verbinden mehrerer LED-Module auf die maximal betreibbare Länge eines zusammenhängenden Moduls. Diese finden Sie in der jeweils aktuellsten Datenblatt-Version auf **www.barthelme.de**. Entsprechend längere LED Module sind durch Zwischeneinspeisung oder Einspeisung an Anfang und Ende des LED Moduls möglich.

» Beachten Sie, dass die maximale Strombelastbarkeit in Summe aller Pins eines Steckverbinders 10 A nicht überschreiten darf!

ADDING CONNECTIONS VIA SOLDERING

» Connect the supply line or connection cable by soldering it to the provided solder pads.

» Note the polarity (+/- label) on the solder pads. If the polarity is incorrect, no light will be emitted and/or the LED strip may be damaged.

» When soldering, a max. soldering time of 3 seconds and a max. soldering temperature of 350°C must be observed.

» When connecting multiple LED modules, observe the maximum operable length of a combined module **(see valid datasheet at www.barthelme.de)**. Correspondingly longer LED modules are possible by intermediate infeed or by infeed at beginning and end of the LED module.

WIEDERHERSTELLEN DER IP SCHUTZART

» Wenn Sie einen LED-Streifen mit der Schutzart IP 66-MFC schneiden oder löten, müssen diese Stellen anschließend wieder versiegelt werden, um den vollständigen Schutz wiederherzustellen.

» Wir empfehlen hierzu ausschließlich die Verwendung von uns freigegebener Produkte. Eine aktuelle Liste dieser Produkte finden Sie auf **www.barthelme.de**

» Die Verwendung von Steckverbindern wird bei der Schutzart IP 66-MFC nicht empfohlen.

RESTORING THE IP PROTECTION TYPE

» When cutting or soldering an IP 66-MFC LED strip, these cut/soldered locations must then be resealed to restore full protection.

» For this purpose, we recommend only using products approved by us. An up-to-date list of these products can be found at **www.barthelme.de**

» The use of connectors is not recommended for protection class IP 66-MFC.

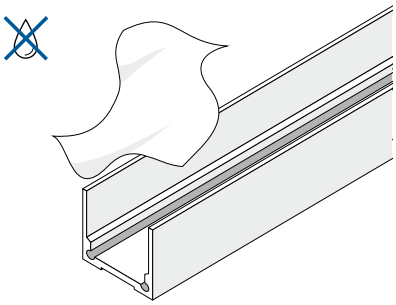

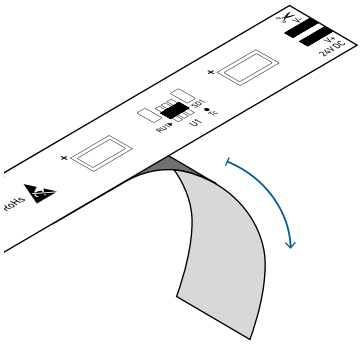

MONTAGE AUF WÄRMELEITFÄHIGEM UNTERGRUND

WICHTIG: Testen Sie den LED-Streifen vor dem Verkleben im abgerollten Zustand auf ordnungsgemäße Funktion. Nachträgliche Reklamationen auf Materialfehler können nicht anerkannt werden.

» Montieren Sie den LED-Streifen mit Hilfe des rückseitig angebrachten doppelseitigen Klebebands auf einem thermisch leitfähigen Untergrund.

» Achten Sie auf eine saubere Montageoberfläche, die frei von Fett, Öl, Silikon und Schmutzpartikeln sein muss.

» Von einer Montage auf unebenen oder schlecht wärmeleitenden Oberflächen wie z.B. Rigips, Tapete, Holz oder Stein wird ausdrücklich abgeraten, da dies die Lebensdauer erheblich reduziert und die Haftung des Klebebands beeinträchtigt.

» Stellen Sie sicher, dass Lötstellen zum Profil hin isoliert sind.

» Ziehen Sie dazu nun die Schutzfolie ab und drücken den LED-Streifen leicht an. Bitte achten Sie dabei auf die elektronischen Bauteile! Verwenden Sie keine Schraubendreher oder ähnliche Werkzeuge zum Einkleben der LED-Streifen!

» Stellen Sie sicher, dass die zulässige Temperatur am Tc-Punkt (siehe die jeweils aktuellste Datenblatt-Version auf **www.barthelme.de**) im Betrieb nicht überschritten wird. Wir empfehlen die Verwendung eines unserer freigegebenen Barthelme LED-Profile.

INSTALLATION ON A THERMALLY CONDUCTIVE SUBSTRATE

IMPORTANT: Before installation, test the LED strip for proper functioning in the unrolled state. Subsequent complaints for material defects cannot be accepted.

» Install the LED strip on a thermally conductive substrate using the double-sided adhesive tape on the rear.

» Ensure that the installation surface is clean and free from grease, oil, silicone and dirt particles.
» We strongly advise against performing the installation on uneven or poorly heat-conductive surfaces, such as plasterboard, wallpaper, wood or stone, as this may significantly shorten the product's service life and adversely affect the adhesion of the adhesive tape.
» Ensure that solder joints are properly insulated from the profile.
» To proceed, peel off the protective foil and press lightly on the LED strip. Take care not to damage the electronic components! Do not use screwdrivers or similar tools when installing the LED strips!
» Ensure that the permissible temperature at the Tc point **(see valid datasheet at www.barthelme.de)** is not exceeded during operation. We recommend using one of our approved Barthelme LED profiles.

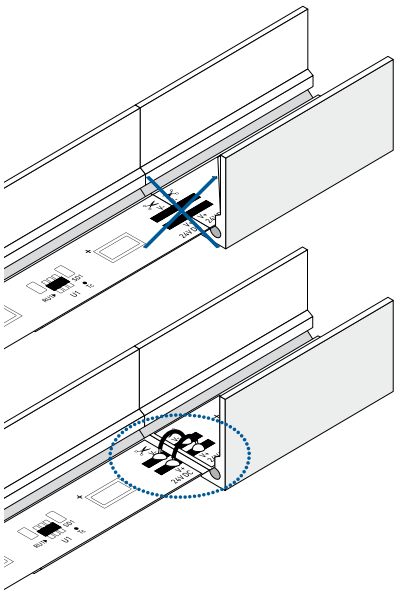

Kleben Sie den LED-Streifen niemals über eine Profilstoßstelle hinweg! Durch das physikalisch bedingte Ausdehnen bzw. Zusammenziehen des Profils bei Temperaturschwankungen kann der LED-Streifen beschädigt werden. Abhilfe schafft hier das richtige Teilen bei den Lötpads an der Stoßstelle und der Einsatz von flexiblen Verbindungen, z.B. angelötete flexible Drahtbrücken oder LED-Streifen Steckverbinder

Never stick the LED strip over a profile joint! The physical expansion or contraction of the profile in the event of temperature fluctuations may damage the LED strip. One solution here is to correctly distribute the solder pads at the joint and use flexible connections, e.g. soldered flexible wire bridges or LED strip connectors.

ANSCHLUSS AN DIE SPANNUNGSVERSORGUNG | CONNECTION TO THE POWER SUPPLY

Zum Betrieb wird ein Konstantspannungsnetzteil benötigt, das entsprechend der Leistung und Spannung des LED-Streifens dimensioniert ist. Beachten Sie hierzu die jeweils aktuellste Datenblatt-Version auf **www.barthelme.de**

A constant voltage power supply is required for operation — this must be dimensioned according to the power and voltage of the LED strip **(see valid datasheet at www.barthelme.de)**.

Für erweiterte Funktionen (z.B. Dimmen oder Farbsteuerung) wird ein Steuergerät benötigt. Wir empfehlen hierzu unsere CHROMOFLEX-Steuergeräteserie. Mehr dazu unter www.barthelme.de

A controller is required for advanced features (e.g. dimming or color control). We recommend our CHROMOFLEX control unit series. **More information is available at www.barthelme.de**

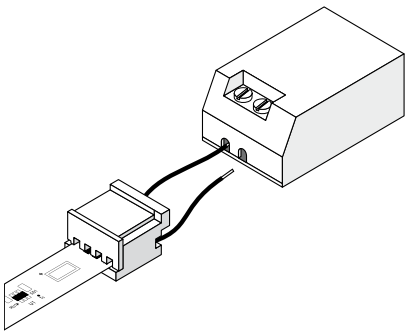

» Verbinden Sie die am LED-Streifen angebrachte Anschlussleitung mit der Sekundärseite des Netzteils. Achten Sie hierbei unbedingt auf die Polungsangabe (+/-) an LED-Streifen und Netzteil!
» Achten Sie auf eine ausreichende Dimensionierung des Netzteils. Wir empfehlen 20% Leistungsreserve einzuplanen.
» Informationen zur Leistungsaufnahme und Nennspannung finden Sie in der jeweils aktuellsten Datenblatt-Version auf **www.barthelme.de**.

» Connect the connection cable attached to the LED strip to the secondary side of the power supply unit.
» Pay attention to the polarity (+/-) on the LED strip and the power supply unit! Ensure that the power supply unit is sufficiently dimensioned. We recommend that you plan with a 20% power reserve.
» Information on power consumption and rated voltage can be found in the latest version of the data sheet at **www.barthelme.de**.

BARTHELME LEDLIGHT FLEX IP 66-MFC

Die LEDlight flex IP 66-MFC (= Micro Film Coating) Serie besitzt eine Mikrobeschichtung aus Silikon zum Schutz vor Taufeuchte. Somit lassen sich auch Anwendungen in Umgebung mit erhöhter Luftfeuchtigkeit oder Taufeuchte (z.B. Bad- und Außenbereiche) mit Barthelme LEDlight flex-Lichtlösungen ausstatten.

Da es sich im Gegensatz zum vollständigen Verguss der AQUALUC-Serie um eine hauchdünne Beschichtung handelt, muss der LED-Streifen immer zusätzlich durch ein geeignetes IP-klassifiziertes Gehäuse geschützt werden. Wir empfehlen die Verwendung freigegebener Barthelme Aluminium-Profile, sowie passender Abdeckungen und Endkappen.

Zum Test wurde eine IP 66 Prüfung nach DIN EN 60598-1 durchgeführt. Der Prüfling wird hierbei 3 Minuten einem starken Strahlwasser aus allen Richtungen ausgesetzt. Um die Spannungsfestigkeit gemäß DIN EN 60598-1 zu erreichen, muss zusätzlich ein geeignetes Gehäuse verwendet werden.

Bitte beachten Sie, dass beim Schneiden und Löten die IP-Schutzschicht beschädigt wird. Um den vollständigen Schutz wiederherzustellen, müssen die Schnitt- und Lötstellen wieder versiegelt werden.

Eine Empfehlung von uns freigegebener Schutzlacke finden Sie auf www.barthelme.de.

The LEDlight flex IP 66-MFC (= micro film coating) series has a micro-coating made of silicone to protect against condensation. This means that applications in environments with high humidity or moisture (e. g. bathrooms and outdoor areas) can also be equipped with LEDlight flex lighting solutions.

Unlike the complete encapsulation of the AQUALUC series, this is a very thin coating, so the LED strip must always be additionally protected by a suitable IP rated housing. We recommend the use of approved Barthelme aluminium profiles, as well as suitable covers and end caps.

An IP66 test according to DIN EN 60598-1 was performed on the strips. The test specimens were exposed to strong jet water from all directions for 3 minutes. In order to achieve the dielectric strength according to DIN EN 60598-1, a suitable housing must also be used.

Please note that the IP protective layer is damaged during cutting and soldering. In order to restore complete protection, the cut and solder joints must be sealed again.

You can find a recommendation of protective coatings approved by us at www.barthelme.de.

VERARBEITUNGSHINWEISE ZU MIBENCO®-FLÜSSIGGUMMI PUR, ZUR VERSIEGELUNG DER LÖT- UND SCHNITTSTELLEN |

PROCESSING INSTRUCTIONS FOR MIBENCO® PURE LIQUID RUBBER, FOR SEALING OF SOLDERING AND JOINT INTERFACES

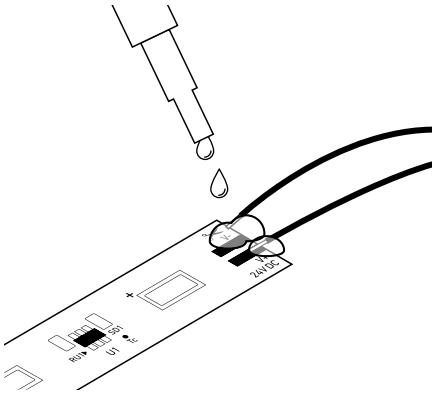

Barthelme LEDlight flex IP 66-MFC (= Micro Film Coating) LED-Streifen besitzen eine Mikrobeschichtung aus Silikon zum Schutz vor Taufeuchte. Sobald der LED-Streifen geschnitten oder gelötet wird, entsteht an diesem Punkt eine Schwachstelle.

Wenn Sie den vollständigen IP-Schutz wiederherstellen möchten, empfehlen wir folgendes Vorgehen:

» Optimale Verarbeitungstemperatur: ca. 18 bis 25 °C
» Befestigen Sie den LED-Streifen über das rückseitige Klebeband am Einbauort (z.B. im Aluminium-Profil). Beachten Sie hierzu die Montage- und Gebrauchsanweisung des LED-Streifens.
» Die Oberfläche muss frei von trennenden Substanzen sein.
» Flüssiggummi vor Gebrauch behutsam umrühren, Lufteinschlüsse vermeiden.
» Mit einem Spatel oder Pinsel ausreichend Flüssiggummi auf die Lötstelle bzw. Schnittkante auftragen.
» Der Flüssiggummi darf nicht auf die LEDs aufgetragen werden, da dieser die Oberfläche schädigen könnte.
» Nach ca. 10 Minuten ist der Flüssiggummi staubtrocken (bei 20 °C Umgebungstemperatur).
» **HINWEIS:** Angebrochene Gebinde nach Gebrauch gut verschließen und innerhalb von 12 Monaten verbrauchen.

Barthelme LEDlight flex IP 66-MFC (= micro film coating) LED strips have a micro coating of silicone for protection against condensation. As soon as the LED strip is cut or soldered, a vulnerability will occur at this point.

If you want to restore full IP protection, we recommend the following procedure:

» optimum processing temperature: approx. 18 to 25 °C
» affix the LED strip to the installation area using the adhesive tape on the back. (e.g. in the aluminium profile). Please observe the installation and operating instructions of the LED strip.
» the surface must be free of separating substances.
» stir the liquid rubber carefully before use, avoiding air pockets.
» use a spatula or brush to apply sufficient liquid rubber to the solder joint or cutting edge.
» the liquid rubber must not be coated on the LEDs as this could damage the surface.
» after approx. 10 minutes the liquid rubber is dust-dry (at 20 °C ambient temperature).
» **NOTE:** Opened containers must be closed tightly once finished and used within 12 months.

FARBTEMPERATUR-TOLERANZEN | COLOR TEMPERATURE TOLERANCES

ALLGEMEIN

Bei den lichttechnischen Werten in Katalog und Datenblättern handelt es sich um typische Werte. Nicht jedes Produkt entspricht zwangsläufig den angegebenen Parametern; die lichttechnischen Daten stellen Mittelwerte dar.

Durch das LED-Binning nach MacAdam, welches in Anlehnung an die Farbwahrnehmung des menschlichen Auges definiert ist, werden LEDs in Gruppen mit ähnlicher Farbtemperatur zusammengefasst/gebinnt. Hier gibt es Toleranzen der LEDs zueinander – eine LED ist nicht wie die nächste – nur ähnlich. Die Angaben der Farbtemperaturen sind typische und nicht absolut.

GENERAL

The photometric data in the catalogue and specification sheets are typical values. Not every product necessarily corresponds with the given values – the photometric data represent mean values.

With the binning system according to MacAdam, which is modelled after the color perception of human vision, the LED's are sorted/binned into groups with similar color temperatures. There is some tolerance amongst the LED's to each other as no LED is identical to another – only similar. The value of the color temperatures are typical and not absolute.

PRODUKTE DER AQUALUC-FAMILIE

Auf Basis unserer patentierten Aufbau- und Prozesstechnik setzt Barthelme beim Verguss seiner LEDs auf eine Vergussart/-mischung aus wärmeleitenden Materialien in Kombination mit Polyurethanen, um einen beständigen Schutz (IP 67 | IP 68) gegen Wasser, Salz, UV-Strahlung, Abrieb, Staub und Chemikalien zu erzielen.

PRODUCTS OF THE AQUALUC FAMILY

On the basis of our patented material composition and process technology, Barthelme employs an encapsulation mixture of heat dissipating materials in combination with polyurethane for the coating of the LED's which provides a resilient protection (IP 67 | IP 68) against water, salt, UV radiation, abrasion, dust and chemicals.

TOLERANZ DER LICHTTECHNISCHEN DATEN IN DER AQUALUC-FAMILIE

Es handelt sich bei den angegebenen lichttechnischen Daten der AQUALUC-Produkte um typische Werte, welche in der Praxis durch das Binning der LEDs sowie durch die einzelnen Produktionsschritte im Vergussprozesses beeinflusst werden. Faktoren beim Verguss wie Schichtdicken, Vergussarten und die Lichtfarbe der unvergossenen LEDs haben Einfluss auf die resultierende Farbtemperatur des fertigen AQUALUC-Produktes. Da jeder dieser Faktoren prozess- und herstellungsbedingt mit Toleranzen behaftet ist, können die resultierenden lichttechnischen Werte der AQUALUC-Produkte von den angegebenen typischen Werten abweichen.

PHOTOMETRIC DATA TOLERANCES IN THE AQUALUC FAMILY

The stated photometric data of the AQUALUC products are typical values which in practice are influenced by the binning of the LED's as well as the individual production steps in the encapsulation process. Factors such as layer thickness, type of encapsulation and the light color of the uncoated LED's have an influence on the resulting color temperature of the finished AQUALUC product. As each of these factors are subject to process and production related tolerances the resulting photometric data of the AQUALUC products can deviate from the stated typical values.

PRÜFUNG DURCH TÜV RHEINLAND | TESTS BY TÜV RHEINLAND

IP 67 | IP 68 (AQUALUC)

Prüfung AQUALUC flex durch TÜV Rheinland 06.2013 -
Prüfgrundlage: EN 60529: 1991 + A1: 2000 -
Testbedingungen: Wassertiefe 5 m/Prüfzeit 60 Min.
Prüfung AQUALUC W:AVE/C:URVE durch TÜV Rheinland 04.2014 -
Prüfgrundlage: EN 60529: 1991 + A1: 2000 -
Testbedingungen: Wassertiefe 5 m/Prüfzeit 5 Tage.

Bei geplantem Einsatz des AQUALUC mit dauerhaftem Untertauchen müssen die Umgebungsbedingungen vorher zwischen Hersteller und Anwender definiert werden!

IP 67 | IP 68 (AQUALUC):

AQUALUC flex tested by TÜV Rheinland on 06.2013 -
Test specification: EN 60529: 1991 + A1: 2000 -
Test conditions: water depth 5 m/testing time 60 min.
AQUALUC W:AVE/C:URVE tested by TÜV Rheinland on 04.2014 -
Test specification: EN 60529: 1991 + A1: 2000 -
Test conditions: water depth 5 m/testing time 5 days.

When planning to use AQUALUC with continuous immersion, ambient conditions must be previously defined between manufacturer and users!

IP 67 | IP 68 (LEUCHTEN)

Prüfung durch TÜV Rheinland 03.2013 - Prüfgrundlage:
EN 60598-1: 2008 + A11: 2009 -
Testbedingungen: Wassertiefe 5 m/Prüfzeit 60 Min.

Bei geplantem Einsatz der Leuchte mit dauerhaftem Untertauchen müssen die Umgebungsbedingungen vorher zwischen Hersteller und Anwender definiert werden!

IP 67 | IP 68 (LUMINAIRES)

Tested by TÜV Rheinland on 03.2013 -
Test specification: EN 60598-1: 2008 + A11: 2009 -
Test conditions: water depth 5 m/testing time 60 min.

When planning to use the luminaire with continuous immersion, ambient conditions must be previously defined between manufacturer and user!

AQUALUC MATERIALTESTERGEBNISSE | AQUALUC MATERIAL TEST RESULTS

WIDERSTANDSFÄHIGKEIT IM AUSSENBEREICH | OUTDOOR RESISTANCE

ART DES TESTS TEST	TEST IN ANLEHNUNG AN REFERRING METHOD	TEST BEDINGUNGEN TEST CONDITIONS	ERGEBNIS RESULT
Florida-Test	SAE J 1976	Direkt Inland, 45° südlich ausgerichtet direct inland, 45° south	Gut (nach 2 Jahren) good (after 2 years)
Arizona-Test	SAE J 1976	direkter Wettereinfluss, 45° südlich ausgerichtet direct weathering, 45° south	Gut (nach 2 Jahren) good (after 2 years)
Xenon WOM	SAE J1960-89 2.000 Std	65 °C-Zyklus 102 min. UV und 18 min. UV / Wassernebel 65 °C-cycle 102 min UV and 18 min UV/waterspray	keine Farbänderung, minimale Änderung im Glanz no color change, minimal gloss change
Weatherometer QUV-B	SAE J 2020	1.000 h (8 h UV 60 °C - 4 h betauend 50 °C) 1,000 h (8 h UV 60 °C - 4 h condensation 50 °C)	keine Vergilbung, minimale Änderung im Glanz no yellowing, minimal gloss change
Weatherometer QUV-A	SAE J 2020	3.000 h (8 h UV 60 °C - 4 h betauend 50 °C) 3,000 h (8 h UV 60 °C - 4 h condensation 50 °C)	keine Vergilbung, minimale Änderung im Glanz no yellowing, minimal gloss change

WASSER- UND CHEMIKALIENBESTÄNDIGKEIT | WATER AND CHEMICAL RESISTANCE

ART DES TESTS TEST	TEST IN ANLEHNUNG AN REFERRING METHOD	TEST BEDINGUNGEN TEST CONDITIONS	ERGEBNIS RESULT
Säurebeständigkeit Acid resistance	MS-CG121	punktueller Test 0,5 - 10 %-Konzentration spot test 0.5 - 10 % concentration	keine Veränderung im Glanz / keine Verschlechterung no gloss change / no degradation
Lösemittelbeständigkeit Solvent resistance	GM 6121 M	verschiedene Arten von Chemikalien various types of used chemicals	keine Veränderung im Glanz / keine Verschlechterung no gloss change / no degradation
in Wasser eintauchen Water immersion	WSK-M3G178	240 h @ 45 °C 240 h @ 45 °C	keine Veränderung im Glanz / keine Verschlechterung no gloss change / no degradation
Salz-Sprühnebel Beständigkeit Salt spray resistance	ASTM B117-95	2.000 h @ 38 °C, 5 % NaCl 2,000 h @ 38 °C, 5 % NaCl	keine Veränderung im Glanz / keine Verschlechterung no gloss change / no degradation
Feuchtigkeitsbeständigkeit Humidity resistance	MS-CG121	250 h @ 40 °C, 100 % rel. Luftfeuchtigkeit 250 h @ 40 °C, 100 % rel. humidity	keine Veränderung im Glanz / keine Verschlechterung no gloss change / no degradation
Umweltkreislauf Environmental cycle	G.M.6073	drei Zyklen three cycles	keine Veränderung im Glanz / keine Verschlechterung no gloss change / no degradation

HITZEBESTÄNDIGKEIT | HEAT RESISTANCE

ART DES TESTS TEST	TEST IN ANLEHNUNG AN REFERRING METHOD	TEST BEDINGUNGEN TEST CONDITIONS	ERGEBNIS RESULT
Hitzebeständigkeit Heat resistance	MS-CG121	250 h @ 80 °C 250 h @ 80 °C	keine Veränderung im Glanz / keine Verschlechterung no gloss change / no degradation
Hohe Temperaturbeständigkeit High temperature resistance	G.M.6073	60 min. @ 93 °C 60 min. @ 93 °C	keine Veränderung im Glanz / keine Verschlechterung no gloss change / no degradation
Thermischer Schock Thermal shock	ESK-M99P16- A:3.5.5	16 h @ -40 °C und Wasser @ +70 °C/10 Zyklen 16 h @ -40 °C and water @ +70 °C/10 cycles	keine Veränderung im Glanz / keine Verschlechterung no gloss change / no degradation

ABRIEBSBESTÄNDIGKEIT | ABRASION RESISTANCE

ART DES TESTS TEST	TEST IN ANLEHNUNG AN REFERRING METHOD	TEST BEDINGUNGEN TEST CONDITIONS	ERGEBNIS RESULT
Steinsplitterbeständigkeit Stone chip resistance	SAE J400:85	0,47 l von 250 - 300 Steinsplit mit 480 kPa in 5 - 10 sec. auf Probe geschossen 0.47 L of 250 - 300 graded gravel fired @ sample @ 480 kPa in 5 - 10 s	Absplitter-Bewertung 10 - kein Absplittern vom Träger chipping rating 10 - no chipping to substrate

ELEKTRISCHE EIGENSCHAFTEN | ELECTRICAL PROPERTIES

ART DES TESTS TEST	TEST IN ANLEHNUNG AN REFERRING METHOD	TEST BEDINGUNGEN TEST CONDITIONS	ERGEBNIS RESULT
Oberflächenwiderstand Surface resistivity	ASTM D257	500 V DC - Prüflingsdicke 2 mm 500 V DC - spec. thickness 2 mm	2x 10 E15 Ohm 2x 10 E15 Ohm
Volumenwiderstand Volume resistivity	ASTM D257	500 V DC - Prüflingsdicke 2 mm 500 V DC - spec. thickness 2 mm	1x 10 E15 Ohm cm 1x 10 E15 Ohm cm

INDEX

ARTIKELNUMMER ITEM-NO.	SEITE PAGE
30033005	91
30033009	91, 255
30133009	255
40100107	88
40100108	88
40100111	91
40100112	91
40100140	88
40100141	88
40100142	88
40500013	89
40500014	89
40500015	89
40500016	89
40500017	89
40500018	89
40500023	89
40500024	89
40500025	89
40500026	89
40500027	89
40500028	89
40500033	90
40500034	90
40500035	90
40500036	90
40500037	90
40500038	90
40500043	90
40500044	90
40500045	90
40500051	89
40500052	89
40500061	89
40500062	89
40500071	90
40500072	90
40500081	90
40500082	90
40500091	89

ARTIKELNUMMER ITEM-NO.	SEITE PAGE
40500092	89
50000531	227
50001531	202
50007615	180
50007628	180
50007633	180
50007634	180
50007715	181
50007728	181
50007733	181
50007734	181
50008615	177
50008628	177
50008633	177
50008634	177
50008715	178
50008728	178
50008733	178
50008734	178
50008815	179
50008828	179
50008833	179
50008834	179
50008915	184
50008928	184
50008933	184
50008934	184
50009015	185
50009028	185
50009033	185
50009034	185
50009128	204
50009132	204
50009133	204
50009134	204
50009915	183
50009928	183
50009933	183
50009934	183
50010130	190

ARTIKELNUMMER ITEM-NO.	SEITE PAGE
50010230	192
50010328	169
50010333	169
50010334	169
50010428	171
50010433	171
50010434	171
50010528	168
50010533	168
50010534	168
50010628	170
50010633	170
50010634	170
50011911	200
50011913	198
50011914	198
50011922	200
50012011	201
50012013	199
50012014	199
50012022	201
50012128	210
50012133	210
50012134	210
50012228	216
50012233	216
50012234	216
50012328	217
50012333	217
50012334	217
50012528	211
50012533	211
50012534	211
50012628	162
50012633	162
50012634	162
50012728	176
50012733	176
50012734	176
50013030	191

ARTIKELNUMMER ITEM-NO.	SEITE PAGE
50013128	222
50013133	222
50013134	222
50013328	223
50013333	223
50013334	223
50013528	224
50013533	224
50013534	224
50013728	225
50013733	225
50013734	225
50013928	226
50013933	226
50013934	226
50014128	242
50014133	242
50014134	242
50014228	243
50014233	243
50014234	243
50014328	244
50014333	244
50014334	244
50015531	203
50070201	250
50070202	250
50070203	250
50070204	250
50324631	202
50407615	180
50407628	180
50407633	180
50407634	180
50407715	181
50407728	181
50407728T	182
50407733	181
50407733T	182
50407734	181

ARTIKELNUMMER ITEM-NO.	SEITE PAGE
50407734T	182
50408615	177
50408628	177
50408633	177
50408634	177
50408715	178
50408728	178
50408733	178
50408734	178
50408815	179
50408828	179
50408833	179
50408834	179
50408915	184
50408928	184
50408933	184
50408934	184
50409015	185
50409028	185
50409033	185
50409034	185
50409128	204
50409132	204
50409133	204
50409134	204
50409915	183
50409928	183
50409933	183
50409934	183
50410130	190
50410230	192
50410328	169
50410333	169
50410334	169
50410428	171
50410433	171
50410434	171
50410528	168
50410533	168
50410534	168

ARTIKELNUMMER ITEM-NO.	SEITE PAGE
50410628	170
50410633	170
50410634	170
50411911	200
50411913	198
50411914	198
50411922	200
50412011	201
50412013	199
50412014	199
50412022	201
50412128	210
50412133	210
50412134	210
50412228	216
50412233	216
50412234	216
50412328	217
50412333	217
50412334	217
50412528	211
50412533	211
50412534	211
50412628	162
50412633	162
50412634	162
50412728	176
50412733	176
50412734	176
50413030	191
50413128	222
50413128T	232
50413133	222
50413133T	232, 233
50413134	222
50413134T	232, 233
50413228	222
50413233	222
50413234	222
50413328	223

INDEX

ARTIKELNUMMER ITEM-NO.	SEITE PAGE
50413328T	233
50413333	223
50413334	223
50413428	223
50413433	223
50413434	223
50413528	224
50413528T	234
50413533	224
50413533T	234
50413534	224
50413534T	234
50413628	224
50413633	224
50413634	224
50413728	225
50413728T	235
50413733	225
50413733T	235
50413734	225
50413734T	235
50413828	225
50413833	225
50413834	225
50413928	226
50413928T	236
50413933	226
50413933T	236
50413934	226
50413934T	236
50414028	226
50414033	226
50414034	226
50414128	242
50414133	242
50414134	242
50414228	243
50414233	243
50414234	243
50414328	244

ARTIKELNUMMER ITEM-NO.	SEITE PAGE
50414333	244
50414334	244
50510531	227
50510531T	237
50602531	203
50990007	253
50990013	255
50990014	255
50990015	255
50990021	253
50990024	253
50990027	254
50990090	275, 277, 281
50990091	275, 277
50990190	275, 277, 281
50990191	275, 277, 295
50990207	253
50990221	253
50990227	254
50990291	275, 277, 281
5099074X	252
5099082X	252
5099084X	252
5099085X	252
50991800	251
50999002	129
50999003	131
50999009	130
51542128	247
51542133	247
51542134	247
51982001	254
51982002	254
51990002	254
51991002	254
51992002	254
51992009	254
6#3327xx2	97
6#3330xx2	97
6#3336xx2	101

ARTIKELNUMMER ITEM-NO.	SEITE PAGE
6#3340xx2	97
6#3427xx2	97
6#3430xx2	97
6#3436xx2	101
6#3440xx2	97
6#5031xx2	99
6#5431xx2	99
6#6627xx2	97
6#6630xx2	97
6#6636xx2	101
6#6640xx2	97
6#6727xx2	97
6#6730xx2	97
6#6736xx2	101
6#6740xx2	97
6#9031xx2	99
6#9431xx2	99
6#9827xx2	97
6#9830xx2	97
6#9836xx2	101
6#9840xx2	97
6#9927xx2	97
6#9930xx2	97
6#9936xx2	101
6#9940xx2	97
6237915#	275, 283, 289
6237930#	275, 283, 285, 287, 289
6237960#	275, 283, 285, 287, 289
62388028	343
62388035	149
62389300	255
6238996#	293, 295
62394111	331
62394112	331
62394113	331
62394115	331
62394121	331
62394122	331
62394131	331
62394132	331

ARTIKELNUMMER ITEM-NO.	SEITE PAGE
62394133	331
62394141	331
62394143	281, 331
62394145	335
62394148	331
62394151	335
62394152	335
62394153	335
62394155	335
62394160	327
62394161	327
62394162	327
62394163	327
62394164	327
62394165	327
62394166	327
62394168	327
6239590#	293
6239690#	293, 295
62397000	271, 273, 275, 277, 281, 283, 285, 287, 289, 291, 291, 293, 295, 297, 299, 301, 303, 307, 309, 311, 313, 315, 317, 319, 321, 323, 325, 331, 335, 339, 342
62397002	279
62397341	291
62397350	291
62397351	291
62397352	291
62397353	291
62397355	291
62397360	291
62397361	291
62397362	291
62397363	291
62397365	291
6239790#	293, 295
62398101	297
62398102	297
62398103	297
62398105	297

ARTIKELNUMMER ITEM-NO.	SEITE PAGE
62398112	339
62398113	339
62398132	339
62398133	339
62398152	339
62398153	339
62398162	339
62398163	339
62398172	339
62398173	339
623981XX	90, 90
6239820#	297, 299
6239821#	297, 299
6239822#	297, 299
6239823#	317, 319
6239830#	297
62398310	297
62398311	297
62398312	297
62398401	289
62398402	289
62398403	289
62398405	289
62398502	279
62398505	279
62398510	279
62398520	279
62398529	279
62398530	279
62398605	275
62398606	277
62398613	277
62398614	275
62398761	307
62398762	307
62398763	307
62398765	307
62398767	307
62398771	313
62398772	313

ARTIKELNUMMER ITEM-NO.	SEITE PAGE
62398773	313
62398775	313
62398777	313
6239878#	313
62398791	315
62398792	315
62398793	315
62398795	315
62398801	303, 311, 317, 319, 321, 325
62398802	301, 311, 313, 321, 323, 325, 331, 335
62398803	301, 311, 313, 321, 323, 325, 331, 335
62398804	325
62398806	293, 297, 301, 303, 307, 309, 311, 313, 317, 319, 321, 323, 325, 331, 335
62398807	331
62398817	311, 315
6239882#	311, 315
6239884#	303, 309, 311, 315
6239885#	331, 335
62398851	303, 309, 311, 315
62398852	303, 309, 311, 315
62398861	321
62398862	321
62398863	321
62398865	321
62398866	321
62398868	321
6239887#	321, 323
62398876	321, 325
62398878	321, 323
62398891	323
62398892	323
62398893	323
62398895	323
62398896	323
62398897	323
6239890#	293, 295
6239891#	321, 323
62398916	321, 323

INDEX

ARTIKELNUMMER ITEM-NO.	SEITE PAGE
6239892#	321, 323
6239893#	321, 323
62398941	317
62398942	317
62398943	317
62398945	317
62398946	317
62398947	317
6239895#	317, 319
6239896#	317, 319
6239897#	317, 319
62398991	311
62398992	311
62398993	311
62398995	311
62398998	311
62399081	255
62399101	277
62399102	277
62399103	277
62399105	277
62399110	283
62399111	283
62399112	283
62399113	283
62399115	283
62399121	283
62399122	283
62399123	283
62399127	283
62399146	279
62399147	279
62399148	279
62399149	279
62399201	275
62399202	275
62399203	275
62399205	275
62399241	271
62399242	271

ARTIKELNUMMER ITEM-NO.	SEITE PAGE
62399243	271
62399245	271
62399247	271
6239925#	271, 273
62399256	271
62399257	271
6239926#	271, 273
62399271	273
62399272	273
62399273	273
62399275	273
62399276	273
62399277	273
6239928#	271, 273
6239930#	275, 277, 279, 281, 283, 285, 287, 289, 291
6239931#	275, 277, 279, 281, 283, 285, 291
6239932#	283, 287
6239935#	277, 279, 281, 283
6239936#	275, 277, 281, 283, 285
62399369	275, 277, 281, 283, 285
6239937#	275, 277, 279, 281, 283, 285, 287, 289, 291, 315
6239939#	275, 277
62399396	275
62399397	277
6239940#	275, 277, 279, 281, 283, 285, 287, 289, 291
62399419	299
62399420	299
62399421	299
62399422	299
62399423	299
62399425	299
62399431	295
62399432	295
62399433	295
62399435	295
62399437	295
62399438	295
62399448	295

ARTIKELNUMMER ITEM-NO.	SEITE PAGE
62399461	285
62399462	285
62399463	285
62399465	285
62399466	285
62399467	285
62399471	342
62399472	342
62399473	342
62399475	342
62399487	103, 295
62399488	103, 295
62399489	103, 295
62399490	103
62399501	281
62399502	281
62399503	281
62399505	281
62399531	287
62399532	287
62399533	287
62399535	287
62399536	287
62399591	342
62399592	342
62399593	342
62399595	342
62399603	277
62399604	275
62399605	281
62399606	281
62399607	281
62399608	277
62399609	275
6239962#	317, 319
62399626	317
62399627	319
62399641	319
62399642	319
62399643	319

ARTIKELNUMMER ITEM-NO.	SEITE PAGE
62399645	319
62399646	319
62399647	319
62399648	317, 319
6239965#	319
6239966#	317, 319
6239967#	319
6239968#	317, 319
6239969#	307, 313
62399705	281
62399741	325
62399742	325
62399743	325
62399745	325
62399747	325
62399748	325
62399749	325
6239975#	325
6239976#	325
6239977#	325
6239978#	325
62399786	325
62399787	325
62399788	311, 319, 321, 325
6239979#	301
62399796	301
62399811	303
62399812	303
62399813	303
62399815	303
62399816	303, 307, 309, 315, 317
62399817	303, 307, 309, 315, 317
6239982#	303, 307, 309, 311, 313, 315, 331, 335
62399827	303
62399828	303
62399829	303
62399831	309
62399832	309
62399833	309

ARTIKELNUMMER ITEM-NO.	SEITE PAGE
62399835	309
62399837	309
62399838	309
6239984#	303, 307, 309, 311, 313, 315
62399846	303, 307, 309, 311, 313, 315
6239985#	303, 307, 309, 311, 313, 315, 331, 335
6239986#	303, 307, 309, 311, 313, 315, 331, 335
6239987#	303, 307, 309, 311, 313, 315, 331, 335
62399881	301
62399882	301
62399883	301
62399885	301
62399886	301
6239989#	301
62399901	293
62399902	293
62399903	293
62399905	293
62399906	289, 293, 297, 303, 307, 317, 319
62399908	293, 297, 303, 317, 319
62399912	293
62399914	289, 293, 297
62399916	289, 293
62399917	289
62399918	293, 297
62399919	293, 297, 303, 307, 309, 315, 317, 319
62399920	293, 297
62399934	283, 287, 315
62399935	293, 297
62399936	293, 297, 303, 307, 309, 315, 317, 319
62399962	293
62399963	293
62440001	119
62440004	119
62440011	117
62440012	117
62440013	117

ARTIKELNUMMER ITEM-NO.	SEITE PAGE
62440014	117
62440015	117
624415273	119
624415403	119
624446273	119
624446403	119
624521273	119
624521403	119
624548273	119
624548403	119
624633274	117
624633404	117
624715273	119
624715403	119
624746273	119
624746403	119
624821273	119
624821403	119
624848273	119
624848403	119
624933273	117
624933403	117
62513000	121, 123, 125, 127
62513215	121
62513226	121
62513227	121
62513315	121
62513326	121
62513327	121
62514015	127
62514026	127
62514027	127
62514115	127
62514126	127
62514127	127
62515115	125
62515126	125
62515127	125
62515215	125
62515226	125

INDEX

ARTIKELNUMMER ITEM-NO.	SEITE PAGE
62515267	125
62515301	128
62515302	128
62515305	128
62515307	128
62515310	128
62517000	121, 123, 125, 127
62517001	121, 123, 125, 127
62517600	362
62517700	371
62517800	371
62519901	121, 123, 125, 127
62519902	121, 123, 125, 127
62519903	369, 370
62519908	121, 123, 125, 127
62524215	123
62524226	123
62524227	123
62524315	123
62524326	123
62524327	123
62534215	123
62534226	123
62534227	123
62534315	123
62534326	123
62534327	123
62616230	107
62616240	107
63100002	367
63100004	367
63100006	367
63100008	367
63100110	367
63300010	254, 367
63500022	91
63500030	91
63500041	279
63500042	279
63500043	279

ARTIKELNUMMER ITEM-NO.	SEITE PAGE
63500050	251
65000012	255
65000013	255
65000015	255
65300160	283, 295, 315
65400100	293, 297, 303, 307, 317, 319
65400150	293, 297, 303, 307, 317, 319
65400170	301, 311, 313
66000058	355
66000059	356
66000124	362
66000128	362
66000130	366
66000131	362
66000212	366
66000213	364
66000214	364
66000215	364
66000216	364
66000217	364
66000218	364
66000219	364
66000220	364
66000221	365
66000222	362
66000230	366
66000231	362
66000232	362
66000233	362
66000312	362
66000313	362
66000314	362
66000315	362
66000316	362
66000317	362
66000319	362
66000320	362
66000321	362
66000324	369
66000333	370

ARTIKELNUMMER ITEM-NO.	SEITE PAGE
66000374	351
66000378	351
66000384	351
66000434	353
66000444	353
66000465	349
66000469	349
66000500	362
66000574	353
66000650	363
66000651	363
66000652	363
66000653	365
66000654	366
66000655	363
66000656	365
66000657	363
66000658	365
66000659	363
66000660	365
66000703	367
66000704	367
66000705	366
66000706	366
66000707	366
66001012	362
66001075	362
66001141	371
66001143	371
66001144	371
66001145	371
66001212	366
66001600	367
66001610	367
66001611	367
66002060	364
66002120	364
66002412	362
66002424	364
66002432	364

ARTIKELNUMMER ITEM-NO.	SEITE PAGE	ARTIKELNUMMER ITEM-NO.	SEITE PAGE	ARTIKELNUMMER ITEM-NO.	SEITE PAGE
66002460	364	66004815	365	66313503	91
66003007	354	66004824	365	66313510	91
66003008	354	66004832	365	66313530	91
66003060	364	66007006	370	66600180	369
66003120	364	66007413	371	66600181	370
66004100	368, 371	66100023	253	LEDKAB34	367
66004154	366	66100026	253	LEDKAB41	367
66004260	368	66100027	253	LEDTREIB10	369
66004400	368	66100033	253	LEDTREIB13	369
66004401	368	66100052	253	LEDTREIB14	370
66004407	365	66100053	253	LEDTREIB17	369
66004415	365	66100223	253	LEDTREIB32	370
66004432	366	66313203	91	LEDTREIB59	369
66004434	364	66313210	91	LEDTREIB61	370
66004680	368	66313230	91	LEDTREIB66	368
66004750	362	66313403	91	LEDTREIB67	371
66004758	366	66313410	91	NT64024030	364
66004806	365	66313430	91		

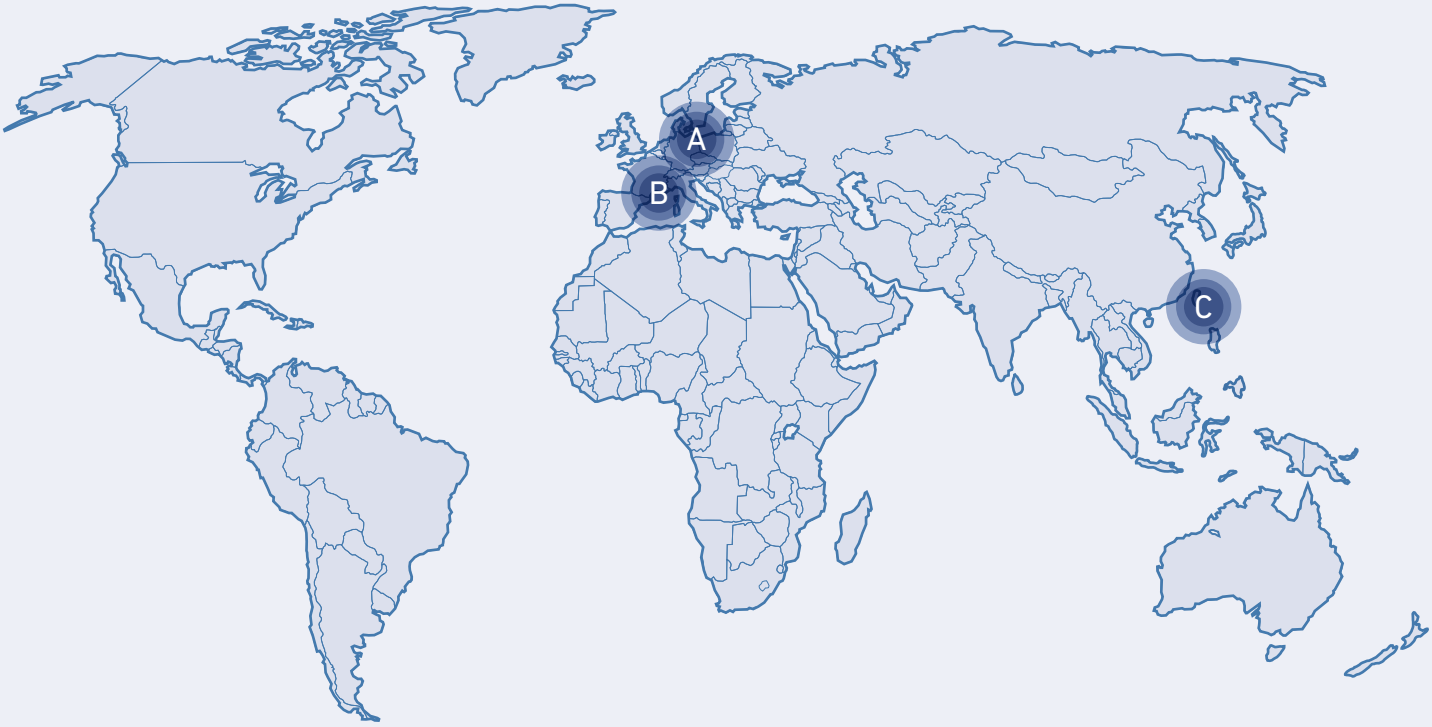

A

INTERNATIONAL SALES

Josef Barthelme GmbH & Co. KG
Oedenberger Straße 149
90491 Nürnberg

T +49 911 42476 77
E sales@barthelme.de

[KONTAKTE DEUTSCHLAND | ÖSTERREICH SIEHE SEITE 386]
[CONTACTS GERMANY | AUSTRIA SEE PAGE 386]

B

SWITZERLAND

Barthelme Schweiz GmbH
Steinackerstraße 10
8902 Urdorf

T +41 43 818 71-01
F +41 43 818 71-02
E info@barthelme.ch

C

TAIWAN

Barthelme Taiwan Ltd.
13F-1, No. 37, Sec. 2, Sanmin Rd
220 Taipei

T +886 2 2951 9333
F +886 2 2955 1069
E taiwan@barthelme.de

AUSTRALIA
KODA Lighting Pty Ltd.
Unit 21, 198-222 Young Street
Waterloo NSW 2017
T +61 2 9699 6007
E info@kodalighting.com.au

BELGIUM
HUPPERTZ nv/sa
Golden Hope Straat 35 B
1620 Drogenbos
T +32 2 334 3436
E info@huppertz.be

FRANCE
(PROVENCE-ALPES-CÔTE D'AZUR)
Elumin Sarl
29 Route de la Wantzenau
67800 Hoenheim
T +33 39020 0645
E elumin@elumin.fr

GREECE
Elektromeleti Audio Design HD LTD
29 Epeirou Street
Chalandri 152 31
Athens
T +330 210 6827305
E info@elektromeleti.com

HONG KONG & MACAO
SPL Lighting (HK) Co. Ltd.
1401 Harbour Centre,
25 Harbour Road
Wanchai Hong Kong
T +852 3529 5132
E info@splighting.com.hk

HUNGARY
Rio Lámpastúdió Kft.
Margit u. 114,
1165 Budapest
T +36 1 323 1637
E lampa@t-online.hu

ICELAND
Jóhann Ólafsson & Co
Krókhálsi 3
IS 110 Reykjavík
T +354 533 1900
F +354 533 1901
E sala@olafsson.is

INDIA
Innovative Lighting Designs Ltd.
D-14/9, 1st Floor,
Okhla Industrial Area Phase-I
110020 New Delhi
T +91 11 41406716
E info@ildlimited.com

ITALY
(LOMBARDIA, PIEMONTE, VAL D'AOSTA, LIGURIA, MARCHE, ABBRUZZO, PUGLIA, SICILIA)
D.A.D.A. SYSTEM S.R.L.
Via Cadorna 40/42
20032 Cormano (MI)
T +39 02 84269630
E info@lightsolution.it

ITALY
(VENETO, FRIULI VENEZIA GIULIA, TRENTINO ALTO ADIGE, EMILIA ROMAGNA, TOSCANA, LAZIO, CAMPANIA)
S.I.L.E. s.n.c.
Via Luigi Scattolin 5
31055 Quinto di Treviso (TV)
T +39 0422 470614
E info@glip.it

LUXEMBOURG
SensLight S.a.r.l.
19, rue Eugène Ruppert
2453 Luxembourg
T +352 266 49494
E office@senslight.lu

MEXICO
GTEC ILUMINACIÓN S.A. DE C.V.
Palo Alto 66
Del. Cuajimalpa de Morelos
05110 Mexico City
T +52 5525910363
E naty.cervantes(at)g-tec.com.mx

NORWAY
Sale and Distribution
Nortronic AS
Skiveien 6
1400 Kolbotn
T +47 66 81 38 60
E firmapost@nortronic.no

NORWAY
Project Design
Concept Design AS
Pilestredet 75C
0354 Oslo
T +47 22 56 13 10
E fredrik@conceptdesign.no

SAUDI ARABIA
ViaLighting
P.O. Box 4146
Riyadh 12384
T +966 114 57 57 57
E info@vialighting.com

SINGAPORE
Koizumi Lighting Singapore Pte. Ltd
41 Ubi Crescent
408588 Singapore
T +65 6747 7116
E sales@koizumi.sg

SPAIN
NOON light solutions
Carrer d'En Garriga 215
08912 Badalona
T +34 670 420 420
E info@noon.solutions

UNITED KINGDOM
Engineered 4 Projects Limited
8a Fanton Hall
Wickford, Essex, SS12 9JF
T + 44 1268 572655
E sales@e4p.co.uk

JOSEF BARTHELME GMBH & CO. KG
T +49 911 42476 0
F +49 911 42476 66
E info@barthelme.de

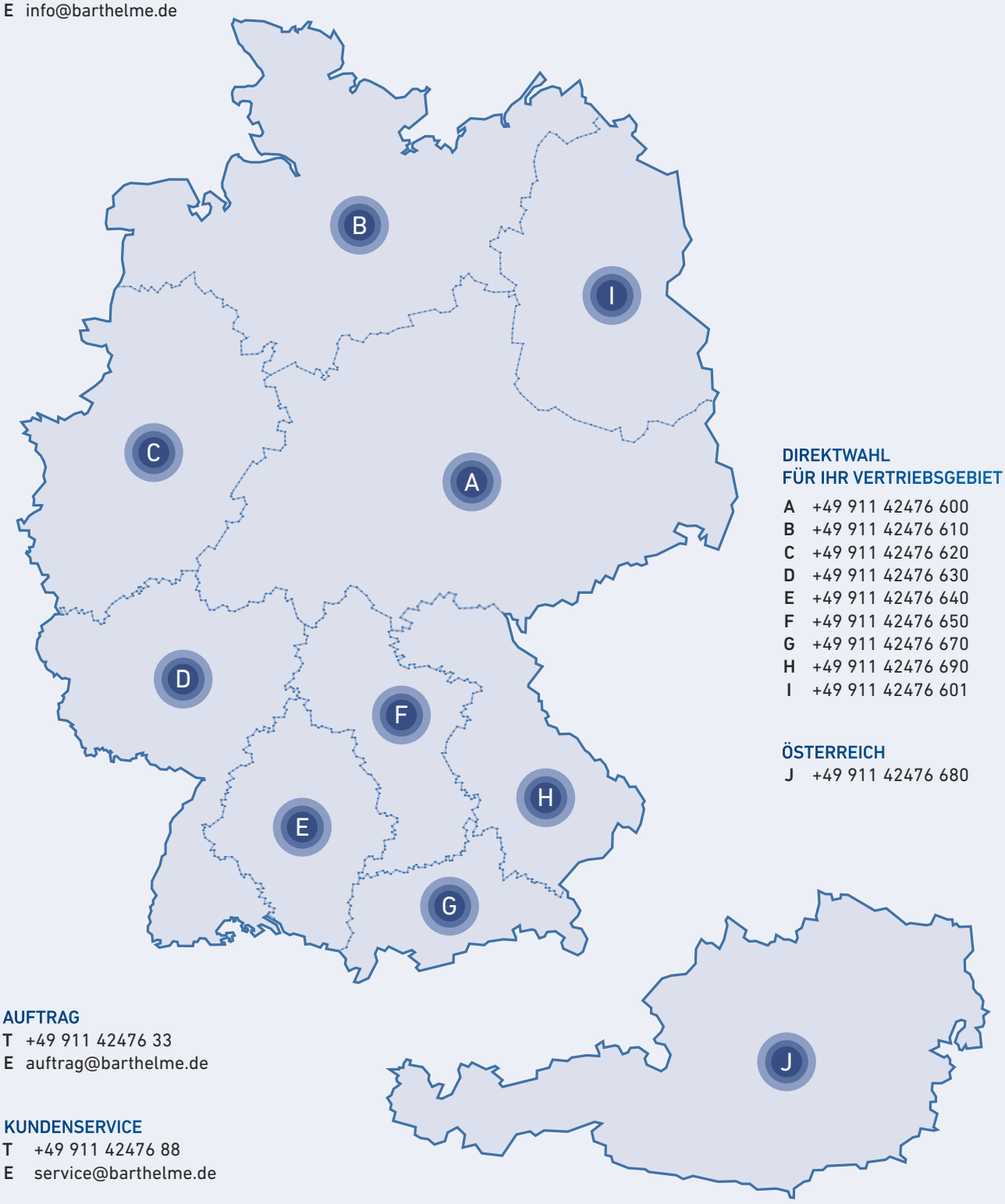

DIREKTWAHL FÜR IHR VERTRIEBSGEBIET

A +49 911 42476 600
B +49 911 42476 610
C +49 911 42476 620
D +49 911 42476 630
E +49 911 42476 640
F +49 911 42476 650
G +49 911 42476 670
H +49 911 42476 690
I +49 911 42476 601

ÖSTERREICH

J +49 911 42476 680

AUFTRAG
T +49 911 42476 33
E auftrag@barthelme.de

KUNDENSERVICE
T +49 911 42476 88
E service@barthelme.de

VERTRIEB & TECHNIK DEUTSCHLAND & ÖSTERREICH
T +49 911 42476 55
E anfrage@barthelme.de

JOSEF BARTHELME GMBH & CO. KG

Oedenberger Straße 149 | 90491 Nürnberg | Germany
T +49 911 42476 0 F +49 911 42476 66 E info@barthelme.de

www.barthelme.de

04021553107776