CETO Downlight - 13 W - weiss - EBD 68 mm

- elegantes Downlight für den Einbau mit Deckenöffnung 68 mm als Ersatz für konventionelle Halogen-Downlights für diverse Anwendungsgebiete
- 2 Leistungsstufen bieten Flexibilität bei der Wahl des Lichtstromes
- matte strukturierte gepulverte Oberflächen
- Downlight ist 30° schwenkbar
- Farbtemperaturen: 2700 K und 4000 K; andere Lichtfarben auf Anfrage
- Abstrahlwinkel: eng- oder breitstrahlend
- Lebensdauerabschätzung L80 bei Ta < 25° C: > 30.000 h
- lieferbar ohne Treiber oder mit 3 unterschiedlichen Treibervarianten

LICHTDATEN

	624521271	624521401	624533271	624533401	624548271	624548401
Variante	ohne Treiber					
	624521272	**624521402**	**624533272**	**624533402**	**624548272**	**624548402**
Variante	mit Treiber PHILIPS CertaDrive (nicht dimmbar)					
	624521273	**624521403**	**624533273**	**624533403**	**624548273**	**624548403**
Variante	mit Treiber HEP, dimmbar über Phasenanschnitt oder Phasenabschnitt					
	624521275	**624521405**	**624533275**	**624533405**	**624548275**	**624548405**
Variante	mit Treiber TRIDONIC, DALI dimmbar					
Gehäusefarbe	weiß					
Typ. Farbtemperatur	2700 K	4000 K	2700 K	4000 K	2700 K	4000 K
Lichtfarbe	warmweiß	kaltweiß	warmweiß	kaltweiß	warmweiß	kaltweiß
Typ. Lichtstrom	1345 lm	1531 lm	1321 lm	1504 lm	1265 lm	1440 lm
Effizienz	103 lm/W	118 lm/W	102 lm/W	116 lm/W	97 lm/W	111 lm/W
Typ. Farbwiedergabeindex	>80					
Farborttoleranz MacAdam	3					
Abstrahlwinkel	21 °		33 °		48 °	

LEISTUNGSDATEN

	624521271		
Betriebsstrom	350 mA		
Typ. Leistungsaufnahme	13 W		
	624521272	**624521273**	**624521275**
Betriebsspannung AC	220 V AC~240 V AC		
Typ. Leistungsaufnahme	13 W		

Hinweis: Diese Angaben gelten für alle Varianten.

SONSTIGE DATEN

	624521271
Höhe	89 mm
Durchmesser	78 mm
Einbaudurchmesser	68 mm
IP Schutzklasse	IP 20
Indoor/Outdoor	Indoor
Max. Temperatur Tc	85 ° C
Max. Umgebungstemperatur Ta	25 ° C
Lebensdauer L80	>30.000 h

Hinweis: Diese Angaben gelten für alle Varianten.

MASSZEICHNUNG

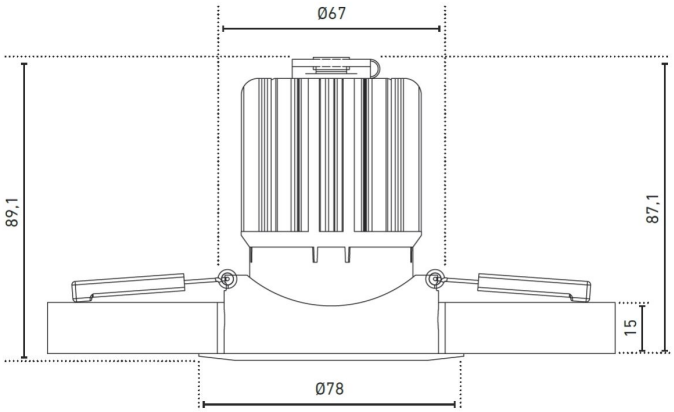

ABSTRAHLWINKEL

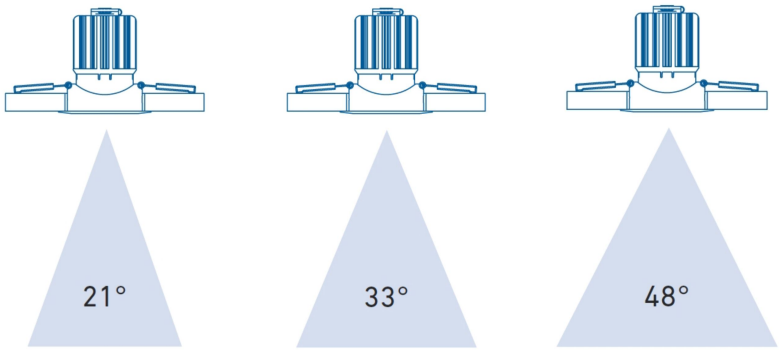

ZUBEHÖR

	62440001	62440002	62440003	62440004
Beschreibung	Honeycomb Mesh	Linienabdeckung	Diamantabdeckung	opale Abdeckung
Material	Aluminium	Kunststoff		
Farbe	schwarz	transparent		
Höhe	2 mm			
Durchmesser	47 mm			
Bemerkungen	zur seitlichen Entblendung	zur Entblendung		

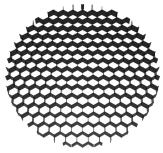

Der Garantiezeitraum für das Produkt beträgt 3 Jahre und beginnt mit dem Tag der Auslieferung. Bezug ist das Datum des Lieferscheins. Bei Zubehörteilen kann der Garantiezeitraum abweichen.