GEBRAUCHS-ANWEISUNG FÜR FUNK-TOUCHPANEL

Art.-Nr. 66000774 –
5-Kanal-Funk-Touchpanel
(verwendbar für das Steuergerät 66000770)

BITTE AUFMERKSAM LESEN UND AUFBEWAHREN!

Barthelme
LED Solutions

KONTAKT

Josef Barthelme GmbH & Co. KG
Oedenberger Str. 149
90491 Nürnberg | Germany

T: +49 911 42 476 0
E: info@barthelme.de

www.barthelme.de

STAND 09|2024

TECHNISCHE ÄNDERUNGEN VORBEHALTEN.

1. EINFÜHRUNG

Da es sich bei diesem Touch-Panel um einen Zubehörartikel des Steuergerätes 66000770 handelt, kann diese nur in Verbindung mit diesem Steuergerät verwendet werden. Die Gebrauchsanweisung des Steuergerätes ist zu beachten.

Die Ausgänge der Steuerung werden je nach Verwendung der gekoppelten Fernbedienung/Touch-Panel angesteuert. Bei diesem Touch-Panel handelt es sich um ein 5-Kanal-Gerät, für RGB/TW-Anwendungen.

Innerhalb eines Netzwerkes können sämtliche Farben automatisch synchron ablaufen. Die Reichweite hängt stark von den räumlichen Gegebenheiten ab; im freien Feld sind bis zu 50 Meter möglich, im Innenbereich ist normalerweise ein zuverlässiger Betrieb über 20 bis 30 Meter problemlos möglich.

2. BESTIMMUNGSGEMÄSSE VERWENDUNG

Die Fernbedienung erlaubt die Einstellung von Farben oder das Aufrufen von Effekten.

Sie verwendet berührungsempfindliche Tasten und Slider.

Die Fernbedienung verwendet eine in der EU, Schweiz, Norwegen und Island lizenzfreie Funkfrequenz.

3. TECHNISCHE DATEN

Betriebsspannung: 100 V AC bis 240 V AC

Schutzklasse: II

Maße (L/B/H): 86 / 86 / 29,1 mm

Umgebungstemperatur:
0 °C bis max. + 40 °C

Relative Luftfeuchtigkeit: 8 % bis 80 %

Funkfrequenz: 869,5 MHz
(lizenzfrei in der EU, Schweiz, Norwegen und Island)

Reichweite in Gebäuden: 20 bis 30 Meter

Schutzart: IP 20

ABB.: 1

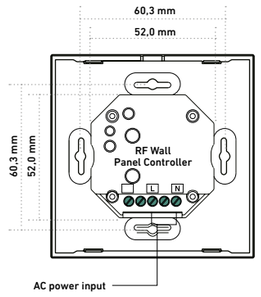

4. SICHERHEITSHINWEISE

Bei nicht bestimmungsgemäßem Betrieb, bei Umbau des Gerätes, bei Sach- oder Personenschäden, die durch unsachgemäße Handhabung oder Nichtbeachten der Sicherheitshinweise verursacht werden, übernehmen wir keinerlei Haftung und der Garantieanspruch erlischt vollständig.

Die Installation des Produktes darf nur durch eine qualifizierte Fachkraft erfolgen, die mit den geltenden Vorschriften (z.B. DIN, VDE, EN) vertraut ist.

5. BETRIEB

Betreiben Sie das Produkt nur, wenn es einwandfrei funktioniert. Im Fehlerfall schalten Sie das Produkt sofort aus und betreiben es erst wieder nach Überprüfung durch eine Elektrofachkraft. Dies ist der Fall, wenn:

- sichtbare Beschädigungen auftreten
- das Produkt nicht einwandfrei arbeitet
- es qualmt, raucht, oder bei hörbaren Knistergeräuschen
- eine Überhitzung zu erkennen ist

5.1 INBETRIEBNAHME

Schließen Sie das Touch-Panel an, installieren Sie es in einer Installationsdose, schalten Sie es ein (Status-LED leuchtet blau) und koppeln Sie es mit dem Steuergerät.

ACHTUNG!
Die Installation des Produktes darf nur durch eine qualifizierte Fachkraft erfolgen, die mit den geltenden Vorschriften (z.B. DIN, VDE, EN) vertraut ist.

ABB.: 2

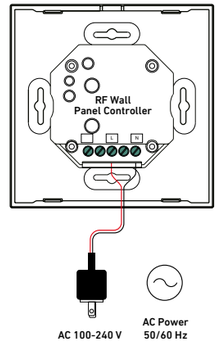

ABB.: 3

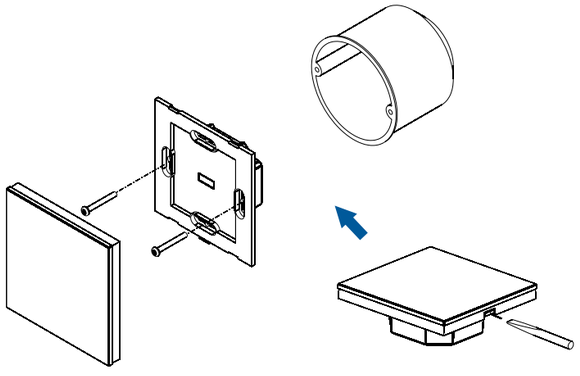

ABB.: 4

BEI VERWENDUNG MEHRERER STEUERGERÄTE IST DIESER VORGANG AN JEDEM STEUERGERÄT DURCHZUFÜHREN.

SCHRITT 1:
Drücken Sie auf die **„Lerntaste"** am RF-Empfänger **(kurzer Tastendruck)** oder schalten Sie den Empfänger dreimal hintereinander ein, um ihn in den Verbindungsstatus zu versetzen

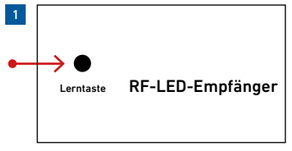

SCHRITT 2:
Berühren Sie den Slider, die mit dem RF-Empfänger verbundenen LED-Leuchten blinken einmal, was bedeutet, dass der Empfänger erfolgreich mit der Fernbedienung verbunden ist

ABB.: 5

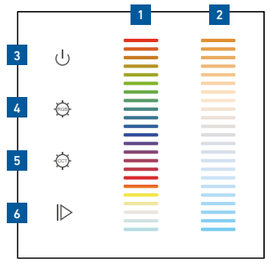

5.2 TASTENBELEGUNG / FUNKTION

1. RGB-Schieberegler zur Auswahl der R/G/B-Farbe
2. Durch das Berühren des zweifarbigen Schiebereglers, können Sie die Farbtemperatur zwischen Warmweiß und Kaltweiß einstellen
3. Drücken zum Ein- bzw. Ausschalten
4. Gedrückt halten, um die Lichtintensität der RGB Farbkanäle zu erhöhen oder zu reduzieren
5. Gedrückt halten, um die Lichtintensität der Tunable White Kanäle zu erhöhen oder zu reduzieren.
6. Drücken Sie hier zum Abspielen oder Pausieren der zehn integrierten Effekte, halten Sie die Taste gedrückt, um die Effekte zu beschleunigen oder zu verlangsamen

5.3 VORDEFINIERTE RGB-FARBVERLÄUFE

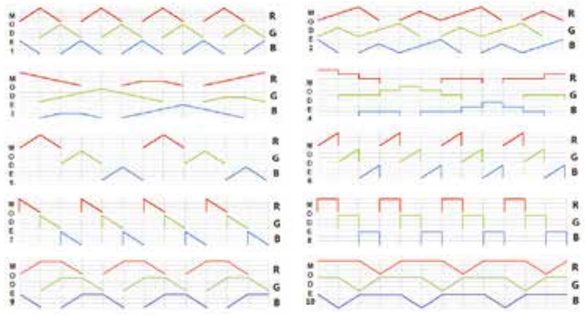

6 LIEFERUMFANG UND ZUBEHÖR

Jede Fernbedienung wird mit (dieser) Anleitung geliefert. Sie ist Bestandteil des Lieferumfangs für das Gerät und muss dem Endverbraucher ausgehändigt werden.

Wichtig: Sämtliche Anleitungen zu Barthelme Produkten sind im Internet unter **www.barthelme.de** herunterladbar. Bitte informieren Sie sich vor Verwendung über Aktualisierungen!

VEREINFACHTE EU-KONFORMITÄTS-ERKLÄRUNG:

Hiermit erklärt Barthelme, dass der Funkanlagentyp 66000774 der Richtlinie 2014/53/EU entspricht. Der vollständige Text der EU-Konformitätserklärung ist unter der folgenden Internetadresse verfügbar:

www.barthelme.de/shared/download/CE_declaration_66000774.pdf

NOTIZEN

INSTRUCTION MANUAL FOR WIRELESS TOUCHPANEL

Item.-No. 66000774 –
5-channel remote control
(suitable for the control unit 66000770)

PLEASE READ CAREFULLY AND ARCHIVE!

Barthelme
LED Solutions

CONTACT

Josef Barthelme GmbH & Co. KG
Oedenberger Str. 149
90491 Nürnberg | Germany

T: +49 911 42 476 0
E: info@barthelme.de

www.barthelme.de

VERSION 09|2024

SUBJECT TO TECHNICAL CHANGES.

1. INTRODUCTION

Since this remote control is an accessory of the 66000770 control unit, it can only be used in conjunction with this control unit. The operating instructions of the control unit must be observed.

The outputs of the control unit are controlled depending on the use of the coupled remote control/touch panel. This remote control is a 5-channel device, for RGBW/TW applications. Up to four zones can be controlled separately per remote control.

Each control unit can be paired with up to eight different remote controls.

Within a network all colors can be synchronized automatically. The range depends strongly on the spatial conditions; in the open field up to 50 meters are possible, indoors a reliable operation over 20 to 30 meters is normally possible without problems.

2. INTENDED USE

The remote control allows you to adjust colors or to select effects.

It uses a button and a touch-sensitive round slider.

The remote control uses a radio frequency that is license-free in the EU, Switzerland, Norway and Iceland.

3. TECHNICAL DATA

Operating voltage: 4.5 V DC

Batteries: 3x 1.5 V (AAA batteries)

Protection class: III

Dimensions (L/W/H): 120 / 55 / 17 mm

Ambient temperature: 0 °C to max. + 40 °C

Relative air humidity: 8 % to 80 %

Wireless frequency: 869.5 MHz (license-free in the EU, Switzerland, Norway and Iceland).

Indoor range: 20 to 30 meters

Protection class: IP 20

FIG.: 1
DC VERSION

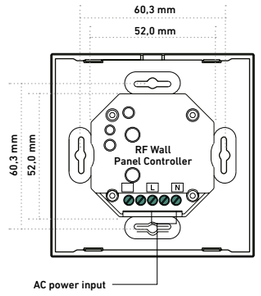

4. SAFETY INSTRUCTIONS

In case of improper operation, reverse polarity, modification of the device, or damage to property or persons caused by improper handling or non-observance of the safety instructions, we do not assume any liability and the warranty claim expires completely.

The product may only be installed by a qualified specialist who is familiar with the applicable regulations (e.g. DIN, VDE, EN).

5. OPERATION

Only operate the product when it is functioning properly. In the event of a fault, switch the product off immediately and do not operate it again until it has been checked by a qualified electrician. This is the case if:

- visible damage occurs
- the product does not work properly
- there is smoke, fumes, or audible crackling noises
- overheating can be detected

5.1 COMMISSIONING

Connect the touch panel, install it in an installation box, switch it on (status LED lights up blue) and pair it with the control unit..

ATTENTION!
The product may only be installed by a qualified specialist who is familiar with the applicable regulations (e.g. DIN, VDE, EN).

FIG.: 2
DC VERSION

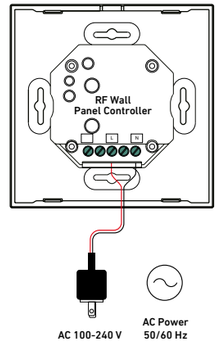

FIG.: 3

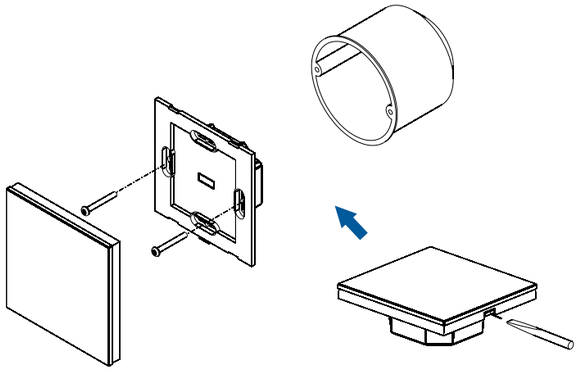

FIG.: 4

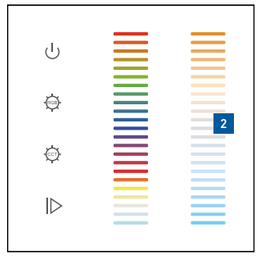

IF SEVERAL CONTROL UNITS ARE USED, THIS PROCEDURE MUST BE PERFORMED ON EACH CONTROL UNIT.

STEP 1:
Short press of the **„learn button"** on the RF receiver or switch on the receiver three times in succession to set it to the connection status

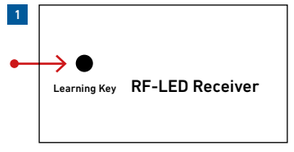

STEP 2:
Touch the slider, the LED lights connected to the RF receiver will blink once, which means the receiver is successfully connected to the remote controller

FIG.: 5

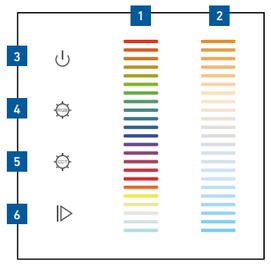

5.2 TASTENBELEGUNG / FUNKTION

1. RGB slider to select R/G/B color.
2. Touching the two color slider, you can adjust the color temperature between warm white and cool white
3. Press to turn on or off
4. Press and hold to increase or decrease the light intensity of the RGB channels
5. Press and hold to increase or decrease the light intensity of the Tunable White channels.
6. Press to play or pause the ten built-in effects, press and hold to speed up or slow down the effects

5.3 PRE-DEFINED RGB COLOR GRADIENTS

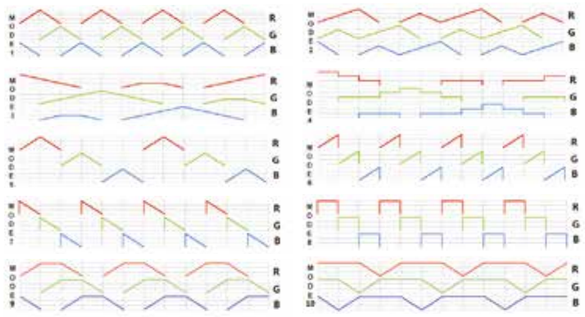

6. SCOPE OF DELIVERY AND ACCESSORIES

Each remote control is supplied with (these) instructions. It is part of the scope of delivery for the device and must be handed over to the end user.

Important: All instructions for Barthelme products can be downloaded from the Internet at **www.barthelme.de**. Please check for updates before use!

SIMPLIFIED EU DECLARATION OF CONFORMITY:

Barthelme hereby declares that wireless equipment type 66000774 is in compliance with Directive 2014/53/EU. The full text of the EU declaration of conformity is available at the following Internet address:

www.barthelme.de/shared/download/CE_declaration_66000774.pdf

NOTES