Pisa 1.2 Bodeneinbauleuchte

Blende V4A Edelstahl hochglanzpoliert

- dimmbare, hochwertige LED-Bodeneinbauleuchte für den Außenbereich
- gefrästes Gehäuse aus Aluminium, eloxiert mit V4A Blende hochglanzpoliert
- verschiedene Konfigurationen für anspruchsvolle Projektanforderungen u.a. auch für den Saunabetrieb
- zur Lichtakzentuierung oder als Positionslicht
- in 2700 K, 3000 K und 4000 K, sowie mit 4 wählbaren Abstrahlwinkeln erhältlich
- mit integrierter Membran zur Vermeidung von Betauung und Verschmutzung durch Druckausgleich
- CV-Version optional mit M8- oder VIA-M12-Steckverbinder ausrüstbar

Bitte beachten Sie die Montage- und Sicherheitshinweise unter https://www.barthelme.de/content/de/manuals.aspx!

12 VDC | 24 VDC | IP67 | CV

LICHTDATEN

	62792811	62792820	62792832	62792847	62793311	62793320	62793332	62793347
Typ. Farbtemperatur	2700 K				3000 K			
Lichtfarbe	warmweiß				weiß			
Typ. Lichtstrom	220 lm				230 lm			
Effizienz	85 lm/W				88 lm/W			
EEK	A+							
Typ. Farbwiedergabeindex	83							
Abstrahlwinkel	12 °	21 °	34 °	44x9 °	12 °	21 °	34 °	44x9 °

	62792611	62792620	62792632	62792647
Typ. Farbtemperatur	4000 K			
Lichtfarbe	kaltweiß			
Typ. Lichtstrom	240 lm			
Effizienz	92 lm/W			
EEK	A+			
Typ. Farbwiedergabeindex	83			
Abstrahlwinkel	12 °	21 °	34 °	44x9 °

LEISTUNGSDATEN

	62792811
Betriebsspannung	12 V DC;24 V DC
Betriebsspannung	
Typ. Leistungsaufnahme	2,6 W

SONSTIGE DATEN

	62792811
Länge	51 mm
Einbaudurchmesser	40 mm
Durchmesser	54,5 mm
Schutzart	IP 67
Material	Edelstahl V4A
Material Blende	V4A-Edelstahl, hochglanzpoliert
Kabelkonfektionierung	5m Kabel mit freien Drahtenden
Belastbarkeit	500 kg
Bemerkungen	mit integrierter Membran zur Vermeidung von Betauung

MASSZEICHNUNG

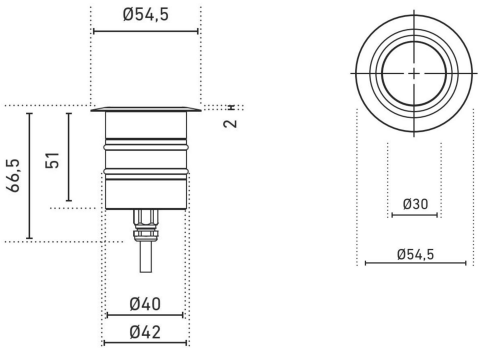

ZUBEHÖR

	62700121
Beschreibung	Boden-Einbauhülse
Material	Aluminium
Höhe	120 mm
Einbaudurchmesser	45 mm
Bemerkung	Auch in Beton oder Estrich einzugießen. An den Einkerbungen im Metall mittels Säge kürzbar.

HINWEIS

Bei serienmäßig hergestellter Ware unterliegen die in Katalogen etc. angegebenen Maße, Gewichte und Ausführungen der handelsüblichen und zumutbaren Toleranz der Serienfertigung. Diese Abweichungen stellen keinen Mangel dar. Auch geringfügige Abweichungen in Größe, Farbe und Oberfläche sowie technische Änderungen gelten nicht als Mangel. Zugesicherte Eigenschaften gelten nur, wenn diese von uns schriftlich bestätigt wurden.

Der Garantiezeitraum für das Produkt beträgt 3 Jahre und beginnt mit dem Tag der Auslieferung.

Bezug ist das Datum des Lieferscheins. Bei Zubehörteilen kann der Garantiezeitraum abweichen.